ÚRAD
PRIEMYSELNÉHO VLASTNÍCTVA
SLOVENSKEJ REPUBLIKY



VESTNÍK

Úradu priemyselného vlastníctva Slovenskej republiky

ISSN 2453-7551

22/2026

25. november 2026

OBSAH

Patenty..... 5
Európske patenty s určením pre Slovenskú republiku..... 12
Dodatkové ochranné osvedčenia..... 38
Úžitkové vzory..... 43
Dizajny..... 56
Ochranné známky..... 60

CONTENT

Patents..... 5
European Patents with Designation for the Slovak Republic..... 12
Supplementary Protection Certificates..... 38
Utility Models..... 43
Designs..... 56
Trade Marks..... 60

Vydáva Úrad priemyselného vlastníctva Slovenskej republiky, Švermova 43, 974 04 Banská Bystrica 4, www.upv.sk

Dvojpísmenkové kódové označenie krajín a medzinárodných organizácií (Štandard WIPO ST.3)

AD Andorra
AE Spojené arabské emiráty
AF Afganistan
AG Antigua a Barbuda
AI Anguilla
AL Albánsko
AM Arménsko
AN Holandské Antily
AO Angola
AP Africká regionálna organizácia duševného vlastníctva (ARIPO)
AQ Antarktída
AR Argentína
AS Americká Samoa
AT Rakúsko
AU Austrália
AW Aruba
AZ Azerbajdžan

BA Bosna a Hercegovina
BB Barbados
BD Bangladéš
BE Belgicko
BF Burkina
BG Bulharsko
BH Bahrajn
BI Burundi
BJ Benin
BM Bermudy
BN Brunej
BO Bolívia
BQ Bonaire, Svätý Eustach a Saba
BR Brazília
BS Bahamy
BT Bhután
BV Bouvetov ostrov
BW Botswana
BX Úrad Beneluxu pre duševné vlastníctvo (BOIP)[1]
BY Bielorusko
BZ Belize

CA Kanada
CC Kokosové ostrovy
CD Kongo (býv. Zair)
CF Stredoafrická republika
CG Kongo
CH Švajčiarsko
CI Pobrežie Slonoviny
CK Cookove ostrovy
CL Čile
CM Kamerun
CN Čína
CO Kolumbia
CR Kostarika
CS Československo
CU Kuba
CV Kapverdy
CW Curacao
CX Vianočný ostrov
CY Cyprus
CZ Česká republika

DD Nemecká demokratická republika
DE Nemecko
DJ Džibutsko
DK Dánsko
DM Dominika
DO Dominikánska republika
DT Nemecká spolková republika
DZ Alžírsko

EA Eurázijská patentová organizácia (EAPO)
EC Ekvádor
EE Estónsko
EG Egypt
EH Západná Sahara
EM Úrad Európskej Únie pre duševné vlastníctvo (EUIPO)[2]
EP Európsky patentový úrad (EPO)
ER Eritrea
ES Španielsko
ET Etiópia
EU Európska únia

FI Fínsko
FJ Fidži
FK Falklandy
FM Mikronézia
FO Faerské ostrovy
FR Francúzsko

GA Gabon
GB Spojené kráľovstvo
GC Patentový úrad Rady pre spoluprácu arabských štátov Perzského zálivu (GCC)
GD Grenada
GE Gruzínsko
GF Francúzska Guyana
GG Guernsey
GH Ghana
GI Gibraltár
GL Grónsko
GM Gambia
GN Guinea
GP Guadeloupe
GQ Rovníková Guinea
GR Grécko
GS Južná Georgia a Južné Sandwichove ostrovy
GT Guatemala
GU Guam
GW Guinea-Bissau
GY Guyana

HK Hongkong
HM Heardov ostrov
HN Honduras
HR Chorvátsko
HT Haiti
HU Maďarsko

IB Medzinárodný úrad Svetovej organizácie duševného vlastníctva (WIPO)
ID Indonézia
IE Írsko
IL Izrael
IM Man
IN India
IO Britské indickooceánske územie
IQ Irak
IR Irán
IS Island
IT Taliansko

JE Jersey
JM Jamajka
JO Jordánsko
JP Japonsko

KE Keňa
KG Kirgizsko
KH Kambodža
KI Kiribati
KM Komory
KN Svätý Krištof a Nevis
KP Kórejská ľudovodemokratická republika (KĽDR)
KR Kórejská republika
KW Kuvajt
KY Kajmanie ostrovy
KZ Kazachstan

LA Laos
LB Libanon
LC Svätá Lucia
LI Lichtenštajnsko
LK Srí Lanka
LR Libéria
LS Lesotho
LT Litva
LU Luxembursko
LV Lotyšsko
LY Líbya

MA Maroko
MC Monako
MD Moldavsko
ME Čierna Hora
MG Madagaskar
MH Marshallove ostrovy

MK Macedónsko
ML Mali
MM Mjanmarsko
MN Mongolsko
MO Macao
MP Severné Mariány
MQ Martinik
MR Mauritánia
MS Montserrat
MT Malta
MU Maurícius
MV Maldivy
MW Malawi
MX Mexiko
MY Malajzia
MZ Mozambik

NA Namíbia
NC Nová Kaledónia
NE Niger
NF Norfolk
NG Nigéria
NI Nikaragua
NL Holandsko
NO Nórsko
NP Nepál
NR Nauru
NU Niue
NZ Nový Zéland

OA Africká organizácia duševného vlastníctva (OAPI)
OM Omán

PA Panama
PE Peru
PF Francúzska Polynézia
PG Papua-Nová Guinea
PH Filipíny
PK Pakistan
PL Poľsko
PM Saint Pierre a Miquelon
PN Pitcairnove ostrovy
PR Portoriko
PT Portugalsko
PW Palau
PY Paraguaj

QA Katar
QZ Úrad Spoločenstva pre odrody rastlín (CPVO)

RE Réunion
RO Rumunsko
RS Srbsko
RU Ruská federácia
RW Rwanda

SA Saudská Arábia
SB Šalamúnove ostrovy
SC Seychely
SD Sudán
SE Švédsko
SG Singapur
SH Svätá Helena
SI Slovinsko
SJ Svalbard a Jan Mayen
SK Slovenská republika
SL Sierra Leone
SM San Maríno
SN Senegal
SO Somálsko
SR Surinam
SS Južný Sudán
ST Svätý Tomáš a Princov ostrov
SU Sovietsky zväz
SV Salvádor
SX Svätý Martin
SY Sýria
SZ Svazijsko

TC Turks a Caicos
TD Čad
TF Francúzske južné územia
TG Togo
TH Thajsko
TJ Tadžikistan
TK Tokelau
TL Východný Timor
TM Turkménsko
TN Tunisko
TO Tonga
TR Turecko
TT Trinidad a Tobago
TV Tuvalu
TW Taiwan
TZ Tanzánia

UA Ukrajina
UG Uganda
UM Menšie odľahlé ostrovy USA
US Spojené štáty, USA
UY Uruguaj
UZ Uzbekistan

VA Vatikán
VC Svätý Vincent a Grenadíny
VE Venezuela
VG Britské Panenské ostrovy
VI Americké Panenské ostrovy
VN Vietnam
VU Vanuatu

WF Wallis a Futuna
WO Svetová organizácia duševného vlastníctva (WIPO)
WS Samoa

XN Nordický patentový inštitút (NPI)
XU Medzinárodná únia pre ochranu nových odrôd rastlín (UPOV)
XV Vyšehradský patentový inštitút (VPI)
XX Neznáme štáty, iné subjekty alebo organizácie

YE Jemen
YT Mayotte
YU Juhoslávia/Srbsko a Čierna Hora

ZA Južná Afrika
ZM Zambia
ZW Zimbabwe
ZZ Nešpecifikované

Poznámky:

[1] Zahŕňa Belgicko, Holandsko a Luxembursko, v niektorých výstupoch úradu sa môže vyskytovať názov Benelux, napr. v súvislosti s uvádzaním údajov alebo informácií o ochranných známkach alebo dizajnoch určených pre krajiny Beneluxu (medzinárodné zápisy podľa

[2] V niektorých výstupoch úradu sa môže vyskytovať názov Európska únia, napr. v súvislosti s uvádzaním údajov alebo informácií o ochranných známkach alebo dizajnoch určených pre územie Európskej únie (medzinárodné zápisy podľa Madridského alebo Haagskeho sys

ČASŤ

PATENTY

Kódy na označovanie jednotlivých druhov dokumentov (Štandard WIPO ST.16)

A3 Zverejnené patentové prihlášky podľa zákona č. 435/2001 Z. z. o patentoch, dodatkových ochranných osvedčeniach a o zmene a doplnení niektorých zákonov (patentový zákon) v znení neskorších predpisov

B6 Udelené patentové prihlášky podľa zákona č. 435/2001 Z. z. o patentoch, dodatkových ochranných osvedčeniach a o zmene a doplnení niektorých zákonov (patentový zákon) v znení neskorších predpisov

B7 Zmenené znenia patentové prihlášky podľa zákona č. 435/2001 Z. z. o patentoch, dodatkových ochranných osvedčeniach a o zmene a doplnení niektorých zákonov (patentový zákon) v znení neskorších predpisov

Číselné kódy na označovanie bibliografických údajov (Štandard WIPO ST.9)

(11) Číslo dokumentu
(13) Druh dokumentu
(21) Číslo prihlášky
(22) Dátum podania prihlášky
(30) Údaje o priorite
(40) Dátum zverejnenia prihlášky
(45) Dátum oznámenia o sprístupnení dokumentu
(51) Medzinárodné patentové triedenie
(54) Názov
(57) Anotácia
(62) Číslo pôvodnej prihlášky v prípade vylúčenej prihlášky
(67) Číslo pôvodnej prihlášky úžitkového vzoru v prípade odbočenia
(71) Meno (názov) prihlasovateľa(-ov)
(71) Meno (názov) prihlasovateľa(-ov)
(72) Meno pôvodcu (-ov)
(73) Meno (názov) majiteľa(-ov)
(74) Meno (názov) zástupcu(-ov)
(86) Číslo podania medzinárodnej prihlášky podľa PCT
(87) Číslo zverejnenia medzinárodnej prihlášky podľa PCT
(96) Číslo podania európskej patentovej prihlášky

Kódy na označovanie záhlaví oznámení publikovaných vo Vestníku ÚPV SR (Štandard WIPO ST. 17)

Zverejnené patentové prihlášky

BA9A Zverejnené patentové prihlášky
FA9A Zastavené konania o patentových prihláškach na žiadosť prihlasovateľa
FB9A Zastavené konania o patentových prihláškach
FC9A Zamietnuté patentové prihlášky
FD9A Zastavené konania pre nezaplatenie poplatku
GB9A Prevody a prechody práv na patentové prihlášky
GD9A Licenčné zmluvy registrované alebo udelené na patentové prihlášky
GD9A Ukončenia platnosti licenčných zmlúv na patentové prihlášky
GD9A Sublicenčné zmluvy registrované na patenty alebo patentové prihlášky
GD9A Ukončenie platnosti sublicenčných zmlúv na patenty alebo patentové prihlášky
PD9A Zmeny dispozičných práv na patentové prihlášky (zálohy)
PD9A Zmeny dispozičných práv na patentové prihlášky (ukončenie zálohov)
QA9A Ponuky licencií na patentové prihlášky
QA9A Späťvzatia ponúk licencií na patentové prihlášky
RD9A Exekúcie na patentové prihlášky
RF9A Ukončenie exekúcií na patentové prihlášky
RL9A Prepis prihlasovateľa patentu (na základe rozhodnutia súdu)
RL9A Prepis prihlasovateľa patentu (na základe rozhodnutia súdu)
RL9A Súdne spory o právo na patentové prihlášky
RL9A Ukončenie súdnych sporov o právo na patentové prihlášky

Udelené patenty

FG4A Udelené patenty
MA4A Zaniknuté patenty vzdaním sa
MC4A Zrušené patenty
MG4A Čiastočne zrušené patenty
MK4A Zaniknuté patenty uplynutím doby platnosti
MM4A Zaniknuté patenty pre nezaplatenie udržiavacích poplatkov
PC4A Prevody a prechody práv na patenty
PD4A Zmeny dispozičných práv na patenty (ukončenie zálohov)
PD4A Zmeny dispozičných práv na patenty (zálohy)
QA4A Ponuky licencií na patenty
QA4A Späťvzatia ponúk licencií na patenty
QB4A Licenčné zmluvy registrované alebo udelené na patenty
QC4A Ukončenie platnosti licenčných zmlúv na patenty
RD4A Exekúcie na patenty
RF4A Ukončenie exekúcií na patenty

RL4A Prepis majiteľa patentu (na základe rozhodnutia súdu)
RL4A Súdne spory o právo na patenty
RL4A Ukončenie súdnych sporov o právo na patenty
SB4A Patenty zapísané do registra po odtajnení

Opravy a zmeny

Opravy v patentových prihláškach

HA9A Doplnenie pôvodcu (-ov)
HB9A Opravy v údajoch o ďalších osobách v patentových prihláškach alebo v patentoch
HB9A Opravy v údajoch o prihlasovateľoch patentových prihlášok
HC9A Zmeny v údajoch o prihlasovateľoch patentových prihlášok
HC9A Zmeny v údajoch o ďalších osobách v patentových prihláškach alebo v patentoch
HF9A Opravy dátumov
HG9A Opravy zatriedenia podľa MPT
HH9A Opravy chýb alebo zmeny všeobecne

Opravy v udelených ochranných dokumentoch

TA4A Doplnenie pôvodcu (-ov)
TB4A Opravy v údajoch o majiteľoch patentov
TC4A Zmeny v údajoch o majiteľoch patentov
TF4A Opravy dátumov
TG4A Opravy zatriedenia podľa MPT
TH4A Opravy chýb alebo zmeny všeobecne

BA9A **Zverejnené patentové prihlášky**

(21)	(51)	(21)	(51)
52-2025	***F21V 17/00***	48-2026	***C22C 14/00***
54-2025	***F03G 3/04***	49-2026	***C22C 13/00***
176-2025	***G01R 27/28***	119-2026	***B24B 21/02***

(51) ***B24B 21/02*** (2006.01)
B24B 21/18 (2006.01)
B24B 21/20 (2006.01)
B33Y 80/00 (2015.01)
(21) 119-2026
(22) 23.6.2026
(71) Slovenská technická univerzita v Bratislave, Bratislava, SK;
(72) Milde Ján, Ing., PhD., Biely Kostol, SK;
Stopka Matúš, Trenčianske Stankovce, SK;
(54) Pásová brúska s napínaním brúsneho pásu vyrobená aditívnou metódou
(57) Pásová brúska s napínaním brúsneho pásu vyrobená aditívnou výrobou pozostáva zo základnej konštrukcie (1), napínacieho mechanizmu (2), naklápacej brúsnej časti (3), nosnej konštrukcie (4) a pracovného stola (5). Základnú konštrukciu (1) tvorí ľavá bočná stena (1.2) a pravá bočná stena (1.3), medzi ktorými je umiestnená výstuha (1.4) ako oporný bod pre napínací mechanizmus (2). Pravá bočná stena (1.3) obsahuje výrez (1.19), určený na napínací mechanizmus (2), taktiež aj vnútorné vybrania (1.20) na pravej (1.3) i ľavej (1.2) bočnej stene. Na vonkajšej strane ľavej bočnej steny (1.2) je umiestnený motor (1.15), ktorý slúži na poháňanie hnacieho kolesa (1.1). Na vnútornej strane pravej bočnej steny (1.3) je vytvorené puzdro na uloženie ložiska, ktoré zabezpečuje centrovanie motora a zabraňuje jeho vychýleniu. Napínací mechanizmus (2) je umiestnený medzi ľavou bočnou stenou (1.2) a pravou bočnou stenou (1.3) základnej konštrukcie (1) vo vrchnej zadnej časti pásovej brúsky a pozostáva z hnaného kolesa (2.1) umiestneného v jeho hornej časti (2.2), torzných pružín (2.17) uložených v nosnej časti (2.4) napínacieho mechanizmu (2) a zaisťovacieho kolieska (2.6) s valčekom (2.5) umiestneného v dolnej časti (2.3) napínacieho mechanizmu (2). Medzi hornou (2.2) a dolnou (2.3) časťou napínacieho mechanizmu (2) sa nachádzajú ťažné pružiny (2.18), ktoré pritláčajú tieto časti k sebe. Napínací mechanizmus (2) v súčinnosti so základnou konštrukciou (1) a naklápacou brúsnou časťou (3) slúži na centrovanie a napínanie brúsneho pásu (6). V prednej časti základnej konštrukcie (1), medzi ľavou bočnou stenou (1.2) a pravou bočnou stenou (1.3), je umiestnená naklápacia brúsna časť (3). Tá sa skladá z dvojice hnaných kolies (3.1), z ľavej nosnej časti (3.2), pravej nosnej časti (3.3), medzi ktorými je držiak plechu (3.5), na ktorom je prichytený trecí plech (3.6); a v jej zadnej časti je výstuž (3.4), ktorá spevňuje samotnú naklápaciu brúsnu časť (3). Nosná konštrukcia (4) je spojená so základnou konštrukciou (1) prostredníctvom kĺbového mechanizmu (1.5), ktorý je umiestnený na vonkajšej strane ľavej bočnej steny (1.2) základnej konštrukcie (1). Je tvorená krytom (4.2), ktorý umožňuje zasunutie nosného elementu (4.3), čím vytvára pevné konštrukčné prepojenie s vrchnou časťou pásovej brúsky, konkrétne so základnou konštrukciou (1), a tým aj s ostatnými časťami pásovej brúsky. Nosná konštrukcia (4) v súčinnosti s kĺbovým mechanizmom (1.5) umožňuje zmenu polohy základnej konštrukcie (1) z horizontálnej polohy do vertikálnej polohy. Nosná konštrukcia (4) je vybavená elektronickými súčiastkami (4.12, 4.13, 4.14) určenými na ovládanie motora (1.15). Súčasťou kĺbového mechanizmu (1.5) je aj puzdro pre pracovný stôl (5), ktorý slúži ako oporná plocha pri brúsení obrobkov. Pásová brúska s predmetným napínacím mechanizmom prináša oproti tradičným riešeniam viacero konštrukčných a funkčných výhod. Vďaka svojmu unikátnemu dizajnu má vysoký potenciál uplatniť sa v segmente hobby aj profesionálneho náradia, najmä tam, kde sú požiadavky na kompaktnosť a vysokú presnosť.

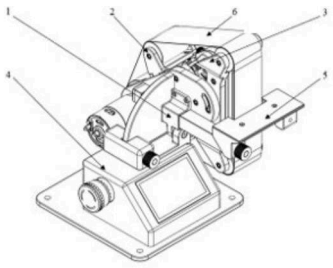

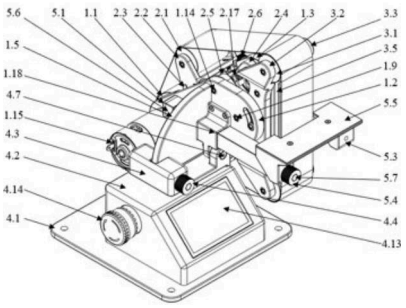

(51) ***C22C 13/00*** (2006.01)
C22C 18/00 (2006.01)
B23K 35/00 (2006.01)
(21) 49-2026
(22) 19.3.2026

(71) Slovenská technická univerzita v Bratislave, Bratislava, SK;
(72) Koleňák Roman, prof. doc. Ing., PhD., Boleráz, SK;
Meluš Tomáš, Krnča, SK;
Sloboda Mikuláš, Štefanovičová, SK;
(54) Aktívna spájka na báze Sn legovaná Cr
(57) Mäkká aktívna bezolovnatá spájka obsahuje 0,1 až 6 hmotn. % Cr, 1,5 až 6 hmotn Ag, pričom zvyšok tvorí Sn. Touto mäkkou aktívnou spájkou sa spája nekovový materiál s nekovovým materiálom, nekovový materiál s kovovým materiálom priamo alebo postupne ultrazvukom.

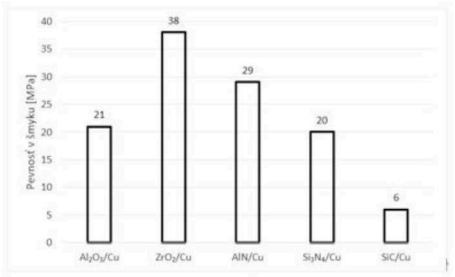

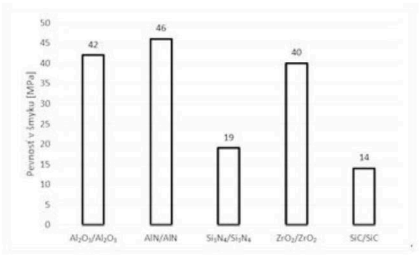

---

(51) ***C22C 14/00*** (2006.01)
C22C 18/00 (2006.01)
B23K 35/00 (2006.01)
(21) 48-2026
(22) 19.3.2026
(71) Slovenská technická univerzita v Bratislave, Bratislava, SK;
(72) Koleňák Roman, prof. doc. Ing., PhD., Boleráz, SK;
Meluš Tomáš, Krnča, SK;
Sloboda Mikuláš, Štefanovičová, SK;
(54) Spájkovacia zliatina pre vyššie aplikačné teploty na báze Zn-Sb legovaná aktívnym kovom
(57) Spájkovacia zliatina pre vyššie aplikačné teploty na báze Zn-Sb obsahuje 0,5 až 4 hmotn. % Sb, 0,5 až 5 hmotn. % Ti, pričom zvyšok tvorí Zn. Spájkovacia zliatina môže tiež obsahovať La v rozsahu od 0,5 do 5 hmotn. %. Touto mäkkou aktívnou spájkovacou zliatinou sa spája nekovový materiál s nekovovým materiálom, nekovový materiál s kovovým materiálom priamo alebo postupne ultrazvukom.

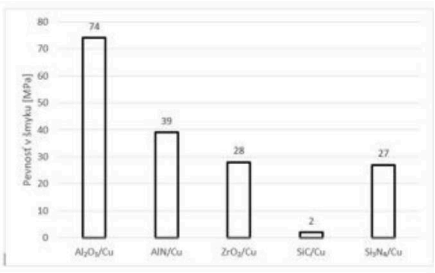

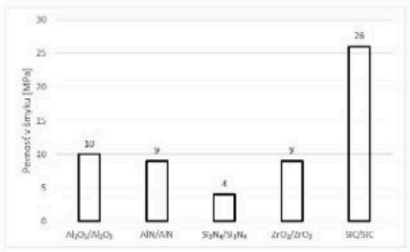

---

(51) ***F03G 3/04*** (2006.01)
(21) 54-2025
(22) 10.5.2025
(71) Sodoma Vladimír, Modra, SK;
(72) Sodoma Vladimír, Modra, SK;
(54) Zariadenie na výrobu elektrickej energie s gravitačne pohyblivými zásobníkmi kvapaliny
(57) Zariadenie na výrobu elektrickej energie s gravitačne pohyblivými zásobníkmi kvapaliny pozostáva z nosnej konštrukcie (18) osadenej na základovej doske (16), v ktorej sú vertikálne pohyblivo uložené zásobníky (1) naplnené kvapalinou, s výpustnými dvierkami (9) mechanicky spojenými s horným dorazom (19) a gumeným dolným dorazom (10). Každý zásobník (1) je zavesený na vlastnom nosnom lane (2) vedenom cez vlastnú vodiacu kladku (3) na rotačnom hriadeli (4), pričom na opačnom konci lana (2) je protizávažie (8). V hornej časti nosnej konštrukcie (18) je prívod kvapaliny (12) so vstupným sitom (14) a v dolnej odtok kvapaliny (13). Rotačný hriadeľ (4) je trecou spojkou (17) a ozubeným remeňovým prevodom (5) spojený so zotrvačníkom (6) a generátorom (7). Mikroprocesorová riadiaca jednotka (11) je spojená so senzormi hladiny, hmotnosti a otáčok.

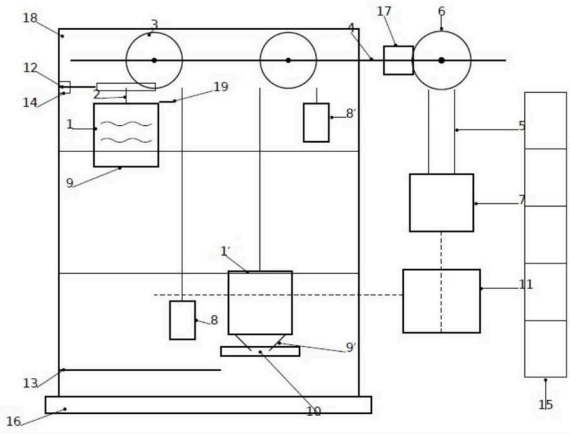

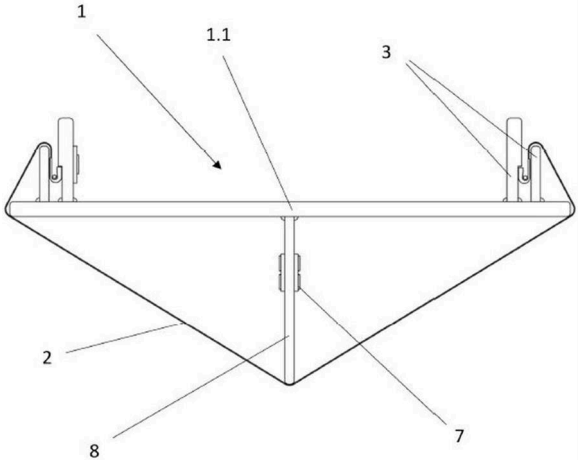

(51) ***F21V 17/00*** (2006.01)
(21) **52-2025**
(22) 5.5.2025
(71) emission, s.r.o., Bratislava, SK;
(72) Naništa Róbert, Ing., Malacky, SK;
(74) inventa Patentová a známková kancelária s. r. o., Bratislava, SK;
(54) **Súprava svietidla s odnímateľným difúzorom**
(57) Súprava svietidla, obsahujúca telo svietidla (1.1), odnímateľný difúzor (2) z plastického priesvitného materiálu a zdroj (7) svetla usporiadaný medzi telom svietidla (1.1) a difúzorom (2), sa vyznačuje tým, že na tele svietidla (1.1) je usporiadaný aspoň jeden upevňovací prostriedok (3) tvoriaci upevňovací kanál (4) tvorený dvoma stenami a dnom, pričom upevňovací kanál (4) má aspoň jednu zúženú časť (4.1) a aspoň jednu rozšírenú časť (4.2) a pričom aspoň jedna zúžená časť (4.1) upevňovacieho kanála (4) je usporiadaná ďalej od dna upevňovacieho kanála (4) ako aspoň jedna rozšírená časť (4.2) upevňovacieho kanála (4), a pričom na okraji difúzora (2) je usporiadaná aspoň jedna príruba (5), ktorá má v reze kolmom na okraj difúzora (2) dve ramená, medzi ktorými je vymedzený kanál (5.1) príruby na zovretie ramien príruby, pričom prvé rameno je pripojené k okraju difúzora (2) a druhé rameno je pružne pripojené k prvému ramenu a obsahuje voľný koniec na zapretie o zúženú časť (4.1) upevňovacieho kanála (4), pričom šírka príruby (5) je väčšia ako šírka zúženej časti (4.1) upevňovacieho kanála (4).

(51) ***G01R 27/28*** (2006.01)
G01R 27/04 (2006.01)
G01R 31/28 (2006.01)
(21) **176-2025**
(22) 10.12.2025
(71) Slovenská technická univerzita v Bratislave, Bratislava, SK;
(72) Florovič Martin, Ing., Bratislava, SK;
Dzuriš Michal, Bratislava, SK;
Krchnák Jakub, Ing., Hamuliakovo, SK;
Kováč Jaroslav, Bratislava, SK;
Chvála Aleš, Ing., PhD., Bratislava, SK;
Harťanský René, prof. Ing., PhD., Trenčianska Teplá, SK;
(54) **Spôsob mikrovlnných meraní použitím kalibračných štruktúr na čipe**
(57) Vynález sa zameriava na spresnenie mikrovlnných S-parametrov štruktúr na čipe elimináciou vplyvu kontaktov a spojov, ktoré spôsobujú útlm a odrazy. Cieľom je určiť vlastnosti tranzistorov pre ich vysokofrekvenčné aplikácie. Metóda využíva kalibračné štruktúry, ktoré je možné vyrobiť jednoduchou úpravou technologického procesu samotného čipu. Ide o štruktúry nakrátko, naprázdno a neznáme krátke vedenie. Nevyžaduje sa znalosť impedancií týchto štruktúr a má nízke výpočtové nároky. Výpočet S-parametrov kontaktov prebieha iteračnou metódou, ktorá zjednodušuje riešenie sústavy nelineárnych rovníc vďaka uvažovaniu kaskádového zapojenia funkčných blokov.

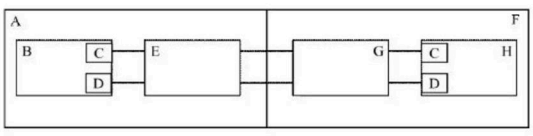

(51)	(21)	(51)	(21)
B24B 21/02	119-2026	***F03G 3/04***	54-2025
C22C 13/00	49-2026	***F21V 17/00***	52-2025
C22C 14/00	48-2026	***G01R 27/28***	176-2025

FC9A Zamietnuté patentové prihlášky

(21)

50031-2021

ČASŤ

EURÓPSKE PATENTY
S URČENÍM PRE SLOVENSKÚ REPUBLIKU

Kódy na označovanie jednotlivých druhov dokumentov (Štandard WIPO ST.16)

T1 Preklad patentových nárokov európskej patentovej prihlášky
T2 Opravený preklad patentových nárokov európskej patentovej prihlášky
T3 Preklad európskeho patentového spisu
T4 Opravený preklad európskeho patentového spisu
T5 Preklad zmeneného znenia európskeho patentového spisu

Číselné kódy na označovanie bibliografických údajov (Štandard WIPO ST.9)

(11) Číslo dokumentu
(21) Číslo prihlášky
(30) Údaje o priorite
(40) Dátum zverejnenia prihlášky
(45) Dátum oznámenia o sprístupnení dokumentu (prekladu, opraveného prekladu EPS alebo zmeneného znenia EPS)
(46) Dátum oznámenia o sprístupnení dokumentu (prekladu a opraveného prekladu patentových nárokov EPP)
(46) Dátum oznámenia o sprístupnení dokumentu (prekladu a opraveného prekladu patentových nárokov EPP)
(51) Medzinárodné patentové triedenie
(54) Názov
(62) Číslo pôvodnej prihlášky v prípade vylúčenej prihlášky
(71) Meno (názov) prihlasovateľa(-ov)
(71) Meno (názov) prihlasovateľa(-ov)
(72) Meno pôvodcu (-ov)
(73) Meno (názov) majiteľa(-ov)
(74) Meno (názov) zástupcu(-ov)
(86) Číslo podania medzinárodnej prihlášky podľa PCT
(87) Číslo zverejnenia medzinárodnej prihlášky podľa PCT
(96) Číslo a dátum podania európskej patentovej prihlášky
(97) Číslo a dátum zverejnenia európskej patentovej prihlášky alebo vydania európskeho patentového spisu

Kódy na označovanie záhlaví oznámení publikovaných vo Vestníku ÚPV SR (Štandard WIPO ST. 17)

Európske patentové prihlášky

BA9A Sprístupnené preklady a opravené preklady patentových nárokov európskych patentových prihlášok
FA9A Zastavené konania o európskych patentových prihláškach z dôvodu späťvzatia
GA9A Zmeny európskych patentových prihlášok na národné prihlášky
GB9A Prevody a prechody práv na európske patentové prihlášky
GD9A Licenčné zmluvy registrované alebo udelené na európske patentové prihlášky
GD9A Ukončenie platnosti licenčných zmlúv na európske patentové prihlášky
GD9A Sublicenčné zmluvy registrované na európske patenty alebo európske patentové prihlášky
GD9A Ukončenie platnosti sublicenčných zmlúv na európske patenty alebo európske patentové prihlášky
PD9A Zmeny dispozičných práv na európske patentové prihlášky (ukončenie zálohov)
PD9A Zmeny dispozičných práv na európske patentové prihlášky (zálohy)
QA9A Späťvzatia ponúk licencií na európske patentové prihlášky (v konaní)
QA9A Ponuky licencií na európske patentové prihlášky (v konaní)
RD9A Exekúcie na európske patentové prihlášky
RF9A Ukončenie exekúcií na európske patentové prihlášky
RL9A Prepis prihlasovateľa európskej patentovej prihlášky (na základe rozhodnutia súdu)
RL9A Súdne spory o právo na európske patentové prihlášky
RL9A Ukončenie súdnych sporov o právo na európske patentové prihlášky

Európske patenty

MA4A Zaniknuté európske patenty vzdaním sa patentu
MC4A Zrušené európske patenty
MC4A Zrušené európske patenty po námietkovom konaní pred EPÚ
MG4A Čiastočne zrušené európske patenty
MK4A Zaniknuté európske patenty uplynutím doby platnosti
MM4A Zaniknuté európske patenty pre nezaplatenie udržiavacích poplatkov
NG4A Európske patenty zachované v zmenenom znení po námietkovom konaní pred EPÚ
PC4A Prevody a prechody práv na európske patenty
PD4A Zmeny dispozičných práv na európske patenty (zálohy)
PD4A Zmeny dispozičných práv na európske patenty (ukončenie zálohov)
QA4A Ponuky licencií na európske patenty
QA4A Späťvzatia ponúk licencií na európske patenty

QB4A Licenčné zmluvy registrované alebo udelené na európske patenty
QC4A Ukončenie platnosti licenčných zmlúv na európske patenty
RD4A Exekúcie na európske patenty
RF4A Ukončenie exekúcií na európske patenty
RL4A Prepis majiteľa európskeho patentu (na základe rozhodnutia súdu)
RL4A Ukončenie súdnych sporov o právo na európske patenty
RL4A Súdne spory o právo na európske patenty
SB4A Európske patenty zapísané do registra po odtajnení
SC4A Sprístupnené preklady zmenených znení európskych patentových spisov
SC4A Sprístupnené opravené preklady európskych patentových spisov
SC4A Sprístupnené preklady európskych patentových spisov

Opravy a zmeny

Opravy v európskych patentovch prihláškach

HA9A Doplnenie pôvodcu (-ov)
HB9A Opravy v údajoch o ďalších osobách v európskych patentových prihláškach alebo v európskych patentoch
HB9A Opravy v údajoch o prihlasovateľoch európskych patentových prihlášok
HC9A Zmeny v údajoch o ďalších osobách v európskych patentových prihláškach alebo v európskych patentoch
HC9A Zmeny v údajoch o prihlasovateľoch európskych patentových prihlášok
HF9A Opravy dátumov
HG9A Opravy zatriedenia podľa MPT
HH9A Opravy chýb alebo zmeny všeobecne

Opravy v európskych patentoch

TA4A Doplnenie pôvodcu (-ov)
TB4A Opravy v údajoch o majiteľoch európskych patentov
TC4A Zmeny v údajoch o majiteľoch európskych patentov
TF4A Opravy dátumov
TG4A Opravy zatriedenia podľa MPT
TH4A Opravy chýb alebo zmeny všeobecne

SC4A Sprístupnené preklady európskych patentových spisov

(11)	(51)	(11)	(51)	(11)	(51)	(11)	(51)
E 49310	***C07D 213/65***	E 49331	***C22B 3/06***	E 49352	***C07K 16/28***	E 49372	***B61G 9/06***
E 49311	***A61K 31/454***	E 49332	***E04H 4/10***	E 49353	***A61K 38/26***	E 49373	***A61K 31/4985***
E 49312	***C07K 16/38***	E 49333	***A61K 31/495***	E 49354	***E04B 5/02***	E 49374	***A61K 9/00***
E 49313	***A61K 31/05***	E 49334	***B05C 11/10***	E 49355	***A24B 9/00***	E 49375	***B65H 75/18***
E 49314	***C22B 26/12***	E 49335	***G02F 1/167***	E 49356	***C08L 7/00***	E 49376	***A61P 35/00***
E 49315	***A61K 31/519***	E 49336	***C07K 14/605***	E 49357	***B01D 46/24***	E 49377	***A61K 31/423***
E 49316	***B60P 7/08***	E 49337	***E02D 3/00***	E 49358	***A01D 46/30***	E 49378	***A61P 35/00***
E 49317	***A61K 31/555***	E 49338	***C07D 403/06***	E 49359	***H04L 9/40***	E 49379	***A63G 21/00***
E 49318	***A61K 39/395***	E 49339	***F23C 3/00***	E 49360	***H01R 31/06***	E 49380	***A61N 5/01***
E 49319	***A61K 31/47***	E 49340	***B41F 31/26***	E 49361	***C22B 3/06***	E 49381	***C07D 491/107***
E 49320	***C07D 207/267***	E 49341	***C07C 277/08***	E 49362	***G06F 3/14***	E 49382	***F28D 7/02***
E 49321	***C07K 16/28***	E 49342	***F16F 1/12***	E 49363	***C07J 3/00***	E 49383	***A61K 38/00***
E 49322	***G06Q 10/08***	E 49343	***F04D 29/047***	E 49364	***A24F 23/00***	E 49384	***C07D 413/04***
E 49323	***G06F 3/14***	E 49344	***H04L 9/40***	E 49365	***C07D 471/04***	E 49385	***A61K 35/745***
E 49324	***C07K 16/28***	E 49345	***A61M 5/142***	E 49366	***D01D 5/00***	E 49386	***C07D 487/04***
E 49325	***B29C 39/00***	E 49346	***C12N 15/00***	E 49367	***B66B 11/00***	E 49387	***H04N 19/105***
E 49326	***G06F 3/14***	E 49347	***C21B 7/06***	E 49368	***B26D 1/06***	E 49388	***B61G 9/22***
E 49327	***A61K 31/7048***	E 49348	***D01G 11/00***	E 49369	***C07D 239/22***	E 49389	***H02K 15/24***
E 49328	***A01N 43/54***	E 49349	***H04N 19/126***	E 49370	***B32B 5/30***	E 49390	***H02S 20/23***
E 49329	***C22B 7/00***	E 49350	***C08L 9/00***	E 49371	***E04B 5/32***	E 49391	***C22B 3/06***
E 49330	***C07K 16/28***	E 49351	***A61K 47/50***				

(51) ***A01D 46/30*** (2006.01)
A01G 18/70 (2018.01)
B65B 5/10 (2006.01)
B65B 25/04 (2006.01)
B65B 35/16 (2006.01)
B65B 35/18 (2006.01)
B65B 35/24 (2006.01)
B65B 43/44 (2006.01)
B65B 43/46 (2006.01)
B65B 57/14 (2006.01)
(11) E 49358
(96) 24180730.4, 13.5.2020
(97) 4417039, 15.7.2026
(30) 102019113516, 21.5.2019, DE
(45) 25.11.2026
(62) 20174339.0
(73) Pilzkulturen Wesjohann GbR, Visbek, DE;
(72) Vogt Christian, Lohne, DE;
Kruse Torben, Emstek, DE;
(74) Zathurecka INPARTNERS GROUP s.r.o., Banská Bystrica, SK;
(54) Systém na pestovanie a zber húb

---

(51) ***A01N 43/54*** (2006.01)
A01N 43/653 (2006.01)
A01N 43/84 (2006.01)
A01N 47/38 (2006.01)
A01N 55/00 (2006.01)
A01P 3/00 (2006.01)
(11) E 49328
(96) 14877100.9, 30.12.2014
(97) 3102035, 24.6.2026
(30) 201361922616 P, 31.12.2013, US
201361922630 P, 31.12.2013, US
201361922640 P, 31.12.2013, US
(45) 25.11.2026
(73) ADAMA Agricultural Solutions Ltd., Airport City, IL;
(72) OWEN John W., Indianapolis, Indiana, US;
YAO Chenglin, Indianapolis, Indiana, US;
LORSBACH Beth, Indianapolis, Indiana, US;
(74) MAJLINGOVÁ & PARTNERS, s. r. o., Bratislava - mestská časť Petržalka, SK;
(86) PCT/US2014/072745
(87) WO 2015/103259
(54) Synergické fungicídne zmesi na reguláciu húb v obilninách

---

(51) ***A24B 9/00*** (2006.01)
A24B 15/167 (2020.01)
A24D 1/00 (2020.01)
A24B 3/14 (2006.01)
A24B 15/14 (2006.01)
A24F 40/20 (2020.01)
(11) E 49355
(96) 21798725.4, 29.10.2021
(97) 4236703, 2.9.2026
(30) 20204612, 29.10.2020, EP
(45) 25.11.2026
(73) Philip Morris Products S.A., Neuchâtel, CH;
(72) BOVET Lucien, Neuchâtel, CH;
GOEPFERT Simon, Neuchâtel, CH;
HILFIKER Aurore, Neuchâtel, CH;
LANGLET Delphine, Neuchâtel, CH;

(74) Zathurecka INPARTNERS GROUP s.r.o., Banská Bystrica, SK;
(86) PCT/EP2021/080181
(87) WO 2022/090497
(54) Nový aerosól generujúci substrát

---

(51) ***A24F 23/00*** (2006.01)
B65D 51/28 (2006.01)
(11) E 49364
(96) 24188459.2, 12.7.2024
(97) 4678027, 2.9.2026
(45) 25.11.2026
(73) Swedish Match North Europe AB, Stockholm, SE;
(72) GIMSTRÖM Claes, Göteborg, SE;
(74) Zathurecka INPARTNERS GROUP s.r.o., Banská Bystrica, SK;
(54) Nádoba obsahujúca orálne vreckové výrobky alebo orálne náplasťové výrobky

---

(51) ***A61K 9/00*** (2006.01)
A61K 9/10 (2006.01)
A61K 31/519 (2006.01)
A61P 25/18 (2006.01)
A61P 25/24 (2006.01)
(11) E 49374
(96) 23219765.7, 7.5.2021
(97) 4356966, 26.8.2026
(30) 202063119405 P, 30.11.2020, US
(45) 25.11.2026
(62) 21724652.9
(73) JANSSEN Pharmaceutica NV, Beerse, BE;
(72) GOPAL Srihari, Titusville, NJ, US;
VENKATASUBRAMANIAN Raja, Titusville, NJ, US;
T'JOLLYN Huybrecht, Beerse, BE;
(74) Zathurecka INPARTNERS GROUP s.r.o., Banská Bystrica, SK;
(54) Dávkovacie režimy spojené s injekčnými formuláciami paliperidónu s predĺženým uvoľňovaním

---

(51) ***A61K 31/05*** (2006.01)
A61K 36/185 (2006.01)
A61K 45/06 (2006.01)
A61P 25/08 (2006.01)
A61K 9/08 (2006.01)
A61K 47/10 (2017.01)
A61P 25/00 (2006.01)
A61P 43/00 (2006.01)
(11) E 49313
(96) 20182071.9, 14.10.2015
(97) 3735964, 2.9.2026
(30) 201418171, 14.10.2014, GB
(45) 25.11.2026
(62) 15784111.5
(73) Jazz Pharmaceuticals Research UK Limited, Sittingbourne Kent, GB;
(72) GUY Geoffrey, Sittingbourne Kent, GB;
WRIGHT Stephen, Sittingbourne Kent, GB;
MEAD Alice, Sittingbourne Kent, GB;
DEVINSKY Orrin, New York, US;
(74) ŽOVICOVÁ & ŽOVIC IP, s. r. o., Bratislava - mestská časť Ružinov, SK;
(54) Kanabidiol v kombinácii s klobazamom na liečbu atonických záchvatov spojených s Dravetovej syndrómom alebo Lennoxovým-Gastautovým syndrómom

---

(51) ***A61K 31/423*** (2006.01)
A61K 31/7048 (2006.01)
A61P 1/16 (2006.01)
(11) E 49377
(96) 22729797.5, 25.5.2022
(97) 4346809, 15.7.2026
(30) 202163194088 P, 27.5.2021, US
(45) 25.11.2026
(73) KOWA COMPANY, LTD., Aichi, JP;
(72) KANETA Noboru, Nagoya-shi, Aichi, JP;
OSHIMA Ryu, Nagoya-shi, Aichi, JP;
PENDSE Shona Sanchita, Nagoya-shi, Aichi, JP;
TANIGAWA Ryohei, Nagoya-shi, Aichi, JP;
(74) Zathurecka INPARTNERS GROUP s.r.o., Banská Bystrica, SK;
(86) PCT/IB2022/054867
(87) WO 2022/249071
(54) Pemafibrát na použitie pri liečbe pečeňových ochorení

---

(51) ***A61K 31/454*** (2006.01)
A61K 31/498 (2006.01)
A61K 31/7072 (2006.01)
(11) E 49311
(96) 15716369.2, 1.4.2015
(97) 3125889, 12.8.2026
(30) 201461973929 P, 2.4.2014, US
201461989951 P, 7.5.2014, US
201462016459 P, 24.6.2014, US
(45) 25.11.2026
(73) AbbVie Inc., North Chicago, IL, US;
(72) BERNSTEIN Barry M., Mequon, Wisconsin, US;
DUTTA Sandeep, Lincolnshire, Illinois, US;
LIU Wei, Mundelein, Illinois, US;
PODSADECKI Thomas J., Northbrook, Illinois, US;
CAMPBELL Andrew L., Lake Forest, Illinois, US;
MENON Rajeev M., Buffalo Grove, Illinois, US;
LIN Chih-Wei, Vernon Hills, Illinois, US;
WANG Tianli, Lincolnshire, Illinois, US;
AWNI Walid M., Green Oaks, Illinois, US;
MENSING Sven, Mannheim, DE;
(74) Zathurecka INPARTNERS GROUP s.r.o., Banská Bystrica, SK;
(86) PCT/US2015/023923
(87) WO 2015/153793
(54) Spôsoby liečby HCV

---

(51) ***A61K 31/47*** (2006.01)
A61K 31/4184 (2006.01)
A61P 25/00 (2006.01)
A61P 35/00 (2006.01)
(11) E 49319
(96) 22812750.2, 18.11.2022

(97) 4433054, 8.7.2026
(30) 202116743, 19.11.2021, GB
(45) 25.11.2026
(73) Healx Limited, Cambridge, Cambridgeshire, GB;
(72) BROWN David, Cambridge, GB;
(74) Zathurecka INPARTNERS GROUP s.r.o., Banská Bystrica, SK;
(86) PCT/GB2022/052933
(87) WO 2023/089328
(54) Nitroxolín na použitie pri liečbe alebo prevencii plexiformného neurofibrómu

---

(51) ***A61K 31/495*** (2006.01)
A61K 31/505 (2006.01)
A61K 31/519 (2006.01)
C07D 231/54 (2006.01)
C07D 487/04 (2006.01)
C07D 519/00 (2006.01)
A61P 29/00 (2006.01)
A61P 37/00 (2006.01)
(11) E 49333
(96) 20884019.9, 5.11.2020
(97) 4054581, 22.7.2026
(30) 201962933179 P, 8.11.2019, US
202063046514 P, 30.6.2020, US
(45) 25.11.2026
(73) Ventyx Biosciences, Inc., Encinitas CA, US;
(72) MOHAN Raju, Encinitas, California, US;
NUSS John, Encinitas, California, US;
HARRIS Jason, Encinitas, California, US;
YUAN Shendong, Encinitas, California, US;
(74) TOMEŠ – Patentová a známková kancelária, s. r. o., Bratislava - mestská časť Dúbravka, SK;
(86) PCT/US2020/059210
(87) WO 2021/092246
(54) Ligandy pseudokinázy TYK2

---

(51) ***A61K 31/4985*** (2006.01)
C07D 403/10 (2006.01)
C07D 471/16 (2006.01)
A61P 25/18 (2006.01)
A61K 45/06 (2006.01)
A61P 25/00 (2006.01)
A61P 25/28 (2006.01)
C07D 519/00 (2006.01)
(11) E 49373
(96) 20897811.4, 10.12.2020
(97) 4072554, 2.9.2026
(30) 201962946568 P, 11.12.2019, US
(45) 25.11.2026
(73) Intra-Cellular Therapies, Inc., Titusville, NJ, US;
(72) LI Peng, New York, New York, US;
DAVIS Robert E., New York, New York, US;
VANOVER Kimberly, New York, New York, US;
(74) Zathurecka INPARTNERS GROUP s.r.o., Banská Bystrica, SK;
(86) PCT/US2020/064338
(87) WO 2021/119334
(54) Heterocyklická zlúčenina so vzorcom I a jej použitie pri liečbe alebo profylaxii poruchy centrálneho nervového systému alebo srdcovej poruchy

---

(51) ***A61K 31/519*** (2006.01)
A61P 11/00 (2006.01)
(11) E 49315
(96) 24218458.8, 8.12.2022
(97) 4494700, 2.9.2026
(30) 202163287642 P, 9.12.2021, US
21218202, 29.12.2021, EP
22177750, 8.6.2022, EP
(45) 25.11.2026
(62) 22835249.8
(73) Boehringer Ingelheim International GmbH, Ingelheim am Rhein, DE;
(72) Hesslinger Christian, Ingelheim am Rhein, DE;
Bauer Verena, Ingelheim am Rhein, DE;
Bossert Sebastian Martin, Ingelheim am Rhein, DE;
Kober Susan, Ingelheim am Rhein, DE;
Liu Yi, Ridgefield, US;
Nickolaus Peter, Ingelheim am Rhein, DE;
Sarno Maria, Ingelheim am Rhein, DE;
Voss Florian, Ingelheim am Rhein, DE;
(74) HAVEL & PARTNERS s.r.o., advokátska kancelária, Bratislava - mestská časť Staré Mesto, SK;
(54) Nová perorálna farmaceutická kompozícia a dávkovací režim na liečbu progresívnych fibrotizujúcich intersticiálnych pľúcnych ochorení

---

(51) ***A61K 31/555*** (2006.01)
A61K 39/395 (2006.01)
A61P 35/00 (2006.01)
C07K 16/24 (2006.01)
C07K 16/28 (2006.01)
(11) E 49317
(96) 23716132.8, 15.3.2023
(97) 4493195, 12.8.2026
(30) 202263320202 P, 15.3.2022, US
202263351242 P, 10.6.2022, US
202363478898 P, 6.1.2023, US
(45) 25.11.2026
(73) Compugen Ltd., Holon, IL;
(72) NIELSON Nels P., Lebanon, NH, US;
CHIASSON Alissa M., Lebanon, NH, US;
MENACHEM Assaf, Kfar-Saba, IL;
OPHIR Eran, Even Yehuda, IL;
LEIDERMAN Olga, Rishon LeZion, IL;
FRIDMAN-KFIR Tal, Tel Aviv, IL;
GALPERIN Moran, Ashdod, IL;
TILLEMAN Hadas Galon, Ramot HaShavim, IL;
BLAT Dan, Raanana, IL;
COJOCARU Gad, Ramat-HaSharon, IL;
TOPORIK Amir, Pardes Hanah Carkur, IL;
NOVIK Amit, Binyamina, IL;
ERLICH Ziv, Giv'ataim, IL;
ALTEBER Zoya, Nes Ziyona, IL;
TATIROVSKY Evgeny, Ramat Gan, IL;
PERPINIAL Michal, Tel Aviv, IL;

SEVER Iital, Tel Aviv, IL;
COHEN Nadav, Rehovot, IL;
(74) HÖRMANN & PARTNERS s.r.o., Bratislava - mestská časť Nové Mesto, SK;
(86) PCT/US2023/064460
(87) WO 2023/178192
(54) IL-18BP antagonistické protilátky a ich použitie v monoterapii a kombinovanej terapii na liečbu rakoviny

---

(51) ***A61K 31/7048*** (2006.01)
A61K 9/00 (2006.01)
A61K 9/14 (2006.01)
A61P 9/14 (2006.01)
A61K 47/26 (2006.01)
(11) E 49327
(96) 24208148.7, 19.7.2019
(97) 4473977, 12.8.2026
(30) 1856769, 20.7.2018, FR
(45) 25.11.2026
(62) 19742363.5
(73) Les Laboratoires Servier, Suresnes Cedex, FR;
(72) MARSAS Stéphanie, Checy, FR;
PEAN Jean-Manuel, Orleans, FR;
(74) Zathurecka INPARTNERS GROUP s.r.o., Banská Bystrica, SK;
(54) Farmaceutická kompozícia vo forme žuvacej tablety obsahujúca diosmín alebo flavonoidnú frakciu, ktorá ho obsahuje

---

(51) ***A61K 35/745*** (2015.01)
A61K 9/00 (2006.01)
A61K 35/747 (2015.01)
A61K 9/14 (2006.01)
(11) E 49385
(96) 18729657.9, 5.6.2018
(97) 3634446, 20.5.2026
(30) 201708932, 5.6.2017, GB
(45) 25.11.2026
(73) Probi AB, Lund, SE;
(72) BJÖRKLUND Malin, Hjärup, SE;
RUDOLFSSON Jenny, Lund, SE;
(74) Zathurecka INPARTNERS GROUP s.r.o., Banská Bystrica, SK;
(86) PCT/EP2018/064796
(87) WO 2018/224509
(54) Probiotické mikrobiálne kompozície s inulínom a erytritolom

---

(51) ***A61K 38/00*** (2006.01)
A61K 38/04 (2006.01)
C07K 7/08 (2006.01)
(11) E 49383
(96) 19739341.6, 21.6.2019
(97) 3810169, 29.7.2026
(30) 201810250, 22.6.2018, GB
201815684, 26.9.2018, GB
201818499, 13.11.2018, GB
201904632, 2.4.2019, GB
(45) 25.11.2026
(73) BicycleTX Limited, Cambridge, Cambridgeshire, GB;
(72) BESWICK Paul, Cambridge, GB;
CHEN Liuhong, Cambridge, GB;
MUDD Gemma Elizabeth, Cambridge, GB;
PARK Peter, Cambridge, GB;
VAN RIETSCHOTEN Katerine, Cambridge, GB;
RIGBY Michael, Cambridge, GB;
BLAKEMORE Stephen, Cambridge, GB;
GELB Tara, Cambridge, GB;
KEEN Nicholas, Cambridge, GB;
(74) HAVEL & PARTNERS s.r.o., advokátska kancelária, Bratislava - mestská časť Staré Mesto, SK;
(86) PCT/GB2019/051740
(87) WO 2019/243832
(54) Bicyklické peptidové ligandy špecifické pre Nektín-4

---

(51) ***A61K 38/26*** (2006.01)
A61K 9/00 (2006.01)
A61K 47/02 (2006.01)
A61P 3/10 (2006.01)
A61K 47/10 (2017.01)
(11) E 49353
(96) 23176507.4, 14.6.2019
(97) 4257185, 5.8.2026
(30) 201862688632 P, 22.6.2018, US
(45) 25.11.2026
(62) 19739766.4
(73) Eli Lilly and Company, Indianapolis, IN, US;
(72) CORVARI Vincent John, Indianapolis, US;
MINIE Christopher Sears, Indianapolis, US;
MISHRA Dinesh Shyandeo, Indianapolis, US;
QIAN Ken Kangyi, Indianapolis, US;
(74) TOMEŠ – Patentová a známková kancelária, s. r. o., Bratislava - mestská časť Dúbravka, SK;
(54) Kompozície agonistov GIP/GLP-1

---

(51) ***A61K 39/395*** (2006.01)
A61P 17/06 (2006.01)
C07K 16/24 (2006.01)
A61K 9/00 (2006.01)
A61K 47/26 (2006.01)
A61K 39/00 (2006.01)
A61P 19/02 (2006.01)
A61K 47/18 (2017.01)
(11) E 49318
(96) 18873516.1, 6.11.2018
(97) 3706794, 12.8.2026
(30) 201762581996 P, 6.11.2017, US
201862744386 P, 11.10.2018, US
(45) 25.11.2026
(73) Janssen Biotech, Inc., Horsham, PA, US;
(72) HSIA Elizabeth, Springhouse Pennsylvania, US;
XU Lillian, San Diego California, US;
(74) Zathurecka INPARTNERS GROUP s.r.o., Banská Bystrica, SK;
(86) PCT/US2018/059444
(87) WO 2019/090329
(54) Bezpečný a účinný spôsob liečby psoriatickej artritídy anti-IL-23 špecifickou protilátkou

---

(51) ***A61K 47/50*** (2017.01)
(11) **E 49351**
(96) 17700782.0, 5.1.2017
(97) 3400018, 26.8.2026
(30) 16150628, 8.1.2016, EP
16179289, 13.7.2016, EP
16191461, 29.9.2016, EP
(45) 25.11.2026
(73) Ascendis Pharma Growth Disorders A/S, Hellerup, DK;
(72) SPROGØE Kennett, Hellerup, DK;
RAU Harald, Heidelberg, DE;
BERNHARD Ana, Heidelberg, DE;
HERSEL Ulrich, Heidelberg, DE;
CLEEMANN Felix, Heidelberg, DE;
WEGGE Thomas, Heidelberg, DE;
(74) HÖRMANN & PARTNERS s.r.o., Bratislava - mestská časť Nové Mesto, SK;
(86) PCT/EP2017/050213
(87) WO 2017/118700
(54) **Agonisty CNP s riadeným uvoľňovaním a zvýšenou stabilitou voči NEP**

---

(51) ***A61M 5/142*** (2006.01)
A61M 5/145 (2006.01)
A61M 5/168 (2006.01)
A61M 39/10 (2006.01)
A61M 5/00 (2006.01)
A61M 5/50 (2006.01)
A61M 5/14 (2006.01)
(11) **E 49345**
(96) 24181032.4, 9.1.2015
(97) 4487884, 12.8.2026
(30) 201461925940 P, 10.1.2014, US
(45) 25.11.2026
(62) 15735396.2
(73) Bayer HealthCare LLC, Whippany, NJ, US;
(72) Sokolov Richard, Earlwood, NSW, AU;
Cullen Benjamin James, Beecroft, NSW, AU;
Norcott Alison Ruth, Ashfield, NSW, AU;
Hueso Monis Ernesto, Glen Huntly, VIC, AU;
Law Kamman, Burwood, NSW, AU;
Profaca Mark Silvio, West Pymble, NSW, AU;
Haury John A., Sewickley, PA, US;
Swantner Michael, Saxonburg, PA, US;
(74) Mgr. Jana Šuranová Traplová, advokátka, Bratislava - mestská časť Rača, SK;
(54) **Konektor súpravy na jednorazové použitie**

---

(51) ***A61N 5/01*** (2006.01)
A61N 5/10 (2006.01)
A61B 17/34 (2006.01)
(11) **E 49380**
(96) 22766483.6, 9.3.2022
(97) 4288144, 12.8.2026
(30) 202163159499 P, 11.3.2021, US
(45) 25.11.2026
(73) Alpha Tau Medical Ltd., Jerusalem, IL;
(72) MAGEN Ofer, Hod Hasharon, IL;
ZELLNER Or, Tel Aviv-Yaffo, IL;
MAKOVSKY Sraya, Beit Shemesh, IL;
KELSON Itzhak, Tel Aviv, IL;
(74) Zivko Mijatovic and Partners s. r. o., Bratislava - mestská časť Petržalka, SK;
(86) PCT/IB2022/052084
(87) WO 2022/189987
(54) **Rádioterapeutický aplikátor**

---

(51) ***A61P 35/00*** (2006.01)
A61P 35/02 (2006.01)
C07K 16/28 (2006.01)
(11) **E 49376**
(96) 22203885.3, 29.4.2021
(97) 4186564, 12.8.2026
(30) 202063017589 P, 29.4.2020, US
202063108796 P, 2.11.2020, US
(45) 25.11.2026
(62) 21728341.5
(73) Teneoone, Inc., North Chicago, IL, US;
(72) HARRIS Katherine, North Chicago, IL, US;
SCHELLENBERGER Ute, North Chicago, IL, US;
VAFA Omid, North Chicago, IL, US;
TRINKLEIN Nathan, North Chicago, IL, US;
VAN SCHOOTEN Wim, North Chicago, IL, US;
FORCE ALDRED Shelley, North Chicago, IL, US;
PHAM Duy, North Chicago, IL, US;
CLARKE Starlynn, North Chicago, IL, US;
(74) Zathurecka INPARTNERS GROUP s.r.o., Banská Bystrica, SK;
(54) **Multišpecifické protilátky s ťažkým reťazcom s modifikovanými konštantnými oblasťami ťažkého reťazca**

---

(51) ***A61P 35/00*** (2006.01)
C07D 401/12 (2006.01)
C07D 401/14 (2006.01)
C07D 405/14 (2006.01)
C07D 413/14 (2006.01)
A61K 31/506 (2006.01)
C07D 419/14 (2006.01)
C07D 491/044 (2006.01)
(11) **E 49378**
(96) 19842520.9, 20.12.2019
(97) 3897852, 22.7.2026
(30) 201862783061 P, 20.12.2018, US
(45) 25.11.2026
(73) Amgen Inc., Thousand Oaks, CA, US;
(72) TAMAYO Nuria A., Thousand Oaks, California, US;
BANERJEE Abhisek, Thousand Oaks, California, US;
BROWN James Alexander, Thousand Oaks, California, US;
FROHN Michael J., Thousand Oaks, California, US;
CHEN Jian Jeffrey, Thousand Oaks, California, US;
LI Kexue, Thousand Oaks, California, US;
LIU Qingyian, Thousand Oaks, California, US;
LOW Jonathan Dante, Thousand Oaks, California, US;
MA Vu, Thousand Oaks, California, US;
PETTUS Liping H., Thousand Oaks, California, US;
WALTON Mary Catherine, Thousand Oaks, California, US;

MINATTI Ana Elena, Thousand Oaks, California, US;
BOURBEAU Matthew Paul, Thousand Oaks, California, US;
JIA Lei, Thousand Oaks, California, US;
(74) inventa Patentová a známková kancelária s. r. o., Bratislava - mestská časť Staré Mesto, SK;
(86) PCT/US2019/068169
(87) WO 2020/132648
(54) Inhibítory KIF18A

---

(51) ***A63G 21/00*** (2006.01)
A63G 21/12 (2006.01)
A63G 21/02 (2006.01)
A63G 21/06 (2006.01)
(11) E 49379
(96) 23754590.0, 10.7.2023
(97) 4384294, 3.6.2026
(30) 202263381818 P, 1.11.2022, US
(45) 25.11.2026
(73) Slick Slide LLC, Glendale, AZ, US;
(72) SCHMIT GARY, Phoenix, AZ, US;
(74) HAVEL & PARTNERS s.r.o., advokátska kancelária, Bratislava - mestská časť Staré Mesto, SK;
(86) PCT/US2023/069866
(87) WO 2024/097445
(54) Systém rekreačnej šmykľavky s nízkym trením

---

(51) ***B01D 46/24*** (2006.01)
B01D 46/00 (2022.01)
(11) E 49357
(96) 21901141.8, 19.11.2021
(97) 4255608, 16.9.2026
(30) 2051415, 3.12.2020, SE
(45) 25.11.2026
(73) Camfil AB, Stockholm, SE;
(72) HEDLUND Kenny, Trosa, SE;
KENADZIR Vincent Arun, Perak, MY;
LINDAHL Christian, Hägersten, SE;
KRISNAN Mageshvaran Muthu, Trosa, SE;
HUGUES Mathieu, Vagnhärad, SE;
(74) ROTT & RÚŽIČKA, Patentová, známková a právna kancelária, s. r. o., Bratislava - mestská časť Nové Mesto, SK;
(86) PCT/SE2021/051156
(87) WO 2022/119489
(54) Vzduchová filtračná kazeta, vzduchový filter a filtračné usporiadanie

---

(51) ***B05C 11/10*** (2006.01)
B05C 5/02 (2006.01)
(11) E 49334
(96) 20753940.4, 10.8.2020
(97) 4017648, 2.9.2026
(30) 102019212373, 19.8.2019, DE
(45) 25.11.2026
(73) RAMPF Production Systems GmbH & Co. KG, Zimmern ob Rottweil, DE;
(72) HAAG Gerd, Dunningen, DE;
(74) Zathurecka INPARTNERS GROUP s.r.o., Banská Bystrica, SK;
(86) PCT/EP2020/072394
(87) WO 2021/032521
(54) Dávkovacie zariadenie

---

(51) ***B26D 1/06*** (2006.01)
B26D 5/32 (2006.01)
B26D 5/34 (2006.01)
B26D 5/00 (2006.01)
B26D 1/04 (2006.01)
B26D 1/18 (2006.01)
B26D 1/20 (2006.01)
B65H 35/02 (2006.01)
B65H 35/08 (2006.01)
(11) E 49368
(96) 24199126.4, 23.10.2018
(97) 4470735, 26.8.2026
(30) 2019851, 3.11.2017, NL
(45) 25.11.2026
(62) 18812367.3
(73) VMI Holland B.V., Epe, NL;
(72) MULDER Gerben, Epe, NL;
VELDHOEN Cornelis, Epe, NL;
(74) LITVÁKOVÁ A SPOL., s. r. o., Bratislava - mestská časť Nové Mesto, SK;
(54) Zariadenie a spôsob premeny plátu na súvislý pás

---

(51) ***B29C 39/00*** (2006.01)
C08F 265/06 (2006.01)
C08F 292/00 (2006.01)
C08K 3/36 (2006.01)
E03C 1/18 (2006.01)
C04B 26/06 (2006.01)
C08K 3/04 (2006.01)
C08K 3/22 (2006.01)
C04B 111/60 (2006.01)
(11) E 49325
(96) 20188222.2, 28.7.2020
(97) 3797959, 26.8.2026
(30) 102019125777, 25.9.2019, DE
(45) 25.11.2026
(73) Schock GmbH, Regen, DE;
(72) DATSYUK Vitaliy, Zwiesel, DE;
ORENDORZ Adam, Zwiesel, DE;
ACHATZ Oskar, Bischofsmais, DE;
(74) HAVEL & PARTNERS s.r.o., advokátska kancelária, Bratislava - mestská časť Staré Mesto, SK;
(54) Tepelne vytvrditeľná liaca hmota na biologickom základe, tvarovaný výrobok z nej vyrobený a spôsob výroby takéhoto tvarovaného výrobku

---

(51) ***B32B 5/30*** (2006.01)
B32B 3/26 (2006.01)
B32B 5/02 (2006.01)
B32B 5/12 (2006.01)
B32B 5/16 (2006.01)
B32B 5/18 (2006.01)
B32B 9/04 (2006.01)
B32B 27/06 (2006.01)
(11) E 49370
(96) 24210377.8, 1.11.2024

(97) 4737114, 19.8.2026
(45) 25.11.2026
(73) Hatko Kaucuk Anonim Sirketi, Hatay, TR;
(72) HATKO Nejan, Istanbul, TR;
(74) Zathurecka INPARTNERS GROUP s.r.o., Banská Bystrica, SK;
(54) Zvuková bariéra s tlmičom hluku a spôsob jej výroby

---

(51) ***B41F 31/26*** (2006.01)
B41N 7/06 (2006.01)
B23K 26/08 (2014.01)
B23K 26/082 (2014.01)
(11) E 49340
(96) 18712425.0, 9.3.2018
(97) 3762234, 8.7.2026
(45) 25.11.2026
(73) Apex Europe B.V., Hapert, NL;
(72) HENDRIKS Martinus Adrianus, Hapert, NL;
VAN STEENSEL Antonius Petrus, Hapert, NL;
(74) Mgr. Jana Šuranová Traplová, advokátka, Bratislava - mestská časť Rača, SK;
(86) PCT/NL2018/050146
(87) WO 2019/172748
(54) Aniloxový valec, spôsob a zariadenie

---

(51) ***B60P 7/08*** (2006.01)
B65D 19/38 (2006.01)
B65D 71/00 (2006.01)
B66D 1/00 (2006.01)
(11) E 49316
(96) 23735781.9, 29.6.2023
(97) 4554869, 12.8.2026
(30) 22184139, 11.7.2022, EP
(45) 25.11.2026
(73) Smart Flow Europe SA, Mouscron, BE;
(72) DELVIGNE Christian, Marcq-en-Baroeul, FR;
(74) ŽOVICOVÁ & ŽOVIC IP, s. r. o., Bratislava - mestská časť Ružinov, SK;
(86) PCT/EP2023/067844
(87) WO 2024/012889
(54) Zostava napínania pásky a tuhý kryt zahŕňajúci takúto zostavu napínania pásky

---

(51) ***B61G 9/06*** (2006.01)
B61G 9/20 (2006.01)
(11) E 49372
(96) 23195989.1, 7.9.2023
(97) 4339064, 15.7.2026
(30) 1067202022, 13.9.2022, CH
399202023, 18.4.2023, CH
(45) 25.11.2026
(73) Faiveley Transport Schwab AG, Schaffhausen, CH;
(72) FAAS Stefan, Gonten, CH;
HENCHE Fabian, Remscheid, DE;
(74) TOMEŠ – Patentová a známková kancelária, s. r. o., Bratislava - mestská časť Dúbravka, SK;
(54) Zariadenie zahŕňajúce montážne, trakčné a nárazníkové zariadenie spojovacieho systému pre koľajové vozidlo

---

(51) ***B61G 9/22*** (2006.01)
B61G 9/04 (2006.01)
(11) E 49388
(96) 23190071.3, 7.8.2023
(97) 4339065, 26.8.2026
(30) 10672022, 13.9.2022, CH
(45) 25.11.2026
(73) Faiveley Transport Schwab AG, Schaffhausen, CH;
(72) FAAS Stefan, Appenzell, CH;
HENCHE Fabian, Remscheid, DE;
(74) TOMEŠ – Patentová a známková kancelária, s. r. o., Bratislava - mestská časť Dúbravka, SK;
(54) Zariadenie na podperu transakčného a tlmiaceho zariadenia spojky, hlavne železničného vozidla

---

(51) ***B65H 75/18*** (2006.01)
B65H 16/06 (2006.01)
B65H 18/02 (2006.01)
B65H 75/24 (2006.01)
(11) E 49375
(96) 24189249.6, 17.7.2024
(97) 4497715, 2.9.2026
(30) 102023119868, 26.7.2023, DE
(45) 25.11.2026
(73) manroland Goss web systems GmbH, Augsburg, DE;
(72) Nimbs Michael, Neusäß, DE;
Möbius Marc, Augsburg, DE;
(74) TOMEŠ – Patentová a známková kancelária, s. r. o., Bratislava - mestská časť Dúbravka, SK;
(54) Upínací adaptér pre zvitky substrátu

---

(51) ***B66B 11/00*** (2006.01)
E04F 17/00 (2006.01)
(11) E 49367
(96) 19825215.7, 24.6.2019
(97) 3807204, 29.7.2026
(30) 20180310, 26.6.2018, CZ
(45) 25.11.2026
(73) Skovajsa Jiri, Praha 7 - Holesovice, CZ;
(72) Skovajsa Jiri, Praha 7 - Holesovice, CZ;
(74) LITVÁKOVÁ A SPOL., s. r. o., Bratislava - mestská časť Nové Mesto, SK;
(86) PCT/CZ2019/050029
(87) WO 2020/001668
(54) Skladaná zostava oceľovej konštrukcie pre výťahové zariadenie

---

(51) ***C07C 277/08*** (2006.01)
C07C 279/14 (2006.01)
A23K 40/10 (2016.01)
C12P 13/04 (2006.01)
(11) E 49341
(96) 24702356.7, 29.1.2024
(97) 4662198, 29.7.2026
(30) 23155155, 6.2.2023, EP
(45) 25.11.2026
(73) Evonik Operations GmbH, Essen, DE;
(72) HEINING Martin, Karlstein am Main, DE;
LEBERT Jochen, Glattbach, DE;
STAHL Timo, Kuala Lumpur, MY;

GRIMMER Ralf, Freigericht, DE;
HEIN Lukas, Alzenau, DE;
MAYER Alexander, Planegg, DE;
MERZ Juliane, Dortmund, DE;
(74) HAVEL & PARTNERS s.r.o., advokátska kancelária, Bratislava - mestská časť Staré Mesto, SK;
(86) PCT/EP2024/052013
(87) WO 2024/165344
(54) Spôsob výroby voľne sypných častíc obsahujúcich alebo pozostávajúcich z N-guanylaminokyseliny

---

(51) ***C07D 207/267*** (2006.01)
C07D 403/12 (2006.01)
C07D 403/14 (2006.01)
A61P 31/14 (2006.01)
C07D 401/12 (2006.01)
C07D 497/04 (2006.01)
A61K 31/4015 (2006.01)
A61K 31/4025 (2006.01)
(11) E 49320
(96) 24203045.0, 6.8.2021
(97) 4516301, 15.7.2026
(30) 202063073982 P, 3.9.2020, US
202163143435 P, 29.1.2021, US
202163170158 P, 2.4.2021, US
202163194241 P, 28.5.2021, US
(45) 25.11.2026
(62) 21758144.6
(73) Pfizer Inc., New York, NY, US;
(72) OWEN Dafydd Rhys, Cambridge, MA, US;
PETTERSSON Martin Youngjin, Littleton, MA, US;
REESE Matthew Richard, Groton, CT, US;
SAMMONS Matthew Forrest, Cambridge, MA, US;
TUTTLE Jamison Bryce, Cambridge, MA, US;
VERHOEST Patrick Robert, Cambridge, MA, US;
WEI Liuqing, Groton, CT, US;
YANG Qingyi, Cambridge, MA, US;
YANG Xiaojing, Groton, CT, US;
(74) TOMEŠ – Patentová a známková kancelária, s. r. o., Bratislava - mestská časť Dúbravka, SK;
(54) Zlúčeniny obsahujúce nitril na použitie ako liečivá

---

(51) ***C07D 213/65*** (2006.01)
(11) E 49310
(96) 22826261.4, 10.11.2022
(97) 4430028, 8.7.2026
(30) PCT/CN2021/129722, 10.11.2021, WO
202163282491 P, 23.11.2021, US
(45) 25.11.2026
(73) Allianthera (Suzhou) Biopharmaceutical Co., Ltd., Suzhou, Jiangsu, CN;
Allianthera Boston Inc., Natick, MA, US;
(72) CHEN Jinshan, Madison, Connecticut, US;
CHOPRA Rajiv, Andover, Massachusetts, US;
GU Jiamin, Suzhou Jiangsu, CN;
(74) Zathurecka INPARTNERS GROUP s.r.o., Banská Bystrica, SK;
(86) PCT/US2022/049474
(87) WO 2023/086428
(54) Nové modulátory aryl uhľovodíkového receptora a spôsoby ich použitia

---

(51) ***C07D 239/22*** (2006.01)
C07D 405/04 (2006.01)
C07D 405/12 (2006.01)
C07D 405/14 (2006.01)
C07D 409/04 (2006.01)
C07D 409/14 (2006.01)
A61K 31/513 (2006.01)
A61P 33/06 (2006.01)
(11) E 49369
(96) 20852190.6, 21.7.2020
(97) 4013742, 19.8.2026
(30) PCT/CN2019/100781, 15.8.2019, WO
(45) 25.11.2026
(73) Merck Sharp & Dohme LLC, Rahway, New Jersey, US;
THE WALTER AND ELIZA HALL INSTITUTE OF MEDICAL RESEARCH, Parkville, VIC, AU;
MSD R&D (China) Co., Ltd., Beijing, CN;
(72) MCCAULEY John A., West Point, Pennsylvania, US;
COWMAN Alan F., Parkville, Victoria, AU;
DE LERA RUIZ Manuel, West Point, Pennsylvania, US;
FAVUZZA Paola, Parkville, Victoria, AU;
GUO Zhuyan, Kenilworth, New Jersey, US;
HU Bin, Shanghai, CN;
KELLY III Michael J., West Point, Pennsylvania, US;
LEI Zhiyu, Shanghai, CN;
OLSEN David B., West Point, Pennsylvania, US;
SLEEBS Brad, Parkville, Victoria, AU;
THOMPSON Jennifer K., Parkville, Victoria, AU;
TRIGLIA Tony, Parkville, Victoria, AU;
ZHAN Dongmei, Shanghai, CN;
ZHANG Cailing, Shanghai, CN;
ZHAO Lianyun, Beijing, CN;
(74) HÖRMANN & PARTNERS s.r.o., Bratislava - mestská časť Nové Mesto, SK;
(86) PCT/CN2020/103178
(87) WO 2021/027502
(54) Antimalariká

---

(51) ***C07D 403/06*** (2006.01)
C07D 403/14 (2006.01)
A61K 31/454 (2006.01)
A61K 31/4545 (2006.01)
A61K 31/496 (2006.01)
A61K 31/501 (2006.01)
A61P 15/00 (2006.01)
C07H 17/04 (2006.01)
(11) E 49338
(96) 22810644.9, 27.5.2022
(97) 4349831, 19.8.2026
(30) 202110606803, 27.5.2021, CN
202110976020, 24.8.2021, CN
(45) 25.11.2026
(73) Jiangsu Hengrui Pharmaceuticals Co., Ltd., Lianyungang, Jiangsu, CN;
Shanghai Hengrui Pharmaceutical Co., Ltd., Shanghai, CN;

(72) YANG Fanglong, Shanghai, CN;
JIA Minqiang, Shanghai, CN;
TANG Huanyu, Shanghai, CN;
QUE Yonglei, Shanghai, CN;
HE Feng, Shanghai, CN;
TAO Weikang, Shanghai, CN;
(74) HAVEL & PARTNERS s.r.o., advokátska kancelária, Bratislava - mestská časť Staré Mesto, SK;
(86) PCT/CN2022/095441
(87) WO 2022/247920
(54) Chinolínamínová zlúčenina, spôsob jej prípravy a jej použitie vo farmaceutických kompozíciách

---

(51) ***C07D 413/04*** (2006.01)
A01N 43/88 (2006.01)
A01N 43/58 (2006.01)
(11) E 49384
(96) 21732892.1, 16.6.2021
(97) 4168404, 9.9.2026
(30) 20180713, 18.6.2020, EP
(45) 25.11.2026
(73) Bayer Aktiengesellschaft, Leverkusen, DE;
(72) GEIST Julie, Lyon, FR;
MONTAGNE Cyril, Lyon, FR;
NICOLAS Lionel, Lyon, FR;
TSUCHIYA Tomoki, Lyon, FR;
THOMAS Vincent, Lyon, FR;
LOQUE Dominique, Satigny, CH;
(74) Mgr. Jana Šuranová Traplová, advokátka, Bratislava - mestská časť Rača, SK;
(86) PCT/EP2021/066190
(87) WO 2021/255071
(54) Deriváty 3-(pyridazín-4-yl)-5,6-dihydro-4H-1,2,4--oxadiazínu ako fungicídy na ochranu plodín

---

(51) ***C07D 471/04*** (2006.01)
(11) E 49365
(96) 22195151.0, 11.11.2016
(97) 4163281, 22.7.2026
(30) 201562255041 P, 13.11.2015, US
(45) 25.11.2026
(62) 16865156.0
(73) Oppilan Pharma Ltd., Cambridge, GB;
(72) MOHAN Raju, Encinitas, CA, US;
NUSS John, Carlsbad, CA, US;
HARRIS Jason, Carlsbad, CA, US;
(74) TOMEŠ – Patentová a známková kancelária, s. r. o., Bratislava - mestská časť Dúbravka, SK;
(54) Postup prípravy heterocyklických zlúčenín na liečbu ochorení a medziproduktové zlúčeniny používané pri tomto spôsobe

---

(51) ***C07D 487/04*** (2006.01)
C07D 491/04 (2006.01)
C07D 495/04 (2006.01)
C07D 519/00 (2006.01)
A61P 25/00 (2006.01)
A61P 25/14 (2006.01)
A61P 25/28 (2006.01)
A61K 31/4985 (2006.01)
A61K 31/5025 (2006.01)
(11) E 49386
(96) 24168248.3, 25.6.2019
(97) 4434990, 15.7.2026
(30) 201862690653 P, 27.6.2018, US
(45) 25.11.2026
(62) 19736566.1
(73) PTC Therapeutics HD, Inc., Warren, NJ, US;
(72) SYDORENKO Nadiya, Princeton, US;
ALAM Rauful, Piscataway, US;
ARNOLD Michael A., Flemington, US;
BABU Suresh, Pennington, US;
BHATTACHARYYA Anuradha, Edison, US;
CHEN Guangming, Bridgewater, US;
GERASYUTO Aleksey I., Flemington, US;
KARP Gary Mitchell, Princeton Junction, US;
KASSICK Andrew J., Wexford, US;
MAZZOTTI Anthony R., Rahway, US;
MOON Young-Choon, Warren, US;
NARASIMHAN Jana, Scotch Plains, US;
PATEL Jigar, Edison, US;
TURPOFF Anthony, Hillsborough, US;
WOLL Matthew G., Dunellen, US;
YAN Wuming, Wayne, US;
ZHANG Nanjing, Princeton, US;
(74) HAVEL & PARTNERS s.r.o., advokátska kancelária, Bratislava - mestská časť Staré Mesto, SK;
(54) Heterocyklické a heteroarylové zlúčeniny na liečbu huntingtonovej choroby

---

(51) ***C07D 491/107*** (2006.01)
A61P 25/00 (2006.01)
A61K 31/454 (2006.01)
A61K 31/506 (2006.01)
(11) E 49381
(96) 20793461.3, 7.10.2020
(97) 4041737, 22.7.2026
(30) 201962912986 P, 9.10.2019, US
(45) 25.11.2026
(73) Novartis AG, Basel, CH;
(72) CALHOUN Amy, Cambridge, Massachusetts, US;
CHEN Xin, Cambridge, Massachusetts, US;
GARDINIER Kevin Matthew, Cambridge, Massachusetts, US;
HALL Edward Charles, Cambridge, Massachusetts, US;
JENDZA Keith, Cambridge, Massachusetts, US;
LABBE-GIGUERE Nancy, Cambridge, Massachusetts, US;
NEEF James, Cambridge, Massachusetts, US;
PALACIOS Daniel Steven, Cambridge, Massachusetts, US;
QIAN Ming, Cambridge, Massachusetts, US;
SHULTZ Michael David, Cambridge, Massachusetts, US;
THOMSON Christopher G., Cambridge, Massachusetts, US;
WANG Kate Yaping, Cambridge, Massachusetts, US;
YANG Fan, Cambridge, Massachusetts, US;
(74) HAVEL & PARTNERS s.r.o., advokátska kancelária, Bratislava - mestská časť Staré Mesto, SK;

(86) PCT/IB2020/059431
(87) WO 2021/070091
(54) Deriváty 5-oxa-2-azaspiro[3.4]oktánu ako agonisty receptora M4

---

(51) ***C07J 3/00*** (2006.01)
C07J 5/00 (2006.01)
C07J 7/00 (2006.01)
C07J 17/00 (2006.01)
C07J 43/00 (2006.01)
C07J 41/00 (2006.01)
C07J 51/00 (2006.01)
C07J 53/00 (2006.01)
C07J 71/00 (2006.01)
A61K 31/57 (2006.01)
A61K 31/573 (2006.01)
A61K 31/58 (2006.01)
A61P 25/00 (2006.01)
(11) E 49363
(96) 19750850.0, 31.1.2019
(97) 3750908, 1.7.2026
(30) 201810141153, 11.2.2018, CN
201810180543, 5.3.2018, CN
201810491114, 21.5.2018, CN
201810771964, 13.7.2018, CN
201811408081, 23.11.2018, CN
(45) 25.11.2026
(73) Jiangsu Hansoh Pharmaceutical Group Co., Ltd., Lianyungang, Jiangsu, CN;
Shanghai Hansoh Biomedical Co., Ltd., Shanghai, CN;
(72) SU Yidong, Lianyungang, Jiangsu, CN;
DENG Haining, Lianyungang, Jiangsu, CN;
CHEN Xiaopo, Lianyungang, Jiangsu, CN;
BAO Rudi, Lianyungang, Jiangsu, CN;
ZHANG Fujun, Lianyungang, Jiangsu, CN;
(74) Zathurecka INPARTNERS GROUP s.r.o., Banská Bystrica, SK;
(86) PCT/CN2019/074134
(87) WO 2019/154257
(54) Steroidné deriváty ako regulátory, spôsob na ich prípravu a ich použitia

---

(51) ***C07K 14/605*** (2006.01)
A61K 38/26 (2006.01)
A61P 3/10 (2006.01)
A61K 9/00 (2006.01)
A61K 9/08 (2006.01)
A61K 47/26 (2006.01)
(11) E 49336
(96) 20909624.7, 29.12.2020
(97) 4086277, 26.8.2026
(30) 201911397405, 30.12.2019, CN
202011053306, 29.9.2020, CN
(45) 25.11.2026
(73) Gan & Lee Pharmaceuticals Co., Ltd., Beijing, CN;
(72) GAN Zhongru, Beijing, CN;
CHEN Wei, Beijing, CN;
ZHANG Yining, Beijing, CN;
XUE Fangkai, Beijing, CN;
CAI Lingyu, Beijing, CN;
NIU Jianghong, Beijing, CN;
MU Bin, Beijing, CN;
(74) HAVEL & PARTNERS s.r.o., advokátska kancelária, Bratislava - mestská časť Staré Mesto, SK;
(86) PCT/CN2020/141057
(87) WO 2021/136303
(54) Dlhodobo pôsobiaca zlúčenina GLP-1

---

(51) ***C07K 16/28*** (2006.01)
A61P 35/00 (2006.01)
(11) E 49321
(96) 21194637.1, 11.4.2017
(97) 3978531, 29.7.2026
(30) 201662321476 P, 12.4.2016, US
(45) 25.11.2026
(62) 17717393.7
(73) Les Laboratoires Servier, Suresnes Cedex, FR;
(72) Lindsted Trine, Farum, DK;
Gjetting Torben, Jyllinge, DK;
Galler Gunther Roland, Jyllinge, DK;
Gad Monika, Alleroed, DK;
Grandal Michael Monrad, Ballerup, DK;
Koefoed Klaus, Copenhagen S, DK;
Kragh Michael, Copenhagen N, DK;
Horak Ivan David, West Orange, US;
Bouquin Thomas, Alleroed, DK;
Pedersen Mikkel Wandahl, Alleroed, DK;
(74) HAVEL & PARTNERS s.r.o., advokátska kancelária, Bratislava - mestská časť Staré Mesto, SK;
(54) Protilátky anti-TIM-3 a kompozície

---

(51) ***C07K 16/28*** (2006.01)
A61K 31/675 (2006.01)
A61P 35/00 (2006.01)
A61K 39/395 (2006.01)
(11) E 49324
(96) 18711195.0, 20.2.2018
(97) 3585812, 1.7.2026
(30) 201762461672 P, 21.2.2017, US
201762595190 P, 6.12.2017, US
(45) 25.11.2026
(73) REGENERON PHARMACEUTICALS, INC., Tarrytown, NY, US;
(72) RIETSCHEL Petra, Tarrytown, New York, US;
LOWY Israel, Tarrytown, New York, US;
(74) HAVEL & PARTNERS s.r.o., advokátska kancelária, Bratislava - mestská časť Staré Mesto, SK;
(86) PCT/US2018/018747
(87) WO 2018/156494
(54) Protilátky anti-PD-1 na liečbu karcinómu pľúc

---

(51) ***C07K 16/28*** (2006.01)
A61K 39/395 (2006.01)
A61P 3/00 (2006.01)
A61K 39/00 (2006.01)
(11) E 49330
(96) 25187542.3, 8.11.2017
(97) 4613772, 22.7.2026
(30) 201662419062 P, 8.11.2016, US
(45) 25.11.2026

(62) 17801273.8
(73) REGENERON PHARMACEUTICALS, INC., Tarrytown, NY, US;
(72) GROMADA Jesper, Concord, US;
STEVIS Panayiotis, Tarrytown, US;
ALTAREJOS Judith, Tarrytown, US;
(74) HAVEL & PARTNERS s.r.o., advokátska kancelária, Bratislava - mestská časť Staré Mesto, SK;
(54) Väzbové proteíny pre antigén antagonizujúci leptínový receptor

---

(51) ***C07K 16/28*** (2006.01)
A61K 39/395 (2006.01)
A61P 35/02 (2006.01)
A61P 37/00 (2006.01)
(11) E 49352
(96) 19196304.0, 15.11.2012
(97) 3611193, 26.8.2026
(30) 201161560144 P, 15.11.2011, US
201161560149 P, 15.11.2011, US
201161560162 P, 15.11.2011, US
201161560178 P, 15.11.2011, US
201161560183 P, 15.11.2011, US
201261651486 P, 24.5.2012, US
201261651474 P, 24.5.2012, US
(45) 25.11.2026
(62) 12805432.7
(73) Amgen Research (Munich) GmbH, München, DE;
Amgen Inc., Thousand Oaks, California, US;
(72) KUFER Peter, Munich, DE;
RAUM Tobias, Munich, DE;
HOFFMANN Patrick, Munich, DE;
KISCHEL Roman, Munich, DE;
LUTTERBUESE Ralf, Munich, DE;
RAU Doris, Munich, DE;
ADAM Paul, Ingelheim am Rhein, DE;
BORGES Eric, Ingelheim am Rhein, DE;
HEBEIS Barbara, Ingelheim am Rhein, DE;
HIPP Susanne, Ingelheim am Rhein, DE;
(74) Mgr. Jana Šuranová Traplová, advokátka, Bratislava - mestská časť Rača, SK;
(54) Väzbové molekuly pre BCMA a CD3

---

(51) ***C07K 16/38*** (2006.01)
A61K 39/395 (2006.01)
A61K 39/00 (2006.01)
(11) E 49312
(96) 16763319.7, 10.8.2016
(97) 3337827, 8.7.2026
(30) 201562207229 P, 19.8.2015, US
201662360205 P, 8.7.2016, US
(45) 25.11.2026
(73) Pfizer Inc., New York, NY, US;
(72) APGAR James R., Newton, Massachusetts, US;
BENARD Susan, Melrose, Massachusetts, US;
CARVEN Gregory J., Maynard, Massachusetts, US;
HETT Sunita R., Arlington, Massachusetts, US;
HOLSTI Matthew, Boston, Massachusetts, US;
JASUJA Reema, Cambridge, Massachusetts, US;
JIN Macy, Lexington, Massachusetts, US;
JUO Zong Sean, Cambridge, Massachusetts, US;
PITTMAN Debra, Windham, New Hampshire, US;
STAHL Mark, Lexington, Massachusetts, US;
(74) TOMEŠ – Patentová a známková kancelária, s. r. o., Bratislava - mestská časť Dúbravka, SK;
(86) PCT/IB2016/054814
(87) WO 2017/029583
(54) Protilátky inhibujúce dráhu tkanivového faktora a ich použitie

---

(51) ***C08L 7/00*** (2006.01)
C08L 9/00 (2006.01)
(11) E 49356
(96) 22840715.1, 20.12.2022
(97) 4463511, 2.9.2026
(30) 22150771, 10.1.2022, EP
(45) 25.11.2026
(73) Evonik Operations GmbH, Essen, DE;
Forward Engineering GmbH, München, DE;
(72) ALTING Kirsten, Münster, DE;
PAASCHE Alexander, Haltern am See, DE;
NAGEL Manfred, Reken, DE;
BUSCHULTE Tim, München, DE;
MAIER Robert, München, DE;
VAN DER MEULEN Leonie, München, DE;
VAIKUNTAM Sankar Raman, Wesseling, DE;
KOCH Philipp, München, DE;
(74) HAVEL & PARTNERS s.r.o., advokátska kancelária, Bratislava - mestská časť Staré Mesto, SK;
(86) PCT/EP2022/086977
(87) WO 2023/131515
(54) Sieťovateľná kompozícia na báze prášku alebo granulovaného materiálu obsahujúceho elastomér a elastomérne zmesi a výrobky z nej získateľné

---

(51) ***C08L 9/00*** (2006.01)
C08L 21/00 (2006.01)
B60C 1/00 (2006.01)
C08L 9/06 (2006.01)
(11) E 49350
(96) 21716773.3, 12.4.2021
(97) 4146734, 2.9.2026
(30) 20172688, 4.5.2020, EP
(45) 25.11.2026
(73) Evonik Operations GmbH, Essen, DE;
(72) KRANNIG Kai-Steffen, Dortmund, DE;
VAIKUNTAM Sankar Raman, Wesseling, DE;
WEHMEIER André, Bornheim, DE;
(74) HAVEL & PARTNERS s.r.o., advokátska kancelária, Bratislava - mestská časť Staré Mesto, SK;
(86) PCT/EP2021/059389
(87) WO 2021/223961
(54) Gumové zmesi so zlepšenými vlastnosťami

---

(51) ***C12N 15/00*** (2006.01)
C12N 15/09 (2006.01)
C12N 15/11 (2006.01)
C12N 15/14 (2006.01)
C12N 15/85 (2006.01)

(11) **E 49346**
(96) 18768324.8, 16.3.2018
(97) 3596213, 12.8.2026
(30) 201762472892 P, 17.3.2017, US
(45) 25.11.2026
(73) Adverum Biotechnologies, Inc., Redwood City, CA, US;
(72) KERAVALA Annahita, Redwood City California, US;
(74) HAVEL & PARTNERS s.r.o., advokátska kancelária, Bratislava - mestská časť Staré Mesto, SK;
(86) PCT/US2018/022996
(87) WO 2018/170473
(54) **Kompozície a spôsoby na zvýšenú génovú expresiu**

---

(51) ***C21B 7/06*** (2006.01)
B32B 18/00 (2006.01)
C04B 35/043 (2006.01)
C04B 35/06 (2006.01)
F27B 3/14 (2006.01)
F27D 1/00 (2006.01)
F27D 1/10 (2006.01)
(11) **E 49347**
(96) 23801786.7, 7.11.2023
(97) 4619238, 10.6.2026
(30) 22207593, 15.11.2022, EP
(45) 25.11.2026
(73) Refractory Intellectual Property GmbH & Co. KG, Wien, AT;
(72) LANZENBERGER Ronald, Leoben, AT;
WAPPEL David, Leoben, AT;
ZETTL Karl-Michael, Vienna, AT;
WUCHER Johannes, Vienna, AT;
(74) JUDr. Svetozár Juran, advokát, Bratislava - mestská časť Karlova Ves, SK;
(86) PCT/EP2023/081047
(87) WO 2024/104840
(54) **Žiaruvzdorná výmurovka umiestnená na dne metalurgickej jednotky na uchovávanie roztaveného kovu, spôsob pripravy žiaruvzdornej výmurovky umiestnenej na dne metalurgickej jednotky na uchovávanie roztaveného kovu a metalurgická jednotka na uchovávanie roztaveného kovu**

---

(51) ***C22B 3/06*** (2006.01)
C22B 1/02 (2006.01)
C22B 5/12 (2006.01)
C22B 3/08 (2006.01)
C22B 3/10 (2006.01)
C22B 3/00 (2006.01)
C01G 53/10 (2006.01)
C22B 3/04 (2006.01)
C22B 3/22 (2006.01)
C22B 3/38 (2006.01)
C22B 3/44 (2006.01)
C22B 23/00 (2006.01)
C22B 23/02 (2006.01)
C22B 23/06 (2006.01)
C22B 26/12 (2006.01)
H01M 4/525 (2010.01)
C01G 53/04 (2025.01)
C22B 3/26 (2006.01)

(11) **E 49331**
(96) 24752334.3, 4.7.2024
(97) 4538403, 9.9.2026
(30) 20230112131, 25.8.2023, KR
20240080945, 21.6.2024, KR
(45) 25.11.2026
(73) Korea Zinc Co., Ltd., Seoul, KR;
Kemco, Seoul, KR;
(72) CHOI Heon Sik, Ulsan, KR;
LEE Je Joong, Seoul, KR;
(74) HÖRMANN & PARTNERS s.r.o., Bratislava - mestská časť Nové Mesto, SK;
(86) PCT/KR2024/009459
(87) WO 2025/048221
(54) **Spôsob prípravy vodného roztoku síranu nikelnatého zo suroviny obsahujúcej nikel**

---

(51) ***C22B 3/06*** (2006.01)
C22B 1/02 (2006.01)
C22B 5/12 (2006.01)
C22B 3/08 (2006.01)
C22B 3/10 (2006.01)
C22B 3/00 (2006.01)
C01G 53/10 (2006.01)
C22B 3/04 (2006.01)
C22B 3/22 (2006.01)
C22B 3/38 (2006.01)
C22B 3/44 (2006.01)
C22B 23/00 (2006.01)
C22B 23/02 (2006.01)
C22B 23/06 (2006.01)
C22B 26/12 (2006.01)
H01M 4/525 (2010.01)
(11) **E 49361**
(96) 24752333.5, 18.4.2024
(97) 4538402, 9.9.2026
(30) 20230112131, 25.8.2023, KR
20240003647, 9.1.2024, KR
(45) 25.11.2026
(73) Korea Zinc Co., Ltd., Seoul, KR;
Kemco, Seoul, KR;
(72) CHOI Heon Sik, Ulsan, KR;
LEE Je Joong, Seoul, KR;
(74) HÖRMANN & PARTNERS s.r.o., Bratislava - mestská časť Nové Mesto, SK;
(86) PCT/KR2024/005234
(87) WO 2025/048110
(54) **Kompletný spôsob tavenia niklu na získavanie kovového niklu zo surovín obsahujúcich nikel**

---

(51) ***C22B 3/06*** (2006.01)
C22B 1/02 (2006.01)
C22B 5/12 (2006.01)
C22B 3/08 (2006.01)
C22B 3/10 (2006.01)
C22B 3/00 (2006.01)
C01G 53/10 (2006.01)
C22B 3/04 (2006.01)
C22B 3/22 (2006.01)
C22B 3/38 (2006.01)

C22B 3/44 (2006.01)
C22B 23/00 (2006.01)
C22B 23/02 (2006.01)
C22B 23/06 (2006.01)
C22B 26/12 (2006.01)
H01M 4/525 (2010.01)
C01G 53/04 (2025.01)
C22B 3/26 (2006.01)

(11) E 49391
(96) 24752337.6, 18.4.2024
(97) 4538400, 9.9.2026
(30) 20230112131, 25.8.2023, KR
20240003684, 9.1.2024, KR
(45) 25.11.2026
(73) Korea Zinc Co., Ltd., Seoul, KR;
Kemco, Seoul, KR;
(72) CHOI Heon Sik, Ulsan, KR;
LEE Je Joong, Seoul, KR;
(74) HÖRMANN & PARTNERS s.r.o., Bratislava - mestská časť Nové Mesto, SK;
(86) PCT/KR2024/005240
(87) WO 2025/048111
(54) Komplexný spôsob tavenia niklu na regeneráciu oxidu nikelnatého zo surovín obsahujúcich nikel

---

(51) ***C22B 7/00*** (2006.01)
C22B 1/02 (2006.01)
C22B 3/04 (2006.01)
C22B 3/06 (2006.01)
C22B 3/08 (2006.01)
C22B 3/10 (2006.01)
C22B 3/22 (2006.01)
C22B 3/38 (2006.01)
C22B 3/44 (2006.01)
C22B 3/00 (2006.01)
C22B 5/12 (2006.01)
C22B 23/02 (2006.01)
C22B 23/06 (2006.01)
C01G 53/10 (2006.01)
H01M 4/525 (2010.01)
C22B 26/12 (2006.01)

(11) E 49329
(96) 24752332.7, 18.4.2024
(97) 4538401, 9.9.2026
(30) 20230112131, 25.8.2023, KR
20240003645, 9.1.2024, KR
(45) 25.11.2026
(73) Korea Zinc Co., Ltd., Seoul, KR;
Kemco, Seoul, KR;
(72) CHOI Heon Sik, Ulsan, KR;
LEE Je Joong, Seoul, KR;
(74) HÖRMANN & PARTNERS s.r.o., Bratislava - mestská časť Nové Mesto, SK;
(86) PCT/KR2024/005226
(87) WO 2025/048109
(54) Kompletná metóda tavenia niklu na získavanie hydroxidu niklu zo surovín obsahujúcich nikel

---

(51) ***C22B 26/12*** (2006.01)
H01M 10/54 (2006.01)
C01D 15/02 (2006.01)
C01G 53/00 (2025.01)
C01G 45/00 (2025.01)
C22B 3/00 (2006.01)
C22B 1/02 (2006.01)
C22B 7/00 (2006.01)
H01M 4/04 (2006.01)
H01M 4/1391 (2010.01)
H01M 4/505 (2010.01)
H01M 4/525 (2010.01)
H01M 4/58 (2010.01)
C22B 3/08 (2006.01)
C22B 3/44 (2006.01)

(11) E 49314
(96) 23751522.6, 27.3.2023
(97) 4443601, 9.9.2026
(30) 20220040519, 31.3.2022, KR
(45) 25.11.2026
(73) Korea Zinc Co., Ltd., Seoul, KR;
Kemco, Seoul, KR;
(72) CHOI Chang Young, Seoul, KR;
LEE Je Joong, Seoul, KR;
(74) HÖRMANN & PARTNERS s.r.o., Bratislava - mestská časť Nové Mesto, SK;
(86) PCT/KR2023/004018
(87) WO 2023/191414
(54) Spôsob prípravy sekundárneho batériového materiálu z čiernej hmoty

---

(51) ***D01D 5/00*** (2006.01)

(11) E 49366
(96) 20796552.6, 21.10.2020
(97) 4051830, 8.7.2026
(30) PA201901264, 28.10.2019, DK
(45) 25.11.2026
(73) JP Air Tech ApS, Sakskøbing, DK;
(72) POULSEN Jørgen Bech, Sakskøbing, DK;
(74) Ing. Ivan Belička - Markoffice - známková, patentová a súdnoznalecká kancelária, Banská Bystrica, SK;
(86) PCT/EP2020/079623
(87) WO 2021/083762
(54) Prístroj na výrobu vlákien elektrostatickým zvlákňovaním

---

(51) ***D01G 11/00*** (2006.01)
B09B 3/40 (2022.01)
B09B 3/45 (2022.01)

(11) E 49348
(96) 22798163.6, 14.10.2022
(97) 4416324, 22.7.2026
(30) 202105808, 14.10.2021, BE
(45) 25.11.2026
(73) Regeneration BV, Waarschoot, BE;
(72) VANHOECK Cédric, Waarschoot, BE;
ALLOUCHE William, Waarschoot, BE;
(74) Zivko Mijatovic and Partners s. r. o., Bratislava - mestská časť Petržalka, SK;
(86) PCT/EP2022/078649

(87) WO 2023/062190
(54) Pec na prehriatu paru a vzduch na rozoberanie textilných výrobkov

---

(51) ***E02D 3/00*** (2006.01)
B29C 48/21 (2019.01)
B32B 3/26 (2006.01)
(11) E 49337
(96) 22912620.6, 19.12.2022
(97) 4423343, 15.7.2026
(30) 202163291624 P, 20.12.2021, US
(45) 25.11.2026
(73) Tensar International Corporation, Alpharetta, Georgia, US;
(72) CURSON Andrew, Burnley, Lancashire, GB;
JENKINS Tom-Ross, Baildon, Bradford, GB;
WALLER Andrew Edward, Newton Le Willows, Merseyside, GB;
GALLAGHER Daniel John, Adlington, Chorley, GB;
BAKER Daniel Mark, Broomfield, CO, US;
TYAGI Manoj Kumar, Fayetteville, GA, US;
CAVANAUGH Joseph, Cumming, GA, US;
(74) HAVEL & PARTNERS s.r.o., advokátska kancelária, Bratislava - mestská časť Staré Mesto, SK;
(86) PCT/US2022/081913
(87) WO 2023/122524
(54) Expandované viacvrstvové integrálne geomreže a spôsoby ich výroby a použitia

---

(51) ***E04B 5/02*** (2006.01)
E04B 1/94 (2006.01)
(11) E 49354
(96) 23798849.8, 31.10.2023
(97) 4612380, 16.9.2026
(30) PCT/IB2022/060550, 2.11.2022, WO
(45) 25.11.2026
(73) ArcelorMittal, Luxembourg, LU;
(72) BIRARDA Vincent, Murles, FR;
(74) MAJLINGOVÁ & PARTNERS, s. r. o., Bratislava - mestská časť Petržalka, SK;
(86) PCT/IB2023/060940
(87) WO 2024/095139
(54) Prvok spriahnutej stropnej dosky a jeho zostava

---

(51) ***E04B 5/32*** (2006.01)
E04C 5/01 (2006.01)
E04C 5/07 (2006.01)
E04B 5/43 (2006.01)
E02D 27/01 (2006.01)
E04C 2/04 (2006.01)
E04C 2/06 (2006.01)
E04C 3/26 (2006.01)
E01C 11/18 (2006.01)
E01C 11/20 (2006.01)
(11) E 49371
(96) 21713670.4, 24.3.2021
(97) 4127345, 19.8.2026
(30) 20075006, 24.3.2020, EP
(45) 25.11.2026
(73) NV Bekaert SA, Zwevegem, BE;
CCL Stressing International Ltd, Leeds, GB;
(72) THOOFT Hendrik, Welden, BE;
HAYEK Carol, Leeds, GB;
(74) Zathurecka INPARTNERS GROUP s.r.o., Banská Bystrica, SK;
(86) PCT/EP2021/057580
(87) WO 2021/191283
(54) Dodatočne predpätá betónová doska s vláknami

---

(51) ***E04H 4/10*** (2006.01)
A01G 9/22 (2006.01)
B60J 11/02 (2006.01)
A63C 19/12 (2006.01)
B60J 7/08 (2006.01)
(11) E 49332
(96) 25150043.5, 2.1.2025
(97) 4589096, 19.8.2026
(30) 202405035, 22.1.2024, BE
(45) 25.11.2026
(73) Becoflex, Strépy-Bracquegnies, BE;
(72) COENRAETS Benoît, Strepy-Bracquegnies, BE;
(74) HÖRMANN & PARTNERS s.r.o., Bratislava - mestská časť Nové Mesto, SK;
(54) Zariadenie na zakrytie povrchu zahrnujúce mechanizmus pozdĺžneho posunu bubnu, vybavené spojkovým systémom

---

(51) ***F04D 29/047*** (2006.01)
F16C 33/20 (2006.01)
A47L 15/42 (2006.01)
F04D 13/06 (2006.01)
(11) E 49343
(96) 20772216.6, 3.9.2020
(97) 4208650, 8.7.2026
(45) 25.11.2026
(73) Schunk Kohlenstofftechnik GmbH, Heuchelheim, DE;
(72) RINN Guenter, Lahnau, DE;
VOORMANN Hauke, Linden, DE;
(74) JUDr. Eva Bušová, advokátka, Bratislava - mestská časť Staré Mesto, SK;
(86) PCT/EP2020/074639
(87) WO 2022/048753
(54) Spôsob výroby puzdra klzného ložiska a puzdro klzného ložiska

---

(51) ***F16F 1/12*** (2006.01)
(11) E 49342
(96) 18158124.0, 22.2.2018
(97) 3366944, 8.7.2026
(30) 201762463574 P, 24.2.2017, US
(45) 25.11.2026
(73) General Kinematics Corporation, Crystal Lake, IL, US;
(72) QUINN Kerry William, Palatine, IL, US;
STEFFES JR. Ed, Woodstock, IL, US;
(74) JUDr. Eva Bušová, advokátka, Bratislava - mestská časť Staré Mesto, SK;
(54) Pružinová zostava s chráneným pripevňovacím miestom

---

(51) ***F23C 3/00*** (2006.01)
F23G 5/12 (2006.01)
F23G 5/16 (2006.01)
F23G 5/32 (2006.01)
(11) **E 49339**
(96) 24715026.1, 6.2.2024
(97) 4677264, 15.7.2026
(30) 500102023, 6.2.2023, SK
(45) 25.11.2026
(73) Babjak Samuel, Ing., Bratislava, SK;
Kopačka Milan, Ing., Marianka, SK;
(72) Babjak Samuel, Ing., Bratislava, SK;
Kopačka Milan, Ing., Marianka, SK;
(74) MAJLINGOVÁ & PARTNERS, s. r. o., Bratislava - mestská časť Petržalka, SK;
(86) PCT/SK2024/050002
(87) WO 2024/167469
(54) **Cyklónová pec, zariadenie na intenzívne spaľovanie materiálu, spôsob intenzívneho spaľovania materiálu a použitie cyklónovej pece**

---

(51) ***F28D 7/02*** (2006.01)
F28D 21/00 (2006.01)
(11) **E 49382**
(96) 22754653.8, 22.7.2022
(97) 4558771, 12.8.2026
(45) 25.11.2026
(73) Lummus Technology LLC, Bloomfield, New Jersey, US;
(72) JIBB Richard John, Bloomfield, New Jersey, US;
GROPPI Roberto, Bloomfield, New Jersey, US;
BRIGNONE Vincenzo Marco, Bloomfield, New Jersey, US;
(74) inventa Patentová a známková kancelária s. r. o., Bratislava - mestská časť Staré Mesto, SK;
(86) PCT/US2022/037979
(87) WO 2024/019731
(54) **Systém spätného získavania tepla z odtokového prúdu reaktora**

---

(51) ***G02F 1/167*** (2019.01)
G02F 1/1675 (2019.01)
(11) **E 49335**
(96) 20762392.7, 29.1.2020
(97) 3931632, 15.7.2026
(30) 201962809978 P, 25.2.2019, US
(45) 25.11.2026
(73) E Ink Corporation, Billerica, Massachusetts, US;
(72) PARK Jin-Gyu, Billerica, Massachusetts, US;
PAOLINI Richard J. Jr., Billerica, Massachusetts, US;
WIDGER Peter Carsten Bailey, Billerica, Massachusetts, US;
SMITH Jillian, Billerica, Massachusetts, US;
ANSETH Jay William, Billerica, Massachusetts, US;
HERB Craig A., Billerica, Massachusetts, US;
HARRIS George G., Billerica, Massachusetts, US;
ROMANOWSKY Mark Benjamin, Billerica, Massachusetts, US;
(74) Mgr. Jana Šuranová Traplová, advokátka, Bratislava - mestská časť Rača, SK;
(86) PCT/US2020/015726
(87) WO 2020/176193
(54) **Kompozitné elektroforetické častice a fólie s premenlivou priepustnosťou, ktoré ich obsahujú**

---

(51) ***G06F 3/14*** (2006.01)
G06F 3/01 (2006.01)
G06F 9/46 (2006.01)
G06F 3/0481 (2022.01)
G06F 3/0488 (2022.01)
G06F 3/04886 (2022.01)
(11) **E 49323**
(96) 24171722.2, 31.7.2014
(97) 4379522, 2.9.2026
(30) 20130091174, 31.7.2013, KR
(45) 25.11.2026
(62) 14832929.5
(73) Samsung Electronics Co., Ltd., Suwon-si, Gyeonggi-do, KR;
(72) KIM Young-jin, Suwon-si, KR;
KIM Sung-hee, Suwon-si, KR;
LEE Seung-woon, Suwon-si, KR;
KIM Kang-tae, Suwon-si, KR;
KIM Tae-soo, Suwon-si, KR;
CHOI Jung-hwan, Suwon-si, KR;
(74) HÖRMANN & PARTNERS s.r.o., Bratislava - mestská časť Nové Mesto, SK;
(54) **Spôsob a zariadenie na zobrazovanie aplikácie**

---

(51) ***G06F 3/14*** (2006.01)
G06F 1/16 (2006.01)
G06F 3/0481 (2022.01)
G06F 3/0484 (2022.01)
G06F 9/451 (2018.01)
G06F 3/04886 (2022.01)
G06F 9/48 (2006.01)
G06F 9/50 (2006.01)
H04M 1/02 (2006.01)
(11) **E 49326**
(96) 24202311.7, 9.2.2021
(97) 4462761, 2.9.2026
(30) 20200015942, 10.2.2020, KR
(45) 25.11.2026
(62) 21753129.2
(73) Samsung Electronics Co., Ltd., Suwon-si, Gyeonggi-do, KR;
(72) Min Byungwoo, Suwon-si Gyeonggi-do, KR;
Han Nawoong, Suwon-si Gyeonggi-do, KR;
Choi Seonghoon, Suwon-si Gyeonggi-do, KR;
Kim Sangheon, Suwon-si, Gyeonggi-do, KR;
An Jinwan, Suwon-si, Gyeonggi-do, KR;
(74) HÖRMANN & PARTNERS s.r.o., Bratislava - mestská časť Nové Mesto, SK;
(54) **Elektronické zariadenie na poskytovanie pracovnej obrazovky aplikácie a spôsob jeho prevádzky**

---

(51) ***G06F 3/14*** (2006.01)
G06F 3/01 (2006.01)
G06F 9/46 (2006.01)
G06F 3/0481 (2022.01)

G06F 3/0488 (2022.01)
G06F 3/04886 (2022.01)
(11) E 49362
(96) 25179976.3, 31.7.2014
(97) 4592810, 2.9.2026
(30) 20130091174, 31.7.2013, KR
(45) 25.11.2026
(62) 14832929.5
(73) Samsung Electronics Co., Ltd., Suwon-si, Gyeonggi-do, KR;
(72) KIM Young-jin, Suwon-si, KR;
KIM Sung-hee, S Suwon-si, KR;
LEE Seung-woon, Suwon-si, KR;
KIM Kang-tae, Suwon-si, KR;
KIM Tae-soo, Suwon-si, KR;
CHOI Jung-hwan, Suwon-si, KR;
(74) HÖRMANN & PARTNERS s.r.o., Bratislava - mestská časť Nové Mesto, SK;
(54) Spôsob a zariadenie na zobrazovanie aplikácie

---

(51) ***G06Q 10/08*** (2024.01)
(11) E 49322
(96) 14828374.0, 10.12.2014
(97) 3087539, 1.7.2026
(30) 201315018, 20.12.2013, TR
(45) 25.11.2026
(73) FFPS Bilgi Teknolojileri Danismanlik Dis Ticaret Ve Egitim Hizmetleri San. Ve TIC.LTD.STI., Konya, TR;
(72) INAN Murat, Konya, TR;
TUNÇ Süleyman, Konya, TR;
(74) MAJLINGOVÁ & PARTNERS, s. r. o., Bratislava - mestská časť Petržalka, SK;
(86) PCT/TR2014/000498
(87) WO 2015/094140
(54) Systém na meranie a sledovanie odpadu

---

(51) ***H01R 31/06*** (2006.01)
H01R 13/73 (2006.01)
B60L 53/16 (2019.01)
B60L 53/18 (2019.01)
B60L 53/302 (2019.01)
(11) E 49360
(96) 23769762.8, 14.3.2023
(97) 4496146, 2.9.2026
(30) 202210250059, 14.3.2022, CN
(45) 25.11.2026
(73) Changchun Jetty Automotive Technology Co., Ltd., Changchun City, Jilin Province, CN;
(72) WANG Chao, Changchun, Jilin, CN;
(74) HÖRMANN & PARTNERS s.r.o., Bratislava - mestská časť Nové Mesto, SK;
(86) PCT/CN2023/081324
(87) WO 2023/174260
(54) Zostava konektora s funkciou chladenia kvapalinou a vozidlo

---

(51) ***H02K 15/24*** (2025.01)
H02K 15/35 (2025.01)
(11) E 49389
(96) 22814423.4, 11.11.2022
(97) 4434149, 16.9.2026
(30) 202100028979, 16.11.2021, IT
(45) 25.11.2026
(73) ATOP S.p.A., Barberino Tavarnelle, IT;
(72) CORBINELLI Rubino, Poggibonsi Frazione Staggia Senese, IT;
CALVO Giovanni, Barberino Tavarnelle, IT;
(74) Zathurecka INPARTNERS GROUP s.r.o., Banská Bystrica, SK;
(86) PCT/EP2022/081609
(87) WO 2023/088802
(54) Spôsob a zariadenie na zarovnanie vodivých prvkov indukčných vinutí

---

(51) ***H02S 20/23*** (2014.01)
H02S 20/24 (2014.01)
E04D 11/00 (2006.01)
(11) E 49390
(96) 25177592.0, 20.5.2025
(97) 4657749, 19.8.2026
(30) 2405500, 28.5.2024, FR
(45) 25.11.2026
(73) Altempo, Bennwihr, FR;
(72) RENAUD Stéphane, Bennwihr, FR;
BURDLOFF Pierre, Bennwihr, FR;
(74) PATENTSERVIS Bratislava, akciová spoločnosť, Bratislava, SK;
(54) Zostava krytia na zakrytie strechy prvého stavebného modulu

---

(51) ***H04L 9/40*** (2022.01)
H04K 3/00 (2006.01)
H04W 12/122 (2021.01)
(11) E 49344
(96) 24186848.8, 5.7.2024
(97) 4675975, 1.7.2026
(45) 25.11.2026
(73) Dirac AG, Zürich, CH;
(72) Baker Richard, Oxford, GB;
Erni Simon, Immensee, CH;
Kotuliak Martin, Zürich, CH;
(74) JUDr. Eva Bušová, advokátka, Bratislava - mestská časť Staré Mesto, SK;
(54) Zariadenie a spôsob pre neutralizáciu spojenia v telekomunikačnej sieti

---

(51) ***H04L 9/40*** (2022.01)
(11) E 49359
(96) 16739548.2, 26.5.2016
(97) 3304859, 24.6.2026
(30) UB20151009, 26.5.2015, IT
UA20162424, 8.4.2016, IT
(45) 25.11.2026
(73) AreaWFI, integrated system S.R.L., Milano, IT;
(72) FRIGERIO Tommaso, Milano, IT;
RIZZUTI Luca, Lauria PZ, IT;
(74) JUDr. Svetozár Juran, advokát, Bratislava - mestská časť Karlova Ves, SK;
(86) PCT/IB2016/053084

(87) WO 2016/189487
(54) Telekomunikačný systém pre zaistenie prenosu dát v ňom vnútri a s ním súvisiacich zariadení

---

(51) ***H04N 19/105*** (2014.01)
H04N 19/513 (2014.01)
H04N 19/132 (2014.01)
H04N 19/176 (2014.01)
H04N 19/70 (2014.01)
H04N 19/174 (2014.01)
(11) E 49387
(96) 25169915.3, 4.10.2019
(97) 4561068, 9.9.2026
(30) 201862740972 P, 4.10.2018, US
(45) 25.11.2026
(62) 19869170.1
(73) LG Electronics Inc., Yeongdeungpo-gu Seoul, KR;
(72) PARK Naeri, Seoul, KR;
KIM Seunghwan, Seoul, KR;
NAM Junghak, Seoul, KR;
LIM Jaehyun, Seoul, KR;
JANG Hyeongmoon, Seoul, KR;
(74) HÖRMANN & PARTNERS s.r.o., Bratislava - mestská časť Nové Mesto, SK;
(54) Spôsoby dekódovania a kódovania obrazu založené na histórii

---

(51) ***H04N 19/126*** (2014.01)
H04N 19/157 (2014.01)
H04N 19/176 (2014.01)
H04N 19/124 (2014.01)
(11) E 49349
(96) 20770510.4, 28.2.2020
(97) 3941054, 15.7.2026
(30) 2019044274, 11.3.2019, JP
(45) 25.11.2026
(73) CANON KABUSHIKI KAISHA, Ohta-ku Tokyo, JP;
(72) SHIMA Masato, Tokyo, JP;
(74) Mgr. Jana Šuranová Traplová, advokátka, Bratislava - mestská časť Rača, SK;
(86) PCT/JP2020/008422
(87) WO 2020/184227
(54) Dekodér obrazu, spôsob dekódovania obrazu a program

---

(51)	(11)	(51)	(11)	(51)	(11)	(51)	(11)
A01D 46/30	E 49358	***A61P 35/00***	E 49376	***C07D 487/04***	E 49386	***E02D 3/00***	E 49337
A01N 43/54	E 49328	***A61P 35/00***	E 49378	***C07D 491/107***	E 49381	***E04B 5/02***	E 49354
A24B 9/00	E 49355	***A63G 21/00***	E 49379	***C07J 3/00***	E 49363	***E04B 5/32***	E 49371
A24F 23/00	E 49364	***B01D 46/24***	E 49357	***C07K 14/605***	E 49336	***E04H 4/10***	E 49332
A61K 9/00	E 49374	***B05C 11/10***	E 49334	***C07K 16/28***	E 49321	***F04D 29/047***	E 49343
A61K 31/05	E 49313	***B26D 1/06***	E 49368	***C07K 16/28***	E 49324	***F16F 1/12***	E 49342
A61K 31/423	E 49377	***B29C 39/00***	E 49325	***C07K 16/28***	E 49330	***F23C 3/00***	E 49339
A61K 31/454	E 49311	***B32B 5/30***	E 49370	***C07K 16/28***	E 49352	***F28D 7/02***	E 49382
A61K 31/47	E 49319	***B41F 31/26***	E 49340	***C07K 16/38***	E 49312	***G02F 1/167***	E 49335
A61K 31/495	E 49333	***B60P 7/08***	E 49316	***C08L 7/00***	E 49356	***G06F 3/14***	E 49323
A61K 31/4985	E 49373	***B61G 9/06***	E 49372	***C08L 9/00***	E 49350	***G06F 3/14***	E 49326
A61K 31/519	E 49315	***B61G 9/22***	E 49388	***C12N 15/00***	E 49346	***G06F 3/14***	E 49362
A61K 31/555	E 49317	***B65H 75/18***	E 49375	***C21B 7/06***	E 49347	***G06Q 10/08***	E 49322
A61K 31/7048	E 49327	***B66B 11/00***	E 49367	***C22B 3/06***	E 49331	***H01R 31/06***	E 49360
A61K 35/745	E 49385	***C07C 277/08***	E 49341	***C22B 3/06***	E 49361	***H02K 15/24***	E 49389
A61K 38/00	E 49383	***C07D 207/267***	E 49320	***C22B 3/06***	E 49391	***H02S 20/23***	E 49390
A61K 38/26	E 49353	***C07D 213/65***	E 49310	***C22B 7/00***	E 49329	***H04L 9/40***	E 49344
A61K 39/395	E 49318	***C07D 239/22***	E 49369	***C22B 26/12***	E 49314	***H04L 9/40***	E 49359
A61K 47/50	E 49351	***C07D 403/06***	E 49338	***D01D 5/00***	E 49366	***H04N 19/105***	E 49387
A61M 5/142	E 49345	***C07D 413/04***	E 49384	***D01G 11/00***	E 49348	***H04N 19/126***	E 49349
A61N 5/01	E 49380	***C07D 471/04***	E 49365				

SC4A Sprístupnené opravené preklady európskych patentových spisov

(11) E 15448
(97) 2170959
(45) 25.11.2026
(54) Protilátky proti ľudskému receptoru PD-1 pre programovanú smrť buniek

(11) E 39266
(97) 3157571
(45) 25.11.2026
(54) Mastné kyseliny a ich použitie pri konjugácii na biomolekuly

SC4A Sprístupnené preklady zmenených znení európskych patentových spisov

(11) E 30923
(97) 3134225
(45) 25.11.2026
(54) Spôsob a zariadenie na prípravu hliníkových oceľových plechov určených na zváranie a potom na vytvrdzovanie v lise, zodpovedajúci zváraný polotovar

(11) E 34137
(97) 3258951
(45) 25.11.2026
(54) Anti-PVRIG protilátky a spôsoby použitia

(11) E 36606
(97) 3296258
(45) 25.11.2026
(54) Spôsob úpravy popolovín obsahujúcich fosforečnany a pochádzajúcich zo spaľovní odpadov prostredníctvom mokrého chemického rozkladu s cieľom získať zlúčeniny hliníka, vápnika, fosforu a dusíka

(11) E 38714
(97) 3033086
(45) 25.11.2026
(54) Kombinovaná terapia na liečenie rakoviny

(11) E 42659
(97) 3810700
(45) 25.11.2026
(54) Disperzná farba

(11) E 43172
(97) 3795528
(45) 25.11.2026
(54) Zariadenie na diaľkové riadenie žeriava namontovaného na nákladné vozidlo a na presúvanie uvedeného nákladného vozidla, systém a spôsob

MC4A Zrušené európske patenty po námietkovom konaní pred EPÚ

(11) E 9731
(97) 1456810
Dátum zrušenia: 1.10.2020

(11) E 38939
(97) 3548000
Dátum zrušenia: 13.7.2026

(11) E 39664
(97) 2893329
Dátum zrušenia: 21.9.2026

(11) E 41181
(97) 4066855
Dátum zrušenia: 18.9.2026

(11) E 42801
(97) 3911354
Dátum zrušenia: 29.5.2026

(11) E 43427
(97) 3749308
Dátum zrušenia: 5.10.2026

(11) E 44141
(97) 4058148
Dátum zrušenia: 16.7.2026

(11) E 45052
(97) 3819007
Dátum zrušenia: 8.7.2026

(11) E 46586
(97) 3988166
Dátum zrušenia: 3.7.2026

MK4A Zaniknuté európske patenty uplynutím doby platnosti

(11) E 4552
(97) 1870868
Dátum zániku: 10.11.2026

(11) E 5287
(97) 1785215
Dátum zániku: 6.11.2026

(11) E 9779
(97) 1779920
Dátum zániku: 30.10.2026

(11) E 10620
(97) 1948833
Dátum zániku: 9.11.2026

(11) E 13898
(97) 1798742
Dátum zániku: 1.11.2026

(11) E 14265
(97) 1948180
Dátum zániku: 9.11.2026

(11) E 15691
(97) 1957106
Dátum zániku: 2.11.2026

(11) E 15817
(97) 2404919
Dátum zániku: 8.11.2026

(11) E 17211
(97) 2395002
Dátum zániku: 8.11.2026

(11) E 17343
(97) 1948194
Dátum zániku: 9.11.2026

(11) E 22615
(97) 1954261
Dátum zániku: 10.11.2026

(11) E 23786
(97) 2774925
Dátum zániku: 8.11.2026

(11) E 24654
(97) 1951052
Dátum zániku: 6.11.2026

(11) E 26585
(97) 2086755
Dátum zániku: 30.10.2026

(11) E 27327
(97) 2380592
Dátum zániku: 2.11.2026

(11) E 32638
(97) 3290199
Dátum zániku: 30.10.2026

(11) E 34719
(97) 3167882
Dátum zániku: 10.11.2026

(11) E 35541
(97) 2340828
Dátum zániku: 8.11.2026

(11) E 40052
(97) 3587104
Dátum zániku: 30.10.2026

(11) E 40800
(97) 3587105
Dátum zániku: 30.10.2026

MM4A Zaniknuté európske patenty pre nezaplatenie udržiavacích poplatkov

(11) E 7366
(97) 2012592
Dátum zániku: 4.4.2026

(11) E 12893
(97) 2140083
Dátum zániku: 9.4.2026

(11) E 13267
(97) 2419388
Dátum zániku: 13.4.2026

(11) E 14616
(97) 2150962
Dátum zániku: 5.4.2026

(11) E 15216
(97) 2108296
Dátum zániku: 7.4.2026

(11) E 17448
(97) 2419338
Dátum zániku: 15.4.2026

(11) E 17804
(97) 2297152
Dátum zániku: 9.4.2026

(11) E 18027
(97) 2285364
Dátum zániku: 8.4.2026

(11) E 18191
(97) 2386296
Dátum zániku: 14.4.2026

(11) E 18291
(97) 2694483
Dátum zániku: 4.4.2026

(11) E 18469
(97) 2448945
Dátum zániku: 7.4.2026

(11) E 20809
(97) 2414387
Dátum zániku: 5.4.2026

(11) E 21305
(97) 2653792
Dátum zániku: 16.4.2026

(11) E 21546
(97) 2844460
Dátum zániku: 16.4.2026

(11) E 22077
(97) 2838237
Dátum zániku: 12.4.2026

(11) E 23151
(97) 2834407
Dátum zániku: 3.4.2026

(11) E 24560
(97) 2986866
Dátum zániku: 14.4.2026

(11) E 24773
(97) 2915529
Dátum zániku: 8.4.2026

(11) E 25396
(97) 2694124
Dátum zániku: 4.4.2026

(11) E 25729
(97) 2838539
Dátum zániku: 8.4.2026

(11) E 25751
(97) 2388055
Dátum zániku: 6.4.2026

(11) E 26609
(97) 2707393
Dátum zániku: 12.4.2026

(11) E 26610
(97) 2137446
Dátum zániku: 14.4.2026

(11) E 27094
(97) 2558583
Dátum zániku: 4.4.2026

(11) E 27882
(97) 1944144
Dátum zániku: 5.4.2026

(11) E 28522
(97) 2653790
Dátum zániku: 16.4.2026

(11) E 29468
(97) 3081228
Dátum zániku: 14.4.2026

(11) E 29505
(97) 2839051
Dátum zániku: 15.4.2026

(11) E 29625
(97) 2274763
Dátum zániku: 15.4.2026

(11) E 30024
(97) 2836402
Dátum zániku: 5.4.2026

(11) E 31823
(97) 3286367
Dátum zániku: 4.4.2026

(11) E 33288
(97) 2558105
Dátum zániku: 12.4.2026

(11) E 33524
(97) 2933419
Dátum zániku: 14.4.2026

(11) E 33593
(97) 3385184
Dátum zániku: 5.4.2026

(11) E 33957
(97) 2986867
Dátum zániku: 14.4.2026

(11) E 33985
(97) 3321287
Dátum zániku: 12.4.2026

(11) E 34141
(97) 3281947
Dátum zániku: 5.4.2026

(11) E 34350
(97) 3283097
Dátum zániku: 15.4.2026

(11) E 34577
(97) 3285715
Dátum zániku: 14.4.2026

(11) E 35124
(97) 3385185
Dátum zániku: 5.4.2026

(11) E 35554
(97) 3129392
Dátum zániku: 9.4.2026

(11) E 36206
(97) 3455539
Dátum zániku: 6.4.2026

(11) E 36760
(97) 2984647
Dátum zániku: 8.4.2026

(11) E 36813
(97) 3553228
Dátum zániku: 8.4.2026

(11) E 37059
(97) 3280727
Dátum zániku: 6.4.2026

(11) E 37147
(97) 3280392
Dátum zániku: 11.4.2026

(11) E 37446
(97) 3662925
Dátum zániku: 15.4.2026

(11) E 37715
(97) 3581861
Dátum zániku: 4.4.2026

(11) E 38321
(97) 3609529
Dátum zániku: 10.4.2026

(11) E 38735
(97) 3286028
Dátum zániku: 8.4.2026

(11) E 39184
(97) 3612520
Dátum zániku: 12.4.2026

(11) E 39747
(97) 3440105
Dátum zániku: 7.4.2026

(11) E 39889
(97) 2535905
Dátum zániku: 10.4.2026

(11) E 39947
(97) 3606379
Dátum zániku: 6.4.2026

(11) E 40017
(97) 3549841
Dátum zániku: 6.4.2026

(11) E 40391
(97) 3440076
Dátum zániku: 5.4.2026

(11) E 40571
(97) 3911615
Dátum zániku: 6.4.2026

(11) E 41036
(97) 3773738
Dátum zániku: 9.4.2026

(11) E 41098
(97) 3775103
Dátum zániku: 4.4.2026

(11) E 41978
(97) 3892556
Dátum zániku: 6.4.2026

(11) E 41999
(97) 3550238
Dátum zániku: 5.4.2026

(11) E 42056
(97) 3722290
Dátum zániku: 10.4.2026

(11) E 42914
(97) 3685691
Dátum zániku: 11.4.2026

(11) E 42996
(97) 3608579
Dátum zániku: 6.4.2026

(11) E 43594
(97) 3787622
Dátum zániku: 12.4.2026

(11) E 44847
(97) 3609575
Dátum zániku: 13.4.2026

(11) E 45644
(97) 3606955
Dátum zániku: 3.4.2026

(11) E 45790
(97) 4135652
Dátum zániku: 13.4.2026

(11) E 46076
(97) 4323368
Dátum zániku: 13.4.2026

(11) E 46245
(97) 4135522
Dátum zániku: 14.4.2026

PC4A Prevody a prechody práv na európske patenty

(11) E 28812
(97) 3102713
(73) NMW Niederrheinische Metallwerke GmbH & Co. KG, Viersen-Dülken, DE;
Predchádzajúci majiteľ:
Otto Fuchs - Kommanditgesellschaft, Meinerzhagen, DE;
Dátum zápisu do registra: 3.11.2026

---

(11) E 36237
(97) 3665313
(73) NMW Niederrheinische Metallwerke GmbH & Co. KG, Viersen-Dülken, DE;
Predchádzajúci majiteľ:
Otto Fuchs - Kommanditgesellschaft, Meinerzhagen, DE;
Dátum zápisu do registra: 3.11.2026

---

(11) E 40434
(97) 3908682
(73) NMW Niederrheinische Metallwerke GmbH & Co. KG, Viersen-Dülken, DE;
Predchádzajúci majiteľ:
Otto Fuchs KG, Meinerzhagen, DE;
Dátum zápisu do registra: 3.11.2026

---

(11) E 45097
(97) 4114555
(73) ORE RESOURCE CONSULTANTS LTD, Healthscape, Forbach, MU;
Predchádzajúci majiteľ:
Beylefeld, Barend Jacobus, Roches Noires, MU;
Dátum zápisu do registra: 10.11.2026

---

(11) E 47592
(97) 4464806
(73) NMW Niederrheinische Metallwerke GmbH & Co. KG, Viersen-Dülken, DE;
Predchádzajúci majiteľ:
Otto Fuchs - Kommanditgesellschaft, Meinerzhagen, DE;
Dátum zápisu do registra: 3.11.2026

QA4A Ponuky licencií na európske patenty

(11) E 48884
(97) 4652460
(54) Spôsob detekcie kongenitálnej poruchy glykozylácie použitím panelu lektínov
(73) CHEMICKY USTAV SLOVENSKEJ AKADEMIE VIED, VEREJNA VYSKUMNA INSTITUCIA, Bratislava, SK;
Dátum zápisu do registra: 6.11.2026

TC4A Zmeny v údajoch o majiteľoch európskych patentov

(11) E 18801
(97) 2171101
(73) tk accelis Metallurgical Solutions GmbH, Essen, DE;
Dátum zápisu do registra: 30.10.2026

---

(11) E 23429
(97) 2868428
(73) Kadant Profil GmbH & Co KG, Bruckbach, AT;
Dátum zápisu do registra: 10.11.2026

---

(11) E 33572
(97) 2970243
(73) Korsana Biosciences, Inc., Waltham, Massachusetts, US;
Dátum zápisu do registra: 11.11.2026

ČASŤ

DODATKOVÉ OCHRANNÉ OSVEDČENIA

Číselné kódy na označovanie bibliografických údajov (Štandard WIPO ST.9)

(11) Číslo dokumentu
(21) Číslo žiadosti
(22) Dátum podania žiadosti
(23) Dátum podania žiadosti o predĺženie doby platnosti
(54) Názov vynálezu základného patentu
(68) Číslo základného patentu
(71) Meno (názov) prihlasovateľa(-ov)
(71) Meno (názov) žiadateľa (-ov)
(73) Meno (názov) majiteľa(-ov)
(74) Meno (názov) zástupcu(-ov)
(92) Číslo a dátum prvého povolenia uviesť liečivo alebo výrobok na ochranu rastlín na trh v Slovenskej republike
(93) Číslo, dátum a štát prvého povolenia uviesť liečivo na trh v Spoločenstve
(94) Predpokladaný dátum uplynutia platnosti osvedčenia/Predpoklad. dátum uplynutia predĺž. doby platnosti osvedčenia/Opravený predpokladaný dátum uplynutia doby platnosti osvedčenia/Opravený predpoklad. dátum uplynutia predĺž. doby platnosti osvedčenia
(95) Výrobok chránený základným patentom, pre ktorý bolo požiadané o udelenie alebo predĺženie doby platnosti osvedčenia alebo na ktorý bolo udelené osvedčenie, alebo vo vzťahu ku ktorému bola predĺžená platnosť osvedčenia

FG4A Udelené dodatkové ochranné osvedčenia

(11) 670
(21) 22-2025
(22) 9.12.2025
(68) EP 3074424
(54) Bišpecifické konštrukty viažuce antigén cieliace na HER2
(73) Zymeworks BC Inc., Vancouver, BC, CA;
(74) MAJLINGOVÁ & PARTNERS, s. r. o., Bratislava, SK;
(92) EU/1/25/1931, 30.6.2025
(93) EU/1/25/1931, 30.6.2025, EU
(95) Zanidatamab vo všetkých formách chránených základným patentom
Typ: liečivo
(94) 28.11.2039

---

(11) 672
(21) 50009-2025
(22) 16.5.2025
(68) EP 4273241
(54) Vysoko účinná kyslá alfa-glukozidáza so zvýšenými sacharidmi
(73) Amicus Therapeutics, Inc., Philadelphia, Pennsylvania, US;
(74) JUDr. Petra Sauvage de Brantes, Bratislava, SK;
(92) EU/1/22/1714, 24.3.2023
(93) EU/1/22/1714, 24.3.2023, EU
(95) Cipaglukozidáza alfa
Typ: liečivo
(94) 24.3.2038

---

(11) 673
(21) 3-2024
(22) 6.3.2024
(68) EP 3390395
(54) Zlúčeniny užitočné ako inhibítory kinázy
(73) Loxo Oncology, Inc., Indiana, US;
(74) TOMEŠ – Patentová a známková kancelária, s. r. o., Bratislava, SK;
(92) EU/1/23/1738, 31.10.2023
(93) EU/1/23/1738, 31.10.2023, EU
(95) Pirtobrutinib vo všetkých formách chránených základným patentom
Typ: liečivo
(94) 31.10.2038

---

(11) 674
(21) 50020-2024
(22) 26.7.2024
(68) EP 3328419
(54) Väzbové molekuly PD-1 a spôsoby ich použitia
(73) MacroGenics, Inc., Rockville, MD Maryland, US;
(74) ŽOVICOVÁ & ŽOVIC IP, s. r. o., Bratislava, SK;
(92) EU/1/24/1800, 24.4.2024
(93) EU/1/24/1800, 24.4.2024, EU
(95) Retifanlimab
Typ: liečivo
(94) 24.4.2039

---

(11) 675
(21) 16-2024
(22) 6.12.2024
(68) EP 3390442
(54) Anti-C5 protilátky a spôsoby ich použitia
(73) Chugai Seiyaku Kabushiki Kaisha, Kita-ku, Tokyo, JP;
(74) Bušová Eva, JUDr., Bratislava, SK;
(92) EU/1/24/1848, 26.8.2024
(93) EU/1/24/1848, 26.8.2024, EU
(95) Krovalimab
Typ: liečivo
(94) 26.8.2039

---

(11) 676
(21) 50029-2024
(22) 10.12.2024
(68) EP 4063397
(54) Chimérické antigénové receptory na báze jednodoménových protilátok a spôsoby ich použitia
(73) Legend Biotech Ireland Limited, North Wall Quay, Dublin, IE;
(74) FAJNOR IP s. r. o., Bratislava, SK;
(92) EU/1/22/1648, 30.5.2022
(93) EU/1/22/1648, 30.5.2022, EU
(95) Ciltakabtagén autoleucel
Typ: liečivo
(94) 30.5.2037

---

(11) 677
(21) 19-2026
(22) 6.5.2026
(68) EP 3820873
(54) Selektívne degradátory estrogénových receptorov
(73) Eli Lilly and Company, Indianapolis, IN, US;
(74) TOMEŠ – Patentová a známková kancelária, s. r. o., Bratislava, SK;
(92) EU/1/25/2003, 13.1.2026
(93) EU/1/25/2003, 13.1.2026, EU
(95) Imlunestrant-tosylát
Typ: liečivo
(94) 13.1.2041

---

(11) 678
(21) 22-2026
(22) 19.5.2026
(68) EP 3181567
(54) Pyrazolopyrimidínové zlúčeniny ako inhibítory kinázy
(73) Principia Biopharma Inc., Morristown, NJ, US;
(74) HAVEL & PARTNERS s.r.o., advokátska kancelária, Bratislava, SK;
(92) EU/1/25/1974, 23.12.2025
(93) EU/1/25/1974, 23.12.2025, EU
(95) Rilzabrutinib alebo jeho farmaceuticky prijateľná soľ

Typ: liečivo
(94) 7.9.2038

---

(11) 679
(21) 23-2026
(22) 20.5.2026
(68) EP 2187748
(54) Fungicídne zlúčeniny a zmesi
(73) Corteva Agriscience LLC, Indianapolis, IN, US;
(74) HAVEL & PARTNERS s.r.o., advokátska kancelária, Bratislava, SK;
(92) 25-02116-AU, 10.12.2025
(93) R-28/2024, 9.2.2024, PL
(95) Oxathiapiprolin vo všetkých formách chránených základným patentom a azoxystrobin
Typ: výrobok na ochranu rastlín
(94) 24.10.2033

NC9A Zverejnené žiadosti o predĺženie doby platnosti dodatkového ochranného osvedčenia

(11) 243
(21) 50021-2015
(23) 30.10.2026
(68) EP 1699784
(54) Nové oxazolidinónové deriváty
(71) Dong-A ST Co., Ltd., Dongdaemun-gu Seoul, KR;
(74) MAJLINGOVÁ & PARTNERS, s. r. o., Bratislava, SK
(92) EU/1/15/991/001, EU/1/15/991/002, EU/1/15/991/003, 25.3.2015
(93) EU/1/15/991/001, EU/1/15/991/002, EU/1/15/991/003, 25.3.2015, EU
(95) Tedizolidfosfát

FC9A Zamietnuté žiadosti o udelenie dodatkového ochranného osvedčenia

(21) 4-2023
(22) 18.1.2023
(68) EP 2653873
(54) Kompozície a ich použitie na liečenie roztrúsenej sklerózy
(71) Biogen MA Inc., Cambridge, MA, US;
(74) HÖRMANN & PARTNERS s.r.o., Bratislava, SK;
(92) EU/1/13/837, 3.2.2014
(93) EU/1/13/837, 3.2.2014, EU
(95) Dimetylfumarát
Typ: liečivo

MM4A Zaniknuté dodatkové ochranné osvedčenia pre nezaplatenie udržiavacích poplatkov

(11) Dátum zániku

248 16.04.2026

TC4A Zmeny v údajoch o majiteľoch dodatkových ochranných osvedčení

(11) 164
(21) 1-2014
(73) Tanabe Pharma Corporation, Osaka, JP;
Dátum zápisu do registra: 11.11.2026

(11) 213
(21) 50005-2015
(73) KuDOS Pharmaceuticals Limited, Cambridge, GB;
Dátum zápisu do registra: 11.11.2026

ČASŤ

ÚŽITKOVÉ VZORY

Kódy na označovanie jednotlivých druhov dokumentov (Štandard WIPO ST.16)

U1 Zverejnené prihlášky úžitkových vzorov podľa zákona č. 517/2007 Z. z. o úžitkových vzoroch a o zmene a doplnení niektorých zákonov v znení neskorších predpisov

Y1 Zapísané úžitkové vzory podľa zákona č. 517/2007 Z. z. o úžitkových vzoroch a o zmene a doplnení niektorých zákonov v znení neskorších predpisov bez zmeny v porovnaní s príslušnou zverejnenou prihláškou

Y2 Zapísané úžitkové vzory podľa zákona č. 517/2007 Z. z. o úžitkových vzoroch a o zmene a doplnení niektorých zákonov v znení neskorších predpisov so zmenou v porovnaní s príslušnou zverejnenou prihláškou

Y3 Zmenené znenia úžitkových vzorov podľa zákona č. 517/2007 Z. z. o úžitkových vzoroch a o zmene a doplnení niektorých zákonov v znení neskorších predpisov

Číselné kódy na označovanie bibliografických údajov (Štandard WIPO ST.9)

(11) Číslo dokumentu
(13) Druh dokumentu
(21) Číslo prihlášky
(22) Dátum podania prihlášky
(30) Údaje o priorite
(43) Dátum zverejnenia prihlášky
(45) Dátum oznámenia o sprístupnení dokumentu
(51) Medzinárodné patentové triedenie
(54) Názov
(57) Anotácia
(62) Číslo pôvodnej prihlášky v prípade vylúčenej prihlášky
(67) Číslo pôvodnej patentovej prihlášky v prípade odbočenia
(71) Meno (názov) prihlasovateľa(-ov)
(71) Meno (názov) prihlasovateľa(-ov)
(72) Meno pôvodcu (-ov)
(73) Meno (názov) majiteľa(-ov)
(74) Meno (názov) zástupcu(-ov)
(86) Číslo podania medzinárodnej prihlášky podľa PCT
(87) Číslo zverejnenia medzinárodnej prihlášky podľa PCT
(96) Číslo podania európskej patentovej prihlášky

Kódy na označovanie záhlaví oznámení publikovaných vo Vestníku ÚPV SR (Štandard WIPO ST. 17)

Prihlášky úžitkových vzorov

BA2K Zverejnené prihlášky úžitkových vzorov
FA2K Zastavené konania o prihláškach úžitkových vzorov na žiadosť prihlasovateľa
FB2K Zastavené konania o prihláškach úžitkových vzorov
FC2K Zamietnuté prihlášky úžitkových vzorov
GB2K Prevody a prechody práv na prihlášky úžitkových vzorov
GD2K Licenčné zmluvy na prihlášky úžitkových vzorov
GD2K Ukončenie platnosti licenčných zmlúv na prihlášky úžitkových vzorov
GD2K Sublicenčné zmluvy registrované na úžitkové vzory alebo prihlášky úžitkových vzorov
GD2K Ukončenie platnosti sublicenčných zmlúv na úžitkové vzory alebo prihlášky úžitkových vzorov
PD2K Zmeny dispozičných práv na prihlášky úžitkových vzorov (ukončenie zálohov)
PD2K Zmeny dispozičných práv na prihlášky úžitkových vzorov (zálohy)
RD2K Exekúcie na prihlášky úžitkových vzorov
RF2K Ukončenie exekúcií na prihlášky úžitkových vzorov
RL2K Prepis prihlasovateľa úžitkového vzoru (na základe rozhodnutia súdu)
RL2K Prepis majiteľa úžitkového vzoru (na základe rozhodnutia súdu)
RL2K Súdne spory o právo na prihlášky úžitkových vzorov
RL2K Ukončenie súdnych sporov o právo na prihlášky úžitkových vzorov

Zapísané úžitkové vzory

FG2K Zapísané úžitkové vzory
MA2K Zaniknuté úžitkové vzory vzdaním sa
MC2K Vymazané úžitkové vzory
MG2K Čiastočne vymazané úžitkové vzory
MK2K Zaniknuté úžitkové vzory uplynutím doby platnosti
ND2K Predĺženie platnosti úžitkových vzorov
PC2K Prevody a prechody práv na úžitkové vzory
PD2K Zmeny dispozičných práv na prihlášky úžitkových vzorov (ukončenie zálohov)
PD2K Zmeny dispozičných práv na prihlášky úžitkových vzorov (zálohy)
QB2K Licenčné zmluvy
QC2K Ukončenie platnosti licenčných zmlúv
RD2K Exekúcie na úžitkové vzory
RF2K Ukončenie exekúcií na úžitkové vzory
RL2K Prepis prihlasovateľa úžitkového vzoru (na základe rozhodnutia súdu)
RL2K Prepis majiteľa úžitkového vzoru (na základe rozhodnutia súdu)
RL2K Súdne spory o právo na úžitkové vzory
RL2K Ukončenie súdnych sporov o právo na úžitkové vzory

Opravy a zmeny

Opravy v prihláškach úžitkových vzorov

HA2K Doplnenie pôvodcu (-ov)
HB2K Opravy v údajoch o prihlasovateľoch prihlášok úžitkových vzorov
HB2K Opravy v údajoch o ďalších osobách v prihláškach úžitkových vzorov alebo v úžitkových vzoroch
HC2K Zmeny v údajoch o ďalších osobách v prihláškach úžitkových vzorov alebo v úžitkových vzoroch
HC2K Zmeny v údajoch o prihlasovateľoch prihlášok úžitkových vzorov
HF2K Opravy dátumov
HG2K Opravy zatriedenia podľa MPT
HH2K Opravy chýb alebo zmeny všeobecne

Opravy v úžitkových vzoroch

TA2K Doplnenie pôvodcu (-ov)
TB2K Opravy v údajoch o majiteľoch úžitkových vzorov
TC2K Zmeny v údajoch o majiteľoch úžitkových vzorov
TF2K Opravy dátumov
TG2K Opravy zatriedenia podľa MPT
TH2K Opravy chýb alebo zmeny všeobecne

BA2K **Zverejnené prihlášky úžitkových vzorov**

(21)	(51)	(21)	(51)	(21)	(51)	(21)	(51)
74-2026	***F16F 9/36***	214-2026	***H01S 3/097***	250-2026	***E04H 13/00***	266-2026	***E01H 5/12***
117-2026	***F01K 27/00***	235-2026	***A41G 1/04***	254-2026	***G01N 3/00***	276-2026	***F16K 3/04***
212-2026	***G01N 27/00***	242-2026	***G01N 21/00***	255-2026	***C04B 24/28***		

(51) ***A41G 1/04*** (2006.01)
A01G 5/04 (2006.01)
(21) **235-2026**
(22) 16.7.2026
(71) Pekár Jozef, Petrovany, SK;
(72) Pekár Jozef, Petrovany, SK;
(54) **Smútočný výrobok na cintoríny a pre interiéry určené na úctu zosnulým**
(57) Smútočný výrobok na cintoríny a pre interiéry určené na úctu zosnulým pozostáva z hornej platne (1.1) a dolnej platne (1.4), vyrobených z vodoodolnej preglejky a dreva, ktoré sú navzájom spojené spojníkmi (1.41), na dolnej platni (1.4) sú upevnené tri oporné nohy (1.3) prostredníctvom spevňovacej časti (1.2) rozoberateľným spojom s jednou nohou kratšou (1.31), pričom horná platňa (1.1) je aspoň čiastočne pokrytá umelou trávou.

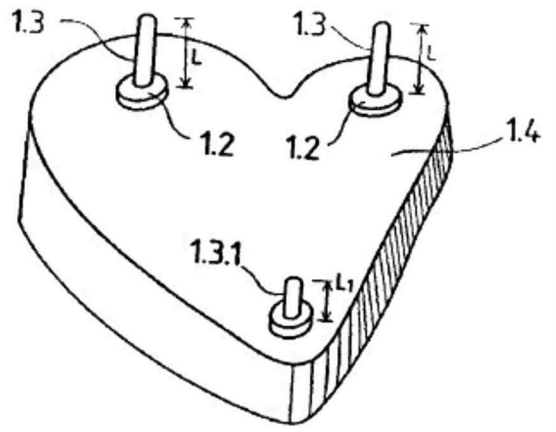

---

(51) ***C04B 24/28*** (2006.01)
C04B 28/02 (2006.01)
C04B 38/02 (2006.01)
C04B 103/42 (2006.01)
(21) **255-2026**
(22) 30.7.2026
(71) Ing. Ondrej Lazoň TECHNOL, Nedožery-Brezany, SK;
(72) Valkošák Dalibor, Prievidza, SK;
Krebesová Daniela, Prievidza, SK;
(54) **Stavebný kompozitný materiál a spôsob jeho výroby**
(57) Technické riešenie sa týka stavebného kompozitného materiálu, ktorý je vyrobený zmiešaním a zreagovaním 40 – 70 % hmot. cementu, 20 – 35 % hmotn. vody, 3 – 20 % hmotn. polyolu a 3 – 20 % hmotn. izokyanátu. Výroba kompozitného materiálu sa realizuje tak, že v prvej fáze prebieha 5- až 60-minútová hydratácia cementu s vodou, do vzniknutej kaše sa následne pridá polyol, po homogenizácii sa pridá izokyanát a po krátkom miešaní sa zmes ponechá vo forme na expanziu a vytvrdnutie.

---

(51) ***E01H 5/12*** (2006.01)
(21) **266-2026**
(22) 10.8.2026
(71) Valitova Ekaterina, Svätý Jur, SK;
(72) Valitova Ekaterina, Svätý Jur, SK;
(74) JAKUBEK & PARTNERS, s. r. o., Bratislava, SK;
(54) **Nôž radlice cestných strojov**
(57) Technické riešenie patrí do oblasti výmenných nožov radlíc cestných, komunálnych, stavebných a letiskových strojov. Nôž obsahuje pozdĺžne oceľové telo (1) s montážnymi otvormi (2) a s pozdĺžnou drážkou (3) v oblasti reznej hrany. V drážke (3) sú prostredníctvom lepiacej vrstvy (6) upevnené tvrdokovové rezné prvky (4) a medzi nimi samostatné vložky (5) z konštrukčnej ocele. Oceľové vložky (5) sa pri používaní opotrebúvajú rýchlejšie než tvrdokovové rezné prvky (4). Medzi vyčnievajúcimi úsekmi (8) tvrdokovových rezných prvkov (4) tak vznikajú ustúpené úseky (9) oceľových vložiek (5), ktoré vytvárajú zubovité rezné ostrie (7). Riešenie je využiteľné najmä na rozrušovanie ľadu, zhutneného snehu a nečistôt.

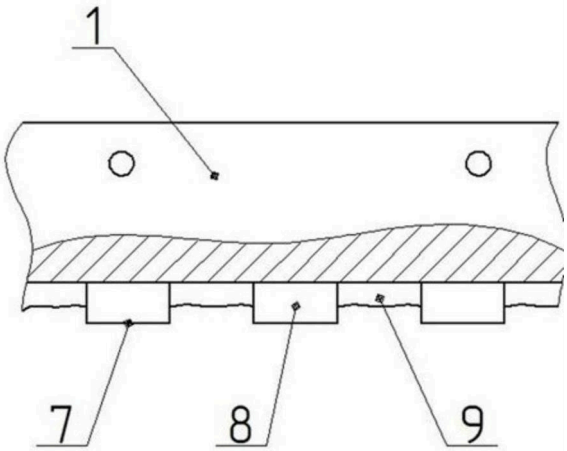

---

(51) ***E04H 13/00*** (2006.01)
(21) **250-2026**
(22) 24.7.2026
(30) PUV 2025-43049, 25.7.2025, CZ

(71) AZEMA kolbi s.r.o., Babice, CZ;
(72) Kortan Adam, Babice, CZ;
Jadrníček Lukáš, Fryšták, CZ;
(74) Kubínyi Peter, Bc., Trenčín, SK;
(54) Kolumbárium
(57) Kolumbárium obsahuje aspoň jeden základný modul s priestorom (110) na uloženie urien a s priestorom (120) na uloženie spomienkových predmetov a/alebo sviečok. Základný modul obsahuje čelnú stenu (1) s otvorom (11) na vkladanie urien, za ktorým je vytvorený priestor (110) na uloženie urien, a s otvorom (12) na vkladanie spomienkových predmetov a/alebo sviečok, za ktorým je vytvorený priestor (120) na uloženie spomienkových predmetov a sviečok. Na čelnú stenu (1) nadväzuje v dolnej časti dno (2) a po stranách bočné steny (3), medzi ktorými je uložená zadná stena (4), pričom čelná stena (1), dno (2), bočné steny (3) a zadná stena (4) sú vyrobené z nehrdzavejúcej ocele.

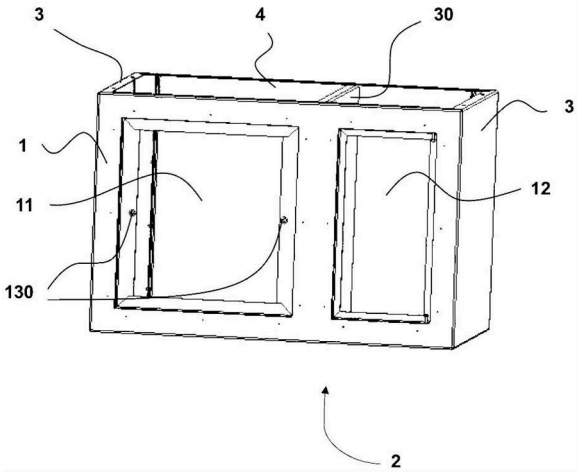

---

(51) ***F01K 27/00*** (2006.01)
F02G 1/00 (2006.01)
(21) 117-2026
(22) 20.4.2026
(71) Gasper Vladimír, Ing., Liesek, SK;
(72) Gasper Vladimír, Ing., Liesek, SK;
(54) Tepelno-mechanické zariadenie na premenu tepla zo spoločného rezervoára na mechanickú prácu alebo teplo
(57) Technické riešenie sa týka tepelno-mechanického zariadenia určeného na premenu tepla zo spoločného rezervoára (Trez) na mechanickú prácu alebo teplo. Zariadenie obsahuje prvú pracovnú komoru (1) s tlakom (p1), teplotou (T1) a pracovným prvkom (3) s účinnou plochou (A1), zdvihom (s1) alebo objemovou zmenou (ΔV1) a druhú pracovnú komoru (2) s tlakom (p2), teplotou (T2) a pracovným prvkom (4) s účinnou plochou (A2), zdvihom (s2) alebo objemovou zmenou (ΔV2). Pracovné prvky sú spojené mechanickou väzbou (5), ktorá zabezpečuje rovnosť prenášanej práce (W1 = W2), pričom rozdielne účinné pôsobenie (A1, A2, s1, s2, ΔV1, ΔV2) spôsobuje vznik rozdielnych tlakových a teplotných stavov (p1, p2, T1, T2). Zariadenie umožňuje odber mechanickej práce alebo tepla a je uskutočniteľné v piestovom, skrutkovom, lamelovom alebo kvapalinovom prevedení.

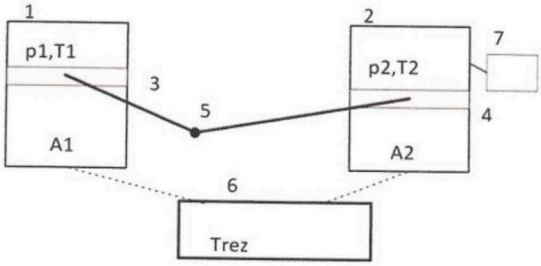

---

(51) ***F16F 9/36*** (2006.01)
F16J 15/3252 (2016.01)
(21) 74-2026
(22) 3.2.2026
(30) 202521103103.0, 30.5.2025, CN
(86) PCT/CN2026/076783
(71) Nantong Runfuxiang Sealing Technology Co., Ltd., Nantong City, Jiangsu Province, CN;
(72) Du Jie, Nantong City, Jiangsu Province, CN;
Du Fuzhen, Nantong City, Jiangsu Province, CN;
Wang Yanxing, Nantong City, Jiangsu Province, CN;
Qiao Yanhao, Nantong City, Jiangsu Province, CN;
Zhou Fengli, Nantong City, Jiangsu Province, CN;
(74) ROTT & RÚŽIČKA, Patentová, známková a právna kancelária, s. r. o., Bratislava, SK;
(54) Integrované tanierové olejové tesnenie jednorúrkového tlmiča odolné proti dynamickému tlaku 150 barov
(57) Integrované tanierové olejové tesnenie jednorúrkového tlmiča odolné proti dynamickému tlaku 150 barov, na zabránenie úniku oleja v trubici tlmiča, pozostáva z tanierového rámu (1) a tesniaceho telesa (2), kde tesniace teleso (2) pozostáva z hlavného tesnenia (3), statického tesnenia (5) a prechodového telesa (4) pripevneného k vnútornému koncovému povrchu (101) tanierového rámu (1) a spájajúceho hlavné tesnenie (3) a statické tesnenie (5) do jedného celku. Hlavné tesnenie (3) pozostáva z tesniacej jednotky (6) a napäťovej jednotky (7). Tesniaca jednotka (6) je vybavená tesniacou manžetou (8) zasahujúcou smerom k piestnej tyči (11). Napäťová jednotka (7) je vo vnútornom otvore tanierového rámu (1) vybavená piatimi rovnomerne rozmiestnenými kruhovými rebrami (701).

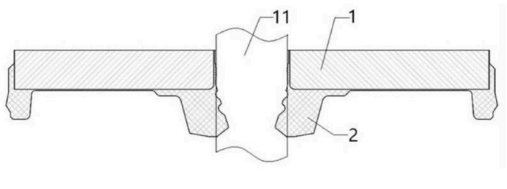

(51) ***F16K 3/04*** (2006.01)
F16K 3/08 (2006.01)
F16K 3/314 (2006.01)
(21) **276-2026**
(22) 12.8.2026
(71) Černý Július, Ing., Bratislava, SK;
(72) Černý Július, Ing., Bratislava, SK;
(54) **Keramický rotačný sendvičový ventil spaľovacieho motora**
(57) Podstatu ventilu tvorí trojvrstvová sendvičová zostava pozostávajúca z dvoch statických keramických dosiek (2, 3), medzi ktorými je otočne uložený rotačný keramický kotúč (1) s priechodnými otvormi (4, 5). Rotačný keramický kotúč (1) je mechanicky spriahnutý s rotačným pohonom (7) zabezpečujúcim presné časovanie. Technické riešenie využíva prirodzenú alebo riadenú drsnosť styčných plôch keramických komponentov, ktorá umožňuje vniknutie pracovného média medzi povrchy. Tým sa vytvára dynamický plynový film zabezpečujúci tlakové vyváženie sústavy, elimináciu adhéznych síl a zníženie trecieho odporu bez nutnosti lapovania plôch, čo umožňuje prevádzku pri extrémnych teplotách a tlakoch bez potreby klasického mazania.

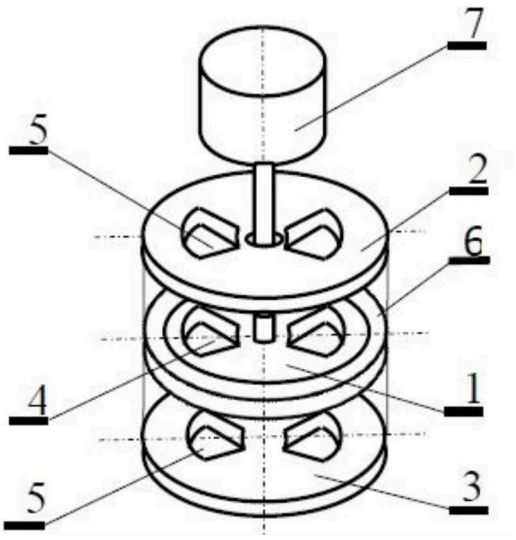

(51) ***G01N 3/00*** (2006.01)
G01L 5/00 (2006.01)
(21) **254-2026**
(22) 29.7.2026
(71) Slovenská technická univerzita v Bratislave, Bratislava, SK;
(72) Martinkovič Maroš, prof. Ing., PhD., Trnava, SK;
Kovačócy Pavel, doc. Dr. Ing., Cífer, SK;
Pavlík Marián, Ing., PhD., Považská Bystrica, SK;
Ludrovcová Barbora, Ing., PhD., Kameničná, SK;
(54) **Strihadlo na určenie mechanických vlastností materiálu presným strihaním a spôsob merania mechanických vlastností vo vopred stanovenom mieste materiálu**
(57) Strihadlo je tvorené telesom (1) strihadla, strižníkom (2) a strižnicou (4) v takom usporiadaní, kde teleso (1) strihadla má drážku, v ktorej je pohyblivo uložený strižník (2). Strižník (2) má otvor na umiestnenie vzorky (9) so strižnou hranou, pričom kolmo na strižnú hranu je v strižníku (2) umiestnená prvá fixačná skrutka (10). Strižnica (4) má otvor na umiestnenie vzorky (9) so strižnou hranou, pričom kolmo na strižnú hranu je umiestnená druhá fixačná skrutka (5). Medzi telesom (1) strihadla a strižnicou (4) je miesto na aspoň jednu podložku (8) slúžiace na nastavenie strižnej medzery. V spôsobe je podstatné, keď sa do strižnice (4) vloží vzorka (9), ktorá sa zafixuje druhou fixačnou skrutkou (5). Pritom aj po prisunutí strižníka (2) tesne ku vzorke (9) sa táto upevní a fixuje prvou fixačnou skrutkou (10).

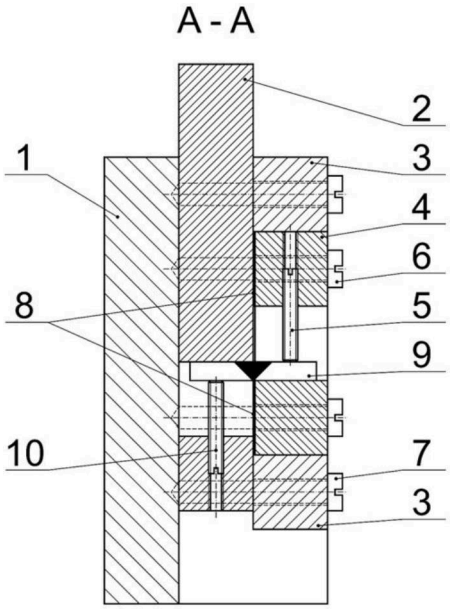

(51) ***G01N 21/00*** (2006.01)
G01B 9/02 (2022.01)
G01B 11/00 (2006.01)
(21) **242-2026**
(22) 22.7.2026
(71) Žilinská univerzita v Žiline, Žilina, SK;
(72) Káčik Daniel, doc. Ing., PhD., Žilina, SK;
(54) **Optický snímač na monitorovanie prítomnosti prchavých organických látok**
(57) Technické riešenie sa zaoberá optickým snímačom na monitorovanie prítomnosti prchavých organických látok vo fluidnom prostredí, a to v plynnom skupenstve, ako aj v kvapalnom skupenstve. Snímač je založený na konfigurácii vláknového Michelsonovho interferometra. Podstata riešenia spočíva v tom, že optické vlákno (5) meracieho ramena je prerušené a v mieste prerušenia je vložený senzorický polymér (8), výhodne polydimetylsiloxán, cez ktorý prechádza svetlo z optického zdroja (1). Miesto prerušenia so senzorickým polymérom (8) je situované vnútri nosného prvku (7) bez kontaktu s jeho stenami, čo zabezpečuje neobmedzený prístup okolitého prostredia k polyméru zo všetkých strán. Optické vlákno (6) referenčného ramena je usporiadané pozdĺž optického vlákna (5) meracieho ramena v tesnom tepelnom kontakte. Zmena geometrických rozmerov a indexu lomu senzorického polyméru (8) v dôsledku

pôsobenia prchavých organických látok mení dráhový rozdiel lúčov, čo sa prejavuje zmenou interferenčného signálu snímaného detektorom (3) optického žiarenia. Riešenie poskytuje vysokú citlivosť a automatickú kompenzáciu teplotných vplyvov.

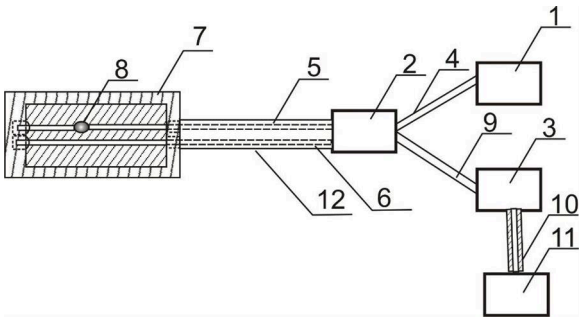

(51) ***G01N 27/00*** (2006.01)
(21) **212-2026**
(22) 29.6.2026
(71) Trenčianska univerzita Alexandra Dubčeka v Trenčíne, Trenčín, SK;
(72) Fabo Peter, Ing., PhD., Soblahov, SK;
(54) **Zariadenie na detekciu kondenzovanej vlhkosti**
(57) Zariadenie na detekciu kondenzovanej vlhkosti je určené najmä na monitorovanie výskytu, intenzity a času trvania rosy alebo inej kondenzovanej vlhkosti v prostredí listovej zelene. Zariadenie obsahuje nosnú vrstvu (1) senzora, na ktorej sú vytvorené dve aktívne strany senzora. Každá aktívna strana obsahuje sústavu detekčných elektród (4a, 4b) v tvare meandra, ktoré sú prekryté ochrannou fóliou (5). Pod detekčnými elektródami (4a, 4b) je vytvorená elektróda (2) aktívneho tienenia, ktorá znižuje vplyv parazitných kapacít na meranie. Kondenzovaná voda na povrchu senzora spôsobuje zmenu kapacity medzi detekčnými elektródami (4a, 4b). Jedna aktívna strana senzora môže byť orientovaná smerom k slnku a druhá aktívna strana od slnka. Zariadenie môže obsahovať teplotný snímač umiestnený na strane odvrátenej od slnka.

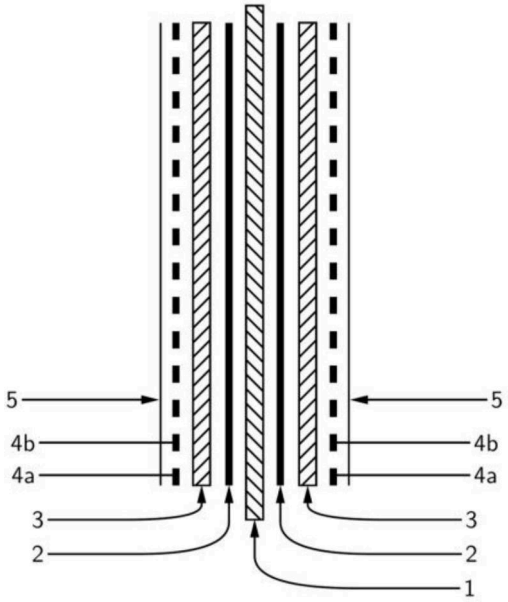

(51) ***H01S 3/097*** (2006.01)
H01S 3/0971 (2006.01)
H01S 3/0977 (2006.01)
H05K 1/16 (2006.01)
(21) **214-2026**
(22) 29.6.2026
(71) SEC Technologies, s.r.o., Liptovský Mikuláš, SK;
(72) Sedláčková Zina, Mgr., Liptovský Mikuláš, SK;
Viceník Jiří, Ing., CSc., Liptovský Mikuláš, SK;
(74) BRICHTA & PARTNERS s. r. o., Bratislava, SK;
(54) **Predionizátor TEA lasera so sériovým zapojením predionizačných iskríšť**
(57) Predionizátor TEA lasera so sériovým zapojením predionizačných iskríšť obsahuje dosku (1) plošných spojov s aspoň dvoma vodivými vrstvami oddelenými vrstvou dielektrického materiálu (8). Jedna vodivá vrstva (2) je spojená so zemou výbojových obvodov lasera a druhá vodivá vrstva obsahuje oddelené oblasti vodivej vrstvy usporiadané v rade za sebou vytvárajúce voči vodivej vrstve spojenej so zemou výbojových obvodov lasera živé elektródy (3) kondenzátorov (C), ku ktorým sú pripojené nosné prvky (4) elektród (5) predionizačných iskríšť. Živé elektródy (3) kondenzátorov (C) sú usporiadané vo vrstve dielektrického materiálu (8) dosky (1) plošných spojov a sú ňou úplne obklopené, pričom každá táto živá elektróda (3) kondenzátora (C) je spojená prekovom (6) so samostatnou vodivou plôškou (7) na pripojenie nosného prvku (4) elektródy (5) iskrišťa vytvorenou na vonkajšej strane dosky (1) plošných spojov.

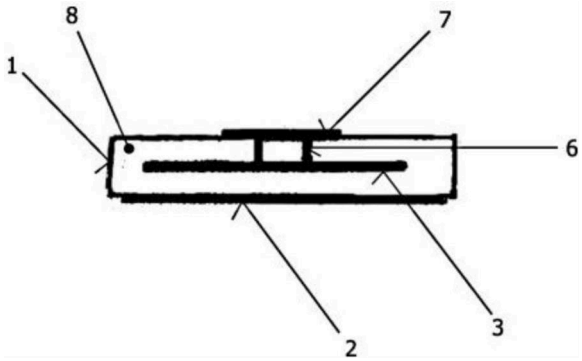

(51)	(21)	(51)	(21)	(51)	(21)	(51)	(21)
A41G 1/04	235-2026	***E04H 13/00***	250-2026	***F16K 3/04***	276-2026	***G01N 3/00***	254-2026
C04B 24/28	255-2026	***F01K 27/00***	117-2026	***G01N 21/00***	242-2026	***H01S 3/097***	214-2026
E01H 5/12	266-2026	***F16F 9/36***	74-2026	***G01N 27/00***	212-2026		

FG2K **Zapísané úžitkové vzory**

(11)	(51)	(11)	(51)	(11)	(51)	(11)	(51)
10769	***A21C 11/00***	10773	***B64C 17/00***	10776	***H04W 88/00***	10779	***F28D 7/02***
10770	***B29C 33/00***	10774	***B64D 1/22***	10777	***C04B 24/24***	10780	***A47J 36/32***
10771	***A23B 7/04***	10775	***C04B 24/24***	10778	***C02F 1/52***	10781	***E04H 13/00***
10772	***E05B 75/00***						

(51) ***A21C 11/00*** (2006.01)
A21C 9/08 (2006.01)
A21C 9/04 (2006.01)
A21B 7/00 (2006.01)
A21C 3/08 (2006.01)
A21C 13/00 (2006.01)
A21C 15/00 (2006.01)
A21D 13/00 (2017.01)
B65B 63/08 (2006.01)
B65G 47/52 (2006.01)
F25D 13/06 (2006.01)
(11) 10769
(21) 211-2026
(22) 26.6.2026
(43) 22.7.2026
(45) 25.11.2026
(73) DOBROTA, a.s., Prievidza, SK;
(72) Ondro Martin, Ing., Topoľčany, SK;
(74) Porubčan Róbert, Ing., Ivanka pri Dunaji, SK;
(54) Technologická linka na výrobu pekárenských výrobkov, spôsob riadenia technologickej linky

(51) ***A23B 7/04*** (2006.01)
A23N 12/02 (2006.01)
B65B 63/08 (2006.01)
(11) 10771
(21) 197-2026
(22) 23.6.2026
(43) 22.7.2026
(45) 25.11.2026
(73) EQUUS a.s., Bratislava - mestská časť Podunajské Biskupice, SK;
(72) Petrezsel Attila, Ing., Vinica, SK;
(74) Porubčan Róbert, Ing., Ivanka pri Dunaji, SK;
(54) Spôsob zmrazovania potravín a systém na jeho vykonávanie

(51) ***A47J 36/32*** (2006.01)
F24C 3/12 (2006.01)
F24C 7/08 (2006.01)
(11) **10780**
(21) 350-2025
(22) 18.12.2025
(43) 22.7.2026
(45) 25.11.2026
(73) Foltínová Kristína, Brodské, SK;
(72) Foltínová Kristína, Brodské, SK;
(74) Čellárová Zuzana, Ing., Skalica, SK;
(54) **Zariadenie na blokovanie prevádzky kuchynského spotrebiča**

---

(51) ***B29C 33/00*** (2006.01)
B29C 35/02 (2006.01)
(11) **10770**
(21) 76-2026
(22) 13.3.2026
(43) 22.7.2026
(45) 25.11.2026
(73) Trenčianska univerzita Alexandra Dubčeka v Trenčíne, Trenčín, SK;
(72) Labaj Ivan, Ing., PhD., Dohňany, SK;
Skalková Petra, doc. Ing., PhD., Dubnica nad Váhom, SK;
Vršková Juliána, Ing., PhD., Púchov, SK;
Ondrušová Darina, prof. Ing., PhD., Lednické Rovne, SK;
Pajtášová Mariana, prof. RNDr., PhD., Púchov, SK;
(54) **Forma na vulkanizáciu elastomérnych zmesí s monitorovaním prestupu tepla počas vulkanizácie**

---

(51) ***B64C 17/00*** (2006.01)
B64D 1/22 (2006.01)
G05D 13/00 (2006.01)
(11) **10773**
(21) 329-2025
(22) 9.12.2025
(43) 22.7.2026
(45) 25.11.2026
(73) Technická univerzita v Košiciach, Košice, SK;
(72) Rácek Branislav, Ing., PhD., Bánov, SK;
Divok Maroš, Ing., PhD., Spišská Nová Ves, SK;
Lutovský Jakub, Ing., Pastuchov, SK;
(54) **Elektromotorom riadená spojka na zvýšenú stabilitu závesu vrtuľníka**

---

(51) ***B64D 1/22*** (2006.01)
B64C 17/00 (2006.01)
G05D 13/00 (2006.01)
(11) **10774**
(21) 298-2025
(22) 18.11.2025
(43) 22.7.2026
(45) 25.11.2026
(73) GraphLing s. r. o., Košice, SK;
(72) Rácek Branislav, Ing., Bánov, SK;
Lutovský Jakub Matúš, Ing., Pastuchov, SK;
Daneshjo Naqibullah, doc. Ing., PhD., Košice, SK;
(54) **Brzdeňa a elektromotorom riadeňa spojka na zvýšeňu stabilitu závesu vrtůlńika**

---

(51) ***C02F 1/52*** (2023.01)
C02F 1/66 (2023.01)
C01G 28/00 (2006.01)
(11) **10778**
(21) 36-2026
(22) 6.2.2026
(43) 22.7.2026
(45) 25.11.2026
(73) Ing. Ondrej Lazoň TECHNOL, Nedožery-Brezany, SK;
(72) Valkošák Dalibor, Prievidza, SK;
Krebesová Daniela, Prievidza, SK;
(54) **Spôsob spracovania kvapalných odpadov s obsahom arzénu na vápenato-železnaté komplexy**

---

(51) ***C04B 24/24*** (2006.01)
(11) **10775**
(21) 93-2026
(22) 27.3.2026
(43) 22.7.2026
(45) 25.11.2026
(67) 62-2026
(73) Bioplyn Rozhanovce, s.r.o., Rozhanovce, SK;
(72) Németh Tomáš, Ing., Rožňava, SK;
Pethö Marek, Sady nad Torysou, SK;
Németh Dávid, Rožňava, SK;
Németh Adam, Rožňava, SK;
(74) Belička Ivan, Ing., Banská Bystrica, SK;
(54) **Spôsob výroby práškového superplastifikátora s riadeným uvoľňovaním metódou vákuovej impregnácie**

---

(51) ***C04B 24/24*** (2006.01)
(11) **10777**
(21) 90-2026
(22) 25.3.2026
(43) 22.7.2026
(45) 25.11.2026
(67) 52-2026
(73) Bioplyn Rozhanovce, s.r.o., Rozhanovce, SK;
(72) Németh Tomáš, Ing., Rožňava, SK;
Pethö Marek, Sady nad Torysou, SK;
Németh Dávid, Rožňava, SK;
Németh Adam, Rožňava, SK;
(74) Belička Ivan, Ing., Banská Bystrica, SK;
(54) **Spôsob výroby hybridného minerálno-polymérneho superplastifikátora**

---

(51) ***E04H 13/00*** (2006.01)
E04C 2/22 (2006.01)
(11) **10781**
(21) 57-2026
(22) 23.2.2026
(43) 22.7.2026
(45) 25.11.2026
(73) Tatiana Barnová, Velušovce, SK;

(72) Tatiana Barnová, Velušovce, SK;
(54) Prekrytie hrobového miesta zo samonosného vystuženého polystyrénu

---

(51) ***E05B 75/00*** (2006.01)
(11) 10772
(21) 68-2026
(22) 5.3.2026
(30) PUV 2025-42708, 25.3.2025, CZ
(43) 22.7.2026
(45) 25.11.2026
(73) JM DEFENDURE s.r.o., Hořice, CZ;
(72) Jiřina Marcel, Jičín, CZ;
Oulehla Jan, Kohoutov, CZ;
(74) Striha Radovan, Ing., Banská Bystrica, SK;
(54) Putá

---

(51) ***F28D 7/02*** (2006.01)
F28D 7/10 (2006.01)
B33Y 80/00 (2015.01)
(11) 10779
(21) 97-2026
(22) 30.3.2026
(43) 22.7.2026
(45) 25.11.2026
(73) KACHNIC, s.r.o., Veľký Krtíš, SK;
(72) Kachnič Matej, Modrý Kameň, SK;
(54) Monolitický valcový chladič so sústrednými špirálovými okruhmi

---

(51) ***H04W 88/00*** (2009.01)
(11) 10776
(21) 336-2025
(22) 11.12.2025
(43) 22.7.2026
(45) 25.11.2026
(73) Aliter Technologies, a.s., Bratislava, SK;
(72) Horák Petr, Ing., Bratislava, SK;
Revák Augustín, Ing., Bratislava, SK;
(54) Informačno-komunikačný modul určený pre vozidlá takticko-operačného centra

---

(51)	(11)	(51)	(11)	(51)	(11)	(51)	(11)
A21C 11/00	10769	***B64C 17/00***	10773	***C04B 24/24***	10775	***E05B 75/00***	10772
A23B 7/04	10771	***B64D 1/22***	10774	***C04B 24/24***	10777	***F28D 7/02***	10779
A47J 36/32	10780	***C02F 1/52***	10778	***E04H 13/00***	10781	***H04W 88/00***	10776
B29C 33/00	10770						

ND2K Predĺženie platnosti úžitkových vzorov

(11)	(51)	(11)	(51)
8835	***A61B 5/1172***	9879	***A61F 7/02***
9118	***H02J 13/00***	9910	***A01G 23/06***
9311	***G01N 21/31***	9991	***G01S 17/86***
9828	***G01N 3/08***	10041	***D21J 3/00***
9859	***H02J 13/00***	10221	***A61M 16/00***

---

(51) ***A01G 23/06*** (2006.01)
B62D 55/10 (2006.01)
B62D 55/12 (2006.01)
B62D 55/14 (2006.01)
E02F 3/76 (2006.01)
(11) 9910
(21) 62-2023
(22) 27.4.2023
(73) K W D s.r.o., Zvolen, SK;
(54) Pásový lesný stroj s elektrickým pohonom

---

(51) ***A61B 5/1172*** (2016.01)
G06V 40/12 (2022.01)
G01N 21/33 (2006.01)
(11) 8835
(21) 50092-2019
(22) 6.11.2019

(73) TechTest, s.r.o., Jaroměř, CZ;
(54) Zariadenie na účinné vyhľadávanie a zaisťovanie daktyloskopických stôp

---

(51) ***A61F 7/02*** (2006.01)
A41D 13/05 (2006.01)
A41F 9/00 (2006.01)
A41F 1/00 (2006.01)
(11) 9879
(21) 25-2023
(22) 6.3.2023
(73) Franek Marián, Pravenec, SK;
(54) Obličkový pás

---

(51) ***A61M 16/00*** (2006.01)
A61B 5/08 (2006.01)
(11) 10221
(21) 50050-2024
(22) 24.11.2022
(73) Univerzita Pavla Jozefa Šafárika v Košiciach, Košice, SK;
(54) Zariadenie na umelú ventiláciu pľúc s identifikáciou nehomogenity distribúcie plynov

---

(51) ***D21J 3/00*** (2006.01)
D21F 1/66 (2006.01)
B09B 3/00 (2022.01)
B27N 3/08 (2006.01)
(11) 10041
(21) 36-2023
(22) 14.3.2023
(73) Technická univerzita vo Zvolene, Zvolen, SK;
(54) Kompozitný materiál z papierenského kalu, škrobového lepidla a korkovej drviny, spôsob jeho prípravy a jeho použitie

---

(51) ***G01N 3/08*** (2006.01)
G01N 3/12 (2006.01)
G01N 3/40 (2006.01)
A61B 5/103 (2006.01)
G01N 33/483 (2006.01)
G01N 3/32 (2006.01)
(11) 9828
(21) 50106-2022
(22) 23.12.2022
(73) Slovenská technická univerzita v Bratislave, Bratislava, SK;
(54) Zariadenie na stanovenie tlakovej tuhosti biologických tkanív

---

(51) ***G01N 21/31*** (2006.01)
G01N 21/17 (2006.01)
G01S 17/00 (2020.01)
G01S 7/282 (2006.01)
(11) 9311
(21) 49-2020
(22) 7.4.2020
(73) SEC Technologies, s.r.o., Liptovský Mikuláš, SK;
(54) Spôsob vysielania laserových zväzkov a usporiadanie systému DIAL s dvomi lasermi minimalizujúce vonkajšie vplyvy na detekciu plynných látok v atmosfére a zaisťujúce maximálny dosah

---

(51) ***G01S 17/86*** (2020.01)
(11) 9991
(21) 174-2022
(22) 19.12.2022
(73) SEC Technologies, s.r.o., Liptovský Mikuláš, SK;
(54) Spôsob na výber cieľov pre lidar v automatizovanom režime

---

(51) ***H02J 13/00*** (2006.01)
(11) 9118
(21) 50090-2019
(22) 31.10.2019
(73) Slovenská technická univerzita v Bratislave, Bratislava, SK;
T - Industry, s.r.o., Myjava, SK;
(54) Systém riadenia elektrickej rozvodnej siete so spracovaním prebytkového výkonu lokálneho zdroja

---

(51) ***H02J 13/00*** (2006.01)
(11) 9859
(21) 50089-2022
(22) 13.11.2022
(73) Slovenská technická univerzita v Bratislave, Bratislava, SK;
(54) Predlžovací elektrický kábel s riadeným postupným pripájaním skupiny zásuviek do elektrickej siete

---

(51)	(11)	(51)	(11)
A01G 23/06	9910	***G01N 21/31***	9311
A61B 5/1172	8835	***G01N 3/08***	9828
A61F 7/02	9879	***G01S 17/86***	9991
A61M 16/00	10221	***H02J 13/00***	9118
D21J 3/00	10041	***H02J 13/00***	9859

MK2K Zaniknuté úžitkové vzory uplynutím doby platnosti

(11)	Dátum zániku	(11)	Dátum zániku
7910	03.11.2026	8708	05.04.2026
7943	09.11.2026	9681	08.04.2026
8269	10.11.2026	9728	11.04.2026
8675	05.04.2026	9773	06.04.2026
8699	05.04.2026		

TC2K Zmeny v údajoch o majiteľoch úžitkových vzorov

(11) 9909
(21) 50025-2023
(73) Tomáš Valenta VARIO - FLEX, Košice, SK;
Dátum zápisu do registra: 11.11.2026

(11) 10648
(21) 66-2025
(73) Izakovič Roman, Cífer, SK;
Dátum zápisu do registra: 12.11.2026

HC2K Zmeny v údajoch o prihlasovateľoch prihlášok úžitkových vzorov

(21) 121-2026
(71) Luftät s. r. o., Trenčín, SK;
Dátum zápisu do registra: 4.11.2026

HC2K Zmeny v údajoch o pôvodcoch

(21) 66-2025
(72) Izakovič Roman, Cífer, SK;
Dátum zápisu do registra: 12.11.2026

HF2K **Opravy dátumov**

(21) 64-2026
(22) 4.3.2026
Vestník č. 17/2026 - Zverejnené prihlášky úžitkových vzorov

ČASŤ

DIZAJNY

Číselné INID - kódy na označovanie bibliografických údajov (Štandard WIPO ST.80)

(11) Číslo zapísaného dizajnu
(15) Dátum zápisu/predĺženia platnosti
(18) Predpokladaný dátum uplynutia platnosti zápisu/ predĺženia platnosti
(21) Číslo prihlášky
(22) Dátum podania prihlášky
(28) Počet dizajnov
(30) Údaje o priorite
(45) Dátum oznámenia o zápise dizajnu
(46) Dátum uplynutia odkladu zverejnenia
(51) Medzinárodné triedenie dizajnov
(54) Názov dizajnu
(55) Vyobrazenie dizajnu/vyobrazenie dizajnu po čiastočnom výmaze
(58) Dátum záznamu v registri, napr. zmeny mena, zániku, výmazu a pod.
(62) Číslo pôvodnej prihlášky v prípade vylúčenej prihlášky
(71) Meno (názov) prihlasovateľa(-ov)
(72) Meno pôvodcu (-ov)
(73) Meno (názov) majiteľa(-ov)
(74) Meno (názov) zástupcu(-ov)
(78) Meno (názov) nového majiteľa (-ov) po prevode alebo prechode

Kódy na označovanie záhlaví oznámení publikovaných vo Vestníku ÚPV SR (Štandard WIPO ST. 17)

Prihlášky dizajnu

GD9Q Sublicenčné zmluvy registrované na dizajny alebo prihlášky dizajnov
GD9Q Ukončenie platnosti sublicenčných zmlúv na dizajny alebo prihlášky dizajnov
HB9Q Opravy v údajoch o prihlasovateľoch prihlášok dizajnov
HB9Q Opravy v údajoch o ďalších osobách v prihláškach dizajnov alebo v dizajnoch
HC9Q Zmeny v údajoch o ďalších osobách v prihláškach dizajnov alebo v dizajnoch
HC9Q Zmeny v údajoch o prihlasovateľoch prihlášok dizajnov
RD9Q Exekúcie na prihlášky dizajnov
RF9Q Ukončenie exekúcií na prihlášky dizajnov
RL9Q Súdne spory o právo na prihlášky dizajnov
RL9Q Ukončenie súdnych sporov o právo na prihlášky dizajnov

Zapísané dizajny

FG4Q Zverejnené zapísané dizajny po uplynutí doby odkladu zverejnenia
FG4Q Zapísané dizajny s odloženým zverejnením
FG4Q Zapísané dizajny
MA4Q Zaniknuté zapísané dizajny vzdaním sa
MA4Q Čiastočne zaniknuté zapísané dizajny vzdaním sa
MC4Q Vymazané zapísané dizajny
MG4Q Čiastočne vymazané zapísané dizajny
MK4Q Zaniknuté zapísané dizajny uplynutím doby platnosti
MM4Q Zaniknuté zapísané dizajny pre nezaplatenie poplatkov za predĺženie platnosti
ND4Q Predĺženie platnosti zapísaných dizajnov
PC4Q Prevody a prechody práv
PD4Q Zmeny dispozičných práv na zapísané dizajny (zálohy)
PD4Q Zmeny dispozičných práv na zapísané dizajny (ukončenie zálohov)
QB4Q Licenčné zmluvy registrované
QC4Q Ukončenie platnosti licenčných zmlúv
RD4Q Exekúcie na dizajny
RF4Q Ukončenie exekúcií na dizajny
RL4Q Prepis majiteľa dizajnu (na základe rozhodnutia súdu)
RL4Q Súdne spory o právo na dizajny
RL4Q Ukončenie súdnych sporov o právo na dizajny
TA4Q Doplnenie pôvodcu (-ov)
TB4Q Opravy v údajoch o majiteľoch dizajnov
TC4Q Zmeny v údajoch o majiteľoch dizajnov
TF4Q Opravy dátumov
TG4Q Opravy zatriedenia podľa Medzinárodného triedenia dizajnov
TH4Q Opravy chýb alebo zmeny všeobecne

FG4Q

Zapísané dizajny

(11) (51)

29397 12/07.00

(51) 12/07.00 LOC(15)
(11) 29397
(15) 11.11.2026
(18) 25.6.2031
(21) 34-2026
(22) 25.6.2026
(73) TOMARK PROTON s. r. o., Prešov, SK;
(72) Urík Tomáš, Šaštín-Stráže, SK;
Gajdoš Michal, Bratislava, SK;
Daniel Miloš, Martin, SK;
(74) Advokátska kancelária JUDr. Martin Palaj, s.r.o., Bratislava - mestská časť Podunajské Biskupice, SK;
(54) Osobný vzdušný prostriedok poháňaný vodíkovým palivovým článkovým systémom schopný vertikálneho vzletu a pristátia
Určenie výrobku:
Výrobok, v ktorom je dizajn stelesnený, je osobný vzdušný prostriedok poháňaný vodíkovým palivovým článkovým systémom schopný vertikálneho vzletu a pristátia.
(28) 1
(55)



1.1

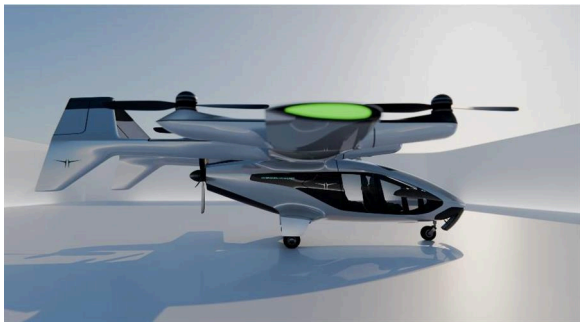

1.2



1.3



1.4

(51) (11)

12/07.00 29397

MK4Q Zaniknuté zapísané dizajny uplynutím doby platnosti

(11)	(58)	(11)	(58)
28250	04.04.2026	28888	12.04.2026
28886	06.04.2026	28889	12.04.2026
28887	12.04.2026	28894	15.04.2026

TC4Q Zmeny v údajoch o majiteľoch dizajnov

(11) 28644
(21) 12-2019
(73) Koderia, s. r. o., Bratislava, SK;
(58) 5.11.2026

(11) 29113
(21) 47-2023
(73) Kminiak Richard, doc. Ing., PhD., Zvolen, SK;
(58) 11.11.2026

HC9Q Zmeny v údajoch o pôvodcoch

(11) 29113
(21) 47-2023
(72) Kminiak Richard, doc. Ing., PhD., Zvolen, SK;
(58) 11.11.2026

ČASŤ

OCHRANNÉ ZNÁMKY

Číselné kódy na označovanie bibliografických údajov (Štandard WIPO ST.60)

(111) Číslo zápisu
(141) Dátum zániku
(151) Dátum zápisu
(156) Dátum obnovy
(180) Predpokladaný dátum uplynutia platnosti zápisu/ obnovy
(210) Číslo prihlášky
(220) Dátum podania prihlášky
(300) Údaje o priorite
(340) Údaje o čiastočnej priorite
(350) Dátum práva z prihlášky, z ktorej sa uplatňuje seniorita
(360) Zoznam tovarov a služieb, na ktoré sa vzťahuje čiastočná seniorita
(442) Dátum zverejnenia prihlášky po prieskume
(450) Dátum oznámenia o zápise ochrannej známky
(510) Zoznam tovarov a/alebo služieb ak neboli zatriedené
(511) Medzinárodné triedenie tovarov a/alebo služieb
(540) Vyjadrenie ochrannej známky
(550) Druh ochrannej známky
(551) Údaje o kolektívnej ochrannej známke
(571) Opis ochrannej známky
(580) Dátum zápisu akejkoľvek transakcie v súvislosti s prihláškou alebo zápisom ochrannej známky do registra, napr. zmena majiteľa, zmena mena alebo adresy, zrieknutie sa známky atď. (účinnosť)
(591) Údaje o uplatňovaných farbách
(641) Číslo a dátum podania prihlášky ochrannej známky Európskej únie, premenou ktorej vznikla prihláška národnej ochrannej známky
(646) Číslo a dátum podania ochrannej známky Európskej únie, premenou ktorej vznikla prihláška národnej ochrannej známky
(731) Meno a adresa prihlasovateľa (-ov)
(732) Meno a adresa majiteľa (-ov)
(740) Meno a adresa zástupcu (-ov)
(770) Meno a adresa predchádzajúceho prihlasovateľa (-ov) alebo majiteľa (-ov) (v prípade zmeny vlastníctva)
(771) Meno a adresa predchádzajúceho prihlasovateľa (-ov) alebo majiteľa (-ov) (v prípade zmeny údajov)
(791) Meno a adresa držiteľa (-ov) licencie
(793) Podmienky a obmedzenia licencie
(800) Číslo a dátum medzinárodného zápisu
(881) Číslo a dátum zápisu ochrannej známky nahradenej medzinárodným zápisom

BA3M Zverejnené prihlášky ochranných známok

(210)	(210)	(210)	(210)
1924-2022	1791-2026	2480-2026	2768-2026
1928-2022	1795-2026	2483-2026	2774-2026
1928-2022	1796-2026	2513-2026	2796-2026
832-2024	1857-2026	2526-2026	2811-2026
2899-2025	1934-2026	2527-2026	2813-2026
30-2026	1950-2026	2533-2026	2855-2026
42-2026	1954-2026	2537-2026	2857-2026
363-2026	1988-2026	2546-2026	2858-2026
508-2026	2002-2026	2560-2026	2859-2026
591-2026	2108-2026	2603-2026	2880-2026
593-2026	2151-2026	2671-2026	2898-2026
783-2026	2162-2026	2687-2026	2899-2026
875-2026	2167-2026	2692-2026	2905-2026
911-2026	2173-2026	2694-2026	2907-2026
1046-2026	2240-2026	2702-2026	2908-2026
1094-2026	2290-2026	2705-2026	2909-2026
1180-2026	2317-2026	2708-2026	2911-2026
1278-2026	2368-2026	2723-2026	2912-2026
1340-2026	2370-2026	2724-2026	2913-2026
1426-2026	2374-2026	2728-2026	2948-2026
1539-2026	2377-2026	2753-2026	2957-2026
1641-2026	2394-2026	2754-2026	2959-2026
1691-2026	2441-2026	2759-2026	3045-2026
1755-2026	2457-2026		

(210) 1924-2022
(220) 3.10.2022
(511) 9, 38, 42 NCL (11)
(511) 9 - Meradlá; merače prietoku; mikrometrické merače; meracie prístroje; meracie nástroje; merače elektrického prúdu; digitálne panelové merače; merače tlaku (tlakomery); merače objemového prietoku; plynomery (meracie prístroje); metre (meracie nástroje); elektrické meracie zariadenia; zariadenia na meranie vlhkosti; inteligentné náramky (meracie prístroje); prístroje na meranie vzdialenosti; laserové prístroje na meranie hladiny; prístroje na zaznamenávanie času; chronografy (prístroje na zaznamenávanie časových údajov); integrované obvody; elektrické monitorovacie prístroje; zariadenia na zaznamenávanie vzdialenosti; telemetre, optické diaľkomery; taxametre; rýchlomery, tachometre; indikátory množstva; presné meracie prístroje; automatické ovládacie zariadenia vozidiel; prístroje na zaznamenávanie času; digitálne počítadlá (totalizátory); digitálne súradnicové zapisovače; fotokopírovacie stroje (fotografické, elektrostatické alebo termické); optické prístroje a nástroje; optické kompaktné disky; audiovizuálne kompaktné disky; nosiče zvukových nahrávok; zariadenia na prenos zvuku; zvukové nahrávacie zariadenia; audiovizuálne prijímače; telefónne záznamníky; magnetické páskové jednotky (informatika); optické nosiče údajov; optické disky; prehrávače kompaktných diskov; handsfree (slúchadlá so zabudovaným mikrofónom na telefonovanie bez držania telefónu); USB kľúče; počítačový hardvér; sieťové servery; karty s integrovanými obvodmi (pamäťové alebo mikroprocesorové); servery počítačových databáz; počítače; počítačové pamäte; magnetické disky; počítačové klávesnice; čipy (mikroprocesorové doštičky); čítačky čiarových kódov; periférne zariadenia počítačov; elektronické perá (vizuálne zobrazovacie zariadenia); počítačové rozhrania; počítačové meniče diskov; mikroprocesory; modemy; monitory (počítačový hardvér); myši (periférne zariadenia počítačov); optické čítacie zariadenia; procesory (centrálne procesorové jednotky); čítacie zariadenia (zariadenia na spracovanie údajov); skenery (zariadenia na spracovanie údajov); notebooky (prenosné počítače); elektronické informačné tabule; video displeje; navigačné prístroje vozidiel (palubné počítače); zariadenia globálneho polohového systému (GPS); prenosné multimediálne prehrávače; prenosné počítače; obaly na notebooky; tašky na notebooky; čítačky elektronických kníh; smartfóny; tablety (prenosné počítače); mobilné telefóny; digitálne tabule; zariadenia na sledovanie fyzickej aktivity nosené na tele; kryty na smartfóny; puzdrá na smartfóny; obaly na vreckové počítače (PDA); obaly na elektronické tablety; elektronické interaktívne tabule; elektronické vreckové slovníky; elektronické diáre; stroje na počítanie a triedenie peňazí; registračné pokladnice; hlasovacie zariadenia; sťahovateľné zvonenia do mobilných telefónov; sťahovateľné

hudobné súbory; sťahovateľné obrazové súbory; elektronické partitúry (sťahovateľné).

38 - Telekomunikačné služby; posielanie správ; posielanie správ o parkovaní; služby vstupu do telekomunikačných sietí (smerovanie a pripájanie); prenos elektronickej pošty; hlasová odkazová služba; on-line posielanie pohľadníc; poskytovanie priestoru na diskusiu na internete; poskytovanie telekomunikačných kanálov na telenákupy; komunikácia prostredníctvom počítačových terminálov; poskytovanie prístupu do databáz; poskytovanie telekomunikačného pripojenia do svetovej počítačovej siete; prenájom prístupového času do svetových počítačových sietí; prenájom prístrojov na prenos správ; prenájom telekomunikačných prístrojov; prenos digitálnych súborov; kontinuálny prenos dát (streaming); prenos signálu prostredníctvom satelitu; spravodajské kancelárie; telefonická komunikácia; videokonferenčné služby; elektronické zobrazovacie tabule (telekomunikačné služby); rozhlasové vysielanie; rozhlasové vysielanie prostredníctvom internetu; televízne vysielanie prostredníctvom internetu; interaktívne televízne vysielanie; interaktívne rozhlasové vysielanie; bezdrôtové vysielanie; interaktívne vysielacie služby; interaktívne komunikačné služby; rádiová komunikácia; komunikácia prostredníctvom optických sietí; poskytovanie používateľského prístupu k webovým stránkam s digitálnou hudbou na internete; televízne vysielanie; výzvy (rádiom, telefónom alebo inými elektronickými komunikačnými prostriedkami).

42 - Vývoj počítačového hardvéru; konzultácie v oblasti technologických služieb v oblasti dodávky elektriny a energie; navrhovanie geodetických meraní; požičiavanie počítačov; poradenstvo v oblasti návrhu a vývoja počítačového hardvéru; tvorba a udržiavanie webových stránok (pre tretie osoby); hosťovanie na počítačových stránkach (webových stránkach); prenájom webových serverov; prenájom počítačových serverov (serverhosting); poskytovanie internetových vyhľadávačov; digitalizácia dokumentov (skenovanie); poradenstvo v oblasti telekomunikačných technológií.

(540) MACRO

(550) slovná

(731) MACRO COMPONENTS s.r.o., Dolné Rudiny 2954/1, Žilina, SK;

(740) Ing. Róbert Porubčan - Kancelária pre patenty a známky, Ivanka pri Dunaji, SK;

---

(210) 1928-2022

(220) 3.10.2022

(511) 9, 38, 42 NCL (11)

(511) 9 - Meradlá; merače prietoku; mikrometrické merače; meracie prístroje; meracie nástroje; merače elektrického prúdu; digitálne panelové merače; merače tlaku (tlakomery); merače objemového prietoku; plynomery (meracie prístroje); metre (meracie nástroje); elektrické meracie zariadenia; zariadenia na meranie vlhkosti; inteligentné náramky (meracie prístroje); prístroje na meranie vzdialenosti; laserové prístroje na meranie hladiny; prístroje na zaznamenávanie času; chronografy (prístroje na zaznamenávanie časových údajov); integrované obvody; elektrické monitorovacie prístroje; zariadenia na zaznamenávanie vzdialenosti; telemetre, optické diaľkomery; taxametre; rýchlomery, tachometre; indikátory množstva; presné meracie prístroje; automatické ovládacie zariadenia vozidiel; prístroje na zaznamenávanie času; digitálne počítadlá (totalizátory); digitálne súradnicové zapisovače; fotokopírovacie stroje (fotografické, elektrostatické alebo termické); optické prístroje a nástroje; optické kompaktné disky; audiovizuálne kompaktné disky; nosiče zvukových nahrávok; zariadenia na prenos zvuku; zvukové nahrávacie zariadenia; audiovizuálne prijímače; telefónne záznamníky; magnetické páskové jednotky (informatika); optické nosiče údajov; optické disky; prehrávače kompaktných diskov; handsfree (slúchadlá so zabudovaným mikrofónom na telefonovanie bez držania telefónu); USB kľúče; počítačový hardvér; sieťové servery; karty s integrovanými obvodmi (pamäťové alebo mikroprocesorové); servery počítačových databáz; počítače; počítačové pamäte; magnetické disky; počítačové klávesnice; čipy (mikroprocesorové doštičky); čítačky čiarových kódov; periférne zariadenia počítačov; elektronické perá (vizuálne zobrazovacie zariadenia); počítačové rozhrania; počítačové meniče diskov; mikroprocesory; modemy; monitory (počítačový hardvér); myši (periférne zariadenia počítačov); optické čítacie zariadenia; procesory (centrálne procesorové jednotky); čítacie zariadenia (zariadenia na spracovanie údajov); skenery (zariadenia na spracovanie údajov); notebooky (prenosné počítače); elektronické informačné tabule; video displeje; navigačné prístroje vozidiel (palubné počítače); zariadenia globálneho polohového systému (GPS); prenosné multimediálne prehrávače; prenosné počítače; obaly na notebooky; tašky na notebooky; čítačky elektronických kníh; smartfóny; tablety (prenosné počítače); mobilné telefóny; digitálne tabule; zariadenia na sledovanie fyzickej aktivity nosené na tele; kryty na smartfóny; puzdrá na smartfóny; obaly na vreckové počítače (PDA); obaly na elektronické tablety; elektronické interaktívne tabule; elektronické vreckové slovníky; elektronické diáre; stroje na počítanie a triedenie peňazí; registračné pokladnice; hlasovacie zariadenia; sťahovateľné zvonenia do mobilných telefónov; sťahovateľné hudobné súbory; sťahovateľné obrazové súbory; elektronické partitúry (sťahovateľné).

38 - Telekomunikačné služby; posielanie správ; posielanie správ o parkovaní; služby vstupu do telekomunikačných sietí (smerovanie a pripájanie); prenos elektronickej pošty; hlasová odkazová služba; on-line posielanie pohľadníc; poskytovanie priestoru na diskusiu na internete; poskytovanie telekomunikačných kanálov na telenákupy; komunikácia prostredníctvom počítačových terminálov; poskytovanie prístupu

do databáz; poskytovanie telekomunikačného pripojenia do svetovej počítačovej siete; prenájom prístupového času do svetových počítačových sietí; prenájom prístrojov na prenos správ; prenájom telekomunikačných prístrojov; prenos digitálnych súborov; kontinuálny prenos dát (streaming); prenos signálu prostredníctvom satelitu; spravodajské kancelárie; telefonická komunikácia; videokonferenčné služby; elektronické zobrazovacie tabule (telekomunikačné služby); rozhlasové vysielanie; rozhlasové vysielanie prostredníctvom internetu; televízne vysielanie prostredníctvom internetu; interaktívne televízne vysielanie; interaktívne rozhlasové vysielanie; bezdrôtové vysielanie; interaktívne vysielacie služby; interaktívne komunikačné služby; rádiová komunikácia; komunikácia prostredníctvom optických sietí; poskytovanie používateľského prístupu k webovým stránkam s digitálnou hudbou na internete; televízne vysielanie; výzvy (rádiom, telefónom alebo inými elektronickými komunikačnými prostriedkami).

42 - Vývoj počítačového hardvéru; konzultácie v oblasti technologických služieb v oblasti dodávky elektriny a energie; navrhovanie geodetických meraní; požičiavanie počítačov; poradenstvo v oblasti návrhu a vývoja počítačového hardvéru; tvorba a udržiavanie webových stránok (pre tretie osoby); hosťovanie na počítačových stránkach (webových stránkach); prenájom webových serverov; prenájom počítačových serverov (serverhosting); poskytovanie internetových vyhľadávačov; digitalizácia dokumentov (skenovanie); poradenstvo v oblasti telekomunikačných technológií.

(540) MACRO COMPONENTS

(550) slovná

(731) MACRO COMPONENTS s.r.o., Dolné Rudiny 2954/1, Žilina, SK;

(740) Ing. Róbert Porubčan - Kancelária pre patenty a známky, Ivanka pri Dunaji, SK;

---

(210) 1928-2022

(220) 3.10.2022

(511) 9, 38, 42 NCL (11)

(511) 9 - Meradlá; merače prietoku; mikrometrické merače; meracie prístroje; meracie nástroje; merače elektrického prúdu; digitálne panelové merače; merače tlaku (tlakomery); merače objemového prietoku; plynomery (meracie prístroje); metre (meracie nástroje); elektrické meracie zariadenia; zariadenia na meranie vlhkosti; inteligentné náramky (meracie prístroje); prístroje na meranie vzdialenosti; laserové prístroje na meranie hladiny; prístroje na zaznamenávanie času; chronografy (prístroje na zaznamenávanie časových údajov); integrované obvody; elektrické monitorovacie prístroje; zariadenia na zaznamenávanie vzdialenosti; telemetre, optické diaľkomery; taxametre; rýchlomery, tachometre; indikátory množstva; presné meracie prístroje; automatické ovládacie zariadenia vozidiel; prístroje na zaznamenávanie času; digitálne počítadlá (totalizátory); digitálne súradnicové zapisovače; fotokopírovacie stroje (fotografické, elektrostatické alebo termické); optické prístroje a nástroje; optické kompaktné disky; audiovizuálne kompaktné disky; nosiče zvukových nahrávok; zariadenia na prenos zvuku; zvukové nahrávacie zariadenia; audiovizuálne prijímače; telefónne záznamníky; magnetické páskové jednotky (informatika); optické nosiče údajov; optické disky; prehrávače kompaktných diskov; handsfree (slúchadlá so zabudovaným mikrofónom na telefonovanie bez držania telefónu); USB kľúče; počítačový hardvér; sieťové servery; karty s integrovanými obvodmi (pamäťové alebo mikroprocesorové); servery počítačových databáz; počítače; počítačové pamäte; magnetické disky; počítačové klávesnice; čipy (mikroprocesorové doštičky); čítačky čiarových kódov; periférne zariadenia počítačov; elektronické perá (vizuálne zobrazovacie zariadenia); počítačové rozhrania; počítačové meniče diskov; mikroprocesory; modemy; monitory (počítačový hardvér); myši (periférne zariadenia počítačov); optické čítacie zariadenia; procesory (centrálne procesorové jednotky); čítacie zariadenia (zariadenia na spracovanie údajov); skenery (zariadenia na spracovanie údajov); notebooky (prenosné počítače); elektronické informačné tabule; video displeje; navigačné prístroje vozidiel (palubné počítače); zariadenia globálneho polohového systému (GPS); prenosné multimediálne prehrávače; prenosné počítače; obaly na notebooky; tašky na notebooky; čítačky elektronických kníh; smartfóny; tablety (prenosné počítače); mobilné telefóny; digitálne tabule; zariadenia na sledovanie fyzickej aktivity nosené na tele; kryty na smartfóny; puzdrá na smartfóny; obaly na vreckové počítače (PDA); obaly na elektronické tablety; elektronické interaktívne tabule; elektronické vreckové slovníky; elektronické diáre; stroje na počítanie a triedenie peňazí; registračné pokladnice; hlasovacie zariadenia; sťahovateľné zvonenia do mobilných telefónov; sťahovateľné hudobné súbory; sťahovateľné obrazové súbory; elektronické partitúry (sťahovateľné).

38 - Telekomunikačné služby; posielanie správ; posielanie správ o parkovaní; služby vstupu do telekomunikačných sietí (smerovanie a pripájanie); prenos elektronickej pošty; hlasová odkazová služba; on-line posielanie pohľadníc; poskytovanie priestoru na diskusiu na internete; poskytovanie telekomunikačných kanálov na telenákupy; komunikácia prostredníctvom počítačových terminálov; poskytovanie prístupu do databáz; poskytovanie telekomunikačného pripojenia do svetovej počítačovej siete; prenájom prístupového času do svetových počítačových sietí; prenájom prístrojov na prenos správ; prenájom telekomunikačných prístrojov; prenos digitálnych súborov; kontinuálny prenos dát (streaming); prenos signálu prostredníctvom satelitu; spravodajské kancelárie; telefonická komunikácia; videokonferenčné služby; elektronické zobrazovacie tabule (telekomunikačné služby); rozhlasové vysielanie; rozhlasové vysielanie

prostredníctvom internetu; televízne vysielanie prostredníctvom internetu; interaktívne televízne vysielanie; interaktívne rozhlasové vysielanie; bezdrôtové vysielanie; interaktívne vysielacie služby; interaktívne komunikačné služby; rádiová komunikácia; komunikácia prostredníctvom optických sietí; poskytovanie používateľského prístupu k webovým stránkam s digitálnou hudbou na internete; televízne vysielanie; výzvy (rádiom, telefónom alebo inými elektronickými komunikačnými prostriedkami).

42 - Vývoj počítačového hardvéru; konzultácie v oblasti technologických služieb v oblasti dodávky elektriny a energie; navrhovanie geodetických meraní; požičiavanie počítačov; poradenstvo v oblasti návrhu a vývoja počítačového hardvéru; tvorba a udržiavanie webových stránok (pre tretie osoby); hosťovanie na počítačových stránkach (webových stránkach); prenájom webových serverov; prenájom počítačových serverov (serverhosting); poskytovanie internetových vyhľadávačov; digitalizácia dokumentov (skenovanie); poradenstvo v oblasti telekomunikačných technológií.

(540) **MACRO COMPONENTS**

(550) slovná

(731) MACRO COMPONENTS s.r.o., Dolné Rudiny 2954/1, Žilina, SK;

(740) Ing. Róbert Porubčan - Kancelária pre patenty a známky, Ivanka pri Dunaji, SK;

---

(210) 832-2024

(220) 25.3.2024

(511) 19, 37, 40 NCL (12)

(511) 19 - Nekovové altánky (stavebné konštrukcie); modulárne domy (nekovové); nekovové prefabrikované domy (súbory dielcov); prenosné domy (nekovové); nekovové záhradné domčeky nekovové skladovacie prístrešky na drevo (stavebné konštrukcie); nekovové domčeky slúžiace ako sauny (stavebné konštrukcie); nekovové skladovacie domčeky na náradie (stavebné konštrukcie); prefabrikované nekovové garáže; nekovové prístrešky; nekovové modulárne prístrešky; trhové stánky; drevené dosky pre stavebníctvo; stavebné konštrukcie (drevené); drevené zábradlia; spracované drevo; drevo (polotovar).

37 - Stavba sáun; výstavba domov z dreva; stavba montovaných domov; zákazková stavba domov; výstavba prístavieb domov; výstavba prístreškov a veránd; výstavba drevených chát.

40 - Spracovanie dreva; stolárske práce (zhotovovanie drevených výrobkov na objednávku); ochrana a konzervácia dreva.

(540)



(550) obrazová

(591) čierna, biela, hnedá

(731) MÔJALTÁNOK, s. r. o., Trojičné námestie 181, Tvrdošín, SK;

(740) Zathurecka INPARTNERS GROUP s.r.o., Banská Bystrica, SK;

---

(210) 2899-2025

(220) 28.10.2025

(511) 1, 2, 3, 11 NCL (12)

(511) 1 - Chemikálie na ochranu vykurovacích systémov; chemické prípravky na ochranu vykurovacích systémov; chemikálie na oplachovanie sedimentov, povlakov hrdze a usadenín vo vykurovacích systémoch, chladiacich systémoch, kotloch, ohrievačoch, radiátoroch, čerpadlách a potrubiach; chemikálie na odstraňovanie sedimentov, povlakov hrdze a usadenín vo vykurovacích systémoch, chladiacich systémoch, kotloch, ohrievačoch, radiátoroch, čerpadlách a potrubiach; chemické prípravky na oplachovanie sedimentov, povlakov hrdze a usadenín vo vykurovacích systémoch, chladiacich systémoch, kotloch, ohrievačoch, radiátoroch, čerpadlách a potrubiach; chemické prípravky na odstraňovanie sedimentov, povlakov hrdze a usadenín vo vykurovacích systémoch, chladiacich systémoch, kotloch, ohrievačoch, radiátoroch, čerpadlách a potrubiach; nemrznúce zmesi; nemrznúce prípravky; detergenty na použitie v priemyselných procesoch; prípravky na odstraňovanie vodného kameňa nie pre domácnosť.

2 - Antikorózne látky; prípravky proti korózii.

3 - Čistiace prípravky na použitie vo vykurovacích systémoch a chladiacich systémoch; prípravky na čistenie sedimentov, povlakov hrdze a nánosov z vykurovacích systémov, kotlov, ohrievačov, radiátorov, čerpadiel a potrubí; prípravky na oplachovanie sedimentov, povlakov hrdze a nánosov z vykurovacích systémov, chladiacich systémov, kotlov, ohrievačov, radiátorov, čerpadiel a potrubí; prípravky na odstraňovanie sedimentov, povlakov hrdze a nánosov z vykurovacích systémov, chladiacich systémov, kotlov, ohrievačov, radiátorov, čerpadiel a potrubí; prípravky na odstraňovanie hrdze; prípravky na odstraňovanie vodného kameňa pre domácnosť.

11 - Vodné filtre; vodné filtre na priemyselné účely; filtre do vykurovacích zariadení; filtre na

použitie v systémoch ústredného vykurovania; filtre do chladiacich systémov; magnetické filtre (časti systémov ústredného kúrenia); magnetické filtre pre systémy ústredného kúrenia; filtre na čistenie vody; elektrické filtre na čistenie vody, iné ako stroje; filtre na použitie vo vodných čerpadlách.

(540) Q-MAG

(550) slovná

(731) QUADROFLEX, s.r.o., Nová Osada 879/11, Dunajská Streda, SK;

(740) Ing. Peter Hojčuš - Patentová a známková kancelária, Bratislava - mestská časť Petržalka, SK;

---

(210) 30-2026

(220) 9.1.2026

(511) 12, 37, 39 NCL (13)

(511) 12 - Elektromobily; pozemné vozidlá; konštrukčné časti pre pozemné vozidlá, elektromobily,automobily; elektricky poháňané motorové vozidlá.

37 - Nabíjanie a dobíjanie batérií a akumulátorov vozidiel; oprava a údržba generátorov energie; oprava a údržba elektrických vozidiel; nabíjanie elektromobilov.

39 - Prenájom motorových vozidiel; preprava a skladovanie automobilov; preprava osôb a tovaru; organizovanie a koordinovanie zdieľania vozidiel pre jednotlivcov a skupiny; služby prenájmu vozidiel; zdieľanie vozidiel; lokalizácia a sledovanie pohybu tovarov z hľadiska dopravy; doprava, preprava; doručovacie služby; doručovanie balíkov; sprostredkovanie osobnej dopravy pomocou online aplikácií pre tretie osoby.

(540) TESLA

(550) slovná

(731) Tesla, Inc., 1 Tesla Road, Austin, Texas, US;

(740) HÖRMANN & PARTNERS s.r.o., Bratislava - mestská časť Nové Mesto, SK;

---

(210) 42-2026

(220) 9.1.2026

(511) 12, 37, 39 NCL (13)

(511) 12 - Elektromobily; pozemné vozidlá; konštrukčné časti pre pozemné vozidlá, elektromobily, automobily; elektricky poháňané motorové vozidlá.

37 - Nabíjanie a dobíjanie batérií a akumulátorov vozidiel; oprava a údržba generátorov energie; oprava a údržba elektrických vozidiel; nabíjanie elektromobilov.

39 - Prenájom motorových vozidiel; preprava a skladovanie automobilov; preprava osôb a tovaru; organizovanie a koordinovanie zdieľania vozidiel pre jednotlivcov a skupiny; služby prenájmu vozidiel; zdieľanie vozidiel; lokalizácia a sledovanie pohybu tovarov z hľadiska dopravy; doprava, preprava; doručovacie služby; doručovanie balíkov; sprostredkovanie osobnej dopravy pomocou online aplikácií pre tretie osoby.

(540)



(550) obrazová

(731) Tesla, Inc., 1 Tesla Road, Austin, Texas, US;

(740) HÖRMANN & PARTNERS s.r.o., Bratislava - mestská časť Nové Mesto, SK;

---

(210) 363-2026

(220) 13.2.2026

(511) 11, 19, 20, 21, 24, 27, 35 NCL (13)

(511) 11 - Lampy; osvetlenie vianočných stromčekov; elektrické svetlá na vianočné stromčeky; dekoračné svetelné reťaze; žiadny z vyššie uvedených tovarov nie je určený pre vozidlá, odevy, hračky a modely vozidiel.

19 - Dyhové drevo; drevené dyhy; drevo (polotovar); spracované drevo; drevené stenové obloženia; drevené dosky pre stavebníctvo; drevené obloženie; rezivo (stavebné drevo); žiadny z vyššie uvedených tovarov nie je určený pre vozidlá, odevy, hračky a modely vozidiel.

20 - Nábytok; zrkadlá; skrine (šatníky); stoly; postele; pohovky; stoličky; rámy na obrazy; drevené rámy na obrazy; drevené, voskové, sadrové alebo plastové umelecké predmety; stolárske umelecké výrobky; vankúše; machové obrazy (dekorácie); drevené obrazy (umelecké diela); umelecké diela z dreva; žiadny z vyššie uvedených tovarov nie je určený pre vozidlá, odevy, hračky a modely vozidiel.

21 - Maľované sklené výrobky; kuchynský riad a náradie; sklené ozdoby; porcelánové, keramické, kameninové alebo sklenené umelecké predmety; žiadny z vyššie uvedených tovarov nie je určený pre vozidlá, odevy, hračky a modely vozidiel.

24 - Textilné nástenné dekorácie; obrusy (okrem papierových); textilné obrúsky na stolovanie; textilné prestieranie na stolovanie; ľanové textílie; háčkované záclony; prikrývky; žiadny z vyššie uvedených tovarov nie je určený pre vozidlá, odevy, hračky a modely vozidiel.

27 - Závesné nástenné dekorácie okrem textilných; žiadny z vyššie uvedených tovarov nie je určený pre vozidlá, odevy, hračky a modely vozidiel.

35 - Reklama; marketing; maloobchodné a veľkoobchodné služby s tovarmi uvedenými v triede 11, 19, 20, 21, 24 a 27 tohto zoznamu; online reklama na počítačovej komunikačnej sieti; online maloobchodné a veľkoobchodné služby s tovarmi uvedenými v triede 11, 19, 20, 21, 24 a 27 tohto zoznamu; vydávanie, aktualizovanie a rozširovanie reklamných materiálov a textov; predvádzanie tovaru na reklamné účely a podporu predaja; optimalizácia internetových vyhľadávačov na podporu predaja;

poskytovanie obchodných informácií a poradenstva spotrebiteľom pri výbere tovarov a služieb; odborné obchodné alebo podnikateľské poradenstvo; merchandising; žiadna z uvedených služieb sa netýka vozidiel, odevov, hračiek a modelov vozidiel.

(540) T-TATRA

(550) slovná
(731) T-Tatra s. r. o., Kúpeľná 254/35, Spišské Podhradie, SK;
(740) BRICHTA & PARTNERS s. r. o., Bratislava - mestská časť Staré Mesto, SK;

---

(210) 508-2026
(220) 27.2.2026
(511) 2, 8, 16, 28, 35, 40, 42 NCL (13)
(511) 2 - Modelárske farby; modelárske tmely; laky; akrylové farby; temperové farby; vodové farby.
8 - Modelárske skalpely; rezacie nože; nožnice; pílky (ručné náradie).
16 - Tvorivé papierové vystrihovačky; papierové modely; tlačené publikácie; pohľadnice; modelárske lepidlá; modelárske štetce; fixky; pastelky; rysovacie kružidlá; maliarske palety; misky na vodové farby pre umelcov; papier; kartón, lepenka; papierové, kartónové a lepenkové modely alebo ich časti rezané laserom.
28 - Plastové modely (hračky); hračkárske modely; modely leteckej techniky (hračky); modely lietadiel (hračky); modely vrtuľníkov (hračky); modely rakiet (hračky); modely pozemnej bojovej techniky (hračky); modely tankov (hračky); modely vozidiel (hračky); modely automobilov (hračky); modely motoriek (hračky); modely lodí (hračky); modely ponoriek (hračky); modely figúrok (hračky); železničné modely (hračky); diaľkovo ovládané modely (hračky); drevené hračky; drevené modely (hračky); vyrezávané modely (hračky); stavebnice; stavebnicové kocky (hračky); stavebnice modelov (hračky); plastové stavebnice; 3D tlačené modely (hračky) a ich časti.
35 - Veľkoobchodné služby s modelárskymi farbami a tmelmi, s modelárskymi pomôckami a prostriedkami, s vystrihovačkami z papiera, s papierovými modelmi, s modelárskymi doplnkami z papiera, kartónu a lepenky, s plastovými modelmi, s drevenými modelmi, s plastovými a drevenými doplnkami k modelom, s plastovými stavebnicami a s 3D modelmi a ich časťami; maloobchodné služby s modelárskymi farbami a tmelmi, s modelárskymi pomôckami a prostriedkami, s vystrihovačkami z papiera, s papierovými modelmi, s modelárskymi doplnkami z papiera, kartónu a lepenky, s plastovými modelmi, s drevenými modelmi, s plastovými a drevenými doplnkami k modelom, s plastovými stavebnicami a s 3D modelmi a ich časťami.
40 - Trojrozmerná (3D) tlač na objednávku; zákazková výroba výrobkov uvedených v triedach 2, 8, 16 a 28 tohto zoznamu (pre tretie osoby); laserové gravírovanie; rezanie laserom; úprava materiálov laserovým lúčom.
42 - Navrhovanie 3D modelov na 3D tlač; navrhovanie výrobkov uvedených v triedach 2, 8, 16 a 28 tohto zoznamu; vývoj softvéru pre 3D tlač; 3D skenovanie.

(540) Betexa

(550) slovná
(731) BETEXA, zásilková služba, s.r.o., Jiráskova 239/39, Brno, Veveří, CZ;
(740) Peter Kubínyi SLOVAKIAPATENT, Trenčín, SK;

---

(210) 591-2026
(220) 11.3.2026
(300) 30 2026 000 086.2, 12.1.2026, DT
(511) 1, 2, 5, 9, 21, 22, 24, 29, 31, 35, 36, 42, 44 NCL (13)
(511) 1 - Chemikálie používané v poľnohospodárstve, záhradkárstve a lesníctve; biostimulátory rastlín; prípravky na reguláciu rastu rastlín; geneticky modifikované semená pre poľnohospodársku výrobu; moridlá na semená; pomocné látky (adjuvanciá), nie na lekárske alebo zverolekárske použitie (polymérové povlaky na semená); chemické prípravky na zlepšenie kvality semien; nespracované polymérové živice; povrchovo aktívne chemické činidlá; priemyselné chemikálie; hnojivá.
2 - Farby; farbivá; pigmenty.
5 - Insekticídy; fungicídy, herbicídy; pesticídy; prípravky na ničenie škodcov.
9 - Počítačový softvér (nahraté počítačové programy); nahraté alebo sťahovateľné súbory údajov; počítačový hardvér; periférne zariadenia počítačov; zariadenia na spracovanie údajov; navigačné nástroje; navigačné prístroje vozidiel (palubné počítače); sťahovateľné počítačové softvérové aplikácie.
21 - Lapače hmyzu; pasce na myši; pasce na potkany.
22 - Siete proti hmyzu a vtákom.
24 - Textilné materiály (ošetrené insekticídmi).
29 - Konzervované, mrazené, sušené a varené ovocie, zelenina; želatína; džemy; kompóty.
31 - Osivá, sadenice, hľuzy plodín, cibule na sadenie, pakorene a podzemky, korene, odrezky rastlín; zrno (osivo); semená na siatie; čerstvé ovocie a zelenina, čerstvé bylinky; živé rastliny.
35 - Poskytovanie obchodných alebo podnikateľských informácií; odborné obchodné alebo podnikateľské poradenstvo.
36 - Poisťovníctvo; finančné služby.
42 - Vedecké a technologické služby a s nimi súvisiaci výskum a projektovanie; priemyselné analýzy, priemyselný výskum a priemyselné dizajnérstvo; služby softvérového inžinierstva v oblasti spracovania údajov; poradenstvo v oblasti počítačových technológií; kartografické služby; technologické poradenstvo v oblasti poľnohospodárstva.
44 - Záhradkárske služby; služby v poľnohospodárstve, akvakultúre, záhradníctve a lesníctve; pestovanie rastlín; poskytovanie vybavenia na komunálne záhradníctvo.

(540) PANVAIA

(550) slovná
(731) BASF Agricultural Solutions Deutschland GmbH, Speyerer Strasse 2, Limburgerhof, DE;
(740) Zivko Mijatovic and Partners s. r. o., Bratislava - mestská časť Petržalka, SK;

---

(210) 593-2026
(220) 11.3.2026
(300) 30 2026 000 099.4, 12.1.2026, DT
(511) 1, 2, 5, 9, 21, 22, 24, 29, 31, 35, 36, 42, 44 NCL (13)
(511) 1 - Chemikálie používané v poľnohospodárstve, záhradkárstve a lesníctve; biostimulátory rastlín; prípravky na reguláciu rastu rastlín; geneticky modifikované semená pre poľnohospodársku výrobu; moridlá na semená; pomocné látky (adjuvanciá), nie na lekárske alebo zverolekárske použitie (polymérové povlaky na semená); chemické prípravky na zlepšenie kvality semien; nespracované polymérové živice; povrchovo aktívne chemické činidlá; priemyselné chemikálie; hnojivá.
2 - Farby; farbivá; pigmenty.
5 - Insekticídy; fungicídy, herbicídy; pesticídy; prípravky na ničenie škodcov.
9 - Počítačový softvér (nahraté počítačové programy); nahraté alebo sťahovateľné súbory údajov; počítačový hardvér; periférne zariadenia počítačov; zariadenia na spracovanie údajov; navigačné nástroje; navigačné prístroje vozidiel (palubné počítače); sťahovateľné počítačové softvérové aplikácie.
21 - Lapače hmyzu; pasce na myši; pasce na potkany.
22 - Siete proti hmyzu a vtákom.
24 - Textilné materiály (ošetrené insekticídmi).
29 - Konzervované, mrazené, sušené a varené ovocie, zelenina; želatína; džemy; kompóty.
31 - Osivá, sadenice, hľuzy plodín, cibule na sadenie, pakorene a podzemky, korene, odrezky rastlín; zrno (osivo); semená na siatie; čerstvé ovocie a zelenina, čerstvé bylinky; živé rastliny.
35 - Poskytovanie obchodných alebo podnikateľských informácií; odborné obchodné alebo podnikateľské poradenstvo.
36 - Poisťovníctvo; finančné služby.
42 - Vedecké a technologické služby a s nimi súvisiaci výskum a projektovanie; priemyselné analýzy, priemyselný výskum a priemyselné dizajnérstvo; služby softvérového inžinierstva v oblasti spracovania údajov; poradenstvo v oblasti počítačových technológií; kartografické služby; technologické poradenstvo v oblasti poľnohospodárstva.
44 - Záhradkárske služby; služby v poľnohospodárstve, akvakultúre, záhradníctve a lesníctve; pestovanie rastlín; poskytovanie vybavenia na komunálne záhradníctvo.

(540) AGVEEA
(550) slovná
(731) BASF Agricultural Solutions Deutschland GmbH, Speyerer Strasse 2, Limburgerhof, DE;
(740) Zivko Mijatovic and Partners s. r. o., Bratislava - mestská časť Petržalka, SK;

---

(210) 783-2026
(220) 27.3.2026
(511) 35, 36 NCL (13)
(511) 35 - Maloobchodné a veľkoobchodné služby s dopravnými prostriedkami.
36 - Finančné služby a poskytovanie úverov.

(540) Cambelová
(550) slovná
(731) LUCIA CAMBELOVÁ, s.r.o., Vojenská 1535/71, Viničné, SK;

---

(210) 875-2026
(220) 8.4.2026
(511) 9, 35, 36, 37, 42, 45 NCL (13)
(511) 9 - Počítačový softvér (nahraté počítačové programy); počítačový softvér pre mobilné telefóny; sťahovateľný softvér na vyhľadávanie a sprostredkovanie práce remeselníkov, montérov, opravárov a údržbárov; sťahovateľný softvér na vyhľadávanie, zverejňovanie a ponúkanie dočasného ubytovania; sťahovateľný softvér na poskytovanie služieb správy nehnuteľností; sťahovateľný softvér na zabezpečovanie služieb concierge; sťahovateľný softvér na zabezpečovanie služieb dopravy; sťahovateľný softvér na nakupovanie; sťahovateľný softvér pre platformy umožňujúce komunikáciu a výmenu správ medzi používateľmi takejto platformy; sťahovateľné elektronické publikácie zamerané na nehnuteľnosti a ich správu.
35 - Obchodné sprostredkovateľské služby; subdodávateľské služby (obchodné služby); obchodné sprostredkovateľské služby nadväzovania kontaktov medzi rôznymi odborníkmi a zákazníkmi; online poskytovanie obchodného priestoru pre nákupcov a predajcov služieb vyhľadávania, rezervácie, zverejňovania, ponúkania a sprostredkovania práce remeselníkov, montérov, opravárov a údržbárov; online poskytovanie obchodného priestoru pre nákupcov a predajcov služieb vyhľadávania, rezervácie, zverejňovania, ponúkania a sprostredkovania práce remeselníkov, montérov, opravárov a údržbárov; odborné obchodné poradenstvo; obchodný manažment; kancelárske práce; reklama; marketing; poskytovanie online trhu pre kupujúcich a predajcov sťahovateľných digitálnych obrazových súborov overených nezameniteľnými tokenmi (NFT); nábor zamestnancov.
36 - Správa nehnuteľností; poskytovanie služieb ochranného poistenia pri nákupe tovarov zakúpených pomocou kreditnej karty; online prenájom a finančný lízing (finančný prenájom s možnosťou kúpy) obytných domov, apartmánov, izieb v domoch, prázdninových domov, chát, víl a kancelárskych priestorov v komerčných nehnuteľnostiach; poisťovníctvo; finančné služby; peňažné služby; sprostredkovanie nehnuteľností; prenájom nehnuteľností; oceňovanie nehnuteľností; konzultačné služby v oblasti nehnuteľností; správa finančných záležitostí; finančné poradenstvo.
37 - Opravy, údržba a inštalácie zariadení a vybavenia nehnuteľností; sprostredkovanie služieb údržby a opráv nehnuteľností; upratovacie služby.
42 - Poskytovanie počítačovej platformy prostredníctvom internetu (PaaS); poskytovanie dočasného používania webových aplikácií; poskytovanie softvéru prostredníctvom internetu (SaaS); tvorba a udržiavanie webových stránok pre tretie osoby; vývoj softvéru v oblasti mobilných

aplikácií; vývoj počítačových platforiem; počítačové programovanie na spracovanie dát; navrhovanie a vývoj počítačového hardvéru a softvéru; tvorba počítačového softvéru; údržba počítačového softvéru; inštalácie počítačového softvéru; poskytovanie virtuálnych počítačových systémov prostredníctvom cloud computingu; priemyselné analýzy, priemyselný výskum a priemyselné dizajnérstvo; poskytovanie počítačovej platformy prostredníctvom internetu PaaS týkajúce sa vyhľadávania, zverejňovania a ponúkania a sprostredkovania práce remeselníkov, montérov, opravárov a údržbárov; poskytovanie počítačovej platformy prostredníctvom internetu PaaS týkajúce sa vyhľadávania, zverejňovania a ponúkania dočasného ubytovania; poskytovanie počítačovej platformy prostredníctvom internetu PaaS
týkajúce sa správy nehnuteľností; poskytovanie počítačovej platformy prostredníctvom internetu PaaS týkajúce sa zabezpečenia služieb concierge; poskytovanie počítačovej platformy prostredníctvom internetu PaaS na zabezpečovanie služieb spojených s dopravou a s nakupovaním; poskytovanie softvéru prostredníctvom internetu (SaaS) týkajúce sa vyhľadávania, zverejňovania a ponúkania a sprostredkovania práce remeselníkov, montérov, opravárov a údržbárov; poskytovanie softvéru prostredníctvom internetu (SaaS) týkajúce sa vyhľadávania, zverejňovania a ponúkania dočasného ubytovania; poskytovanie softvéru prostredníctvom internetu (SaaS) týkajúce sa správy nehnuteľností; poskytovanie softvéru prostredníctvom internetu (SaaS) týkajúce sa zabezpečenia služieb concierge; poskytovanie softvéru prostredníctvom internetu (SaaS) na zabezpečovanie služieb spojených s dopravou a s nakupovaním; poskytovanie dočasného používania nesťahovateľného softvéru na vyhľadávanie, zverejňovanie a ponúkanie práce remeselníkov, montérov, opravárov a údržbárov; poskytovanie dočasného používania webového softvéru na vyhľadávanie, zverejňovanie a ponúkanie práce remeselníkov, montérov, opravárov a údržbárov; poskytovanie dočasného používania nesťahovateľného softvéru na vyhľadávanie, zverejňovanie a ponuku dočasného ubytovania; poskytovanie dočasného používania webového softvéru na vyhľadávanie, zverejňovanie a ponuku dočasného ubytovania; poskytovanie dočasného používania nesťahovateľného softvéru pre správu nehnuteľností, pre zabezpečenie služieb concierge a zabezpečenie služieb dopravy a nakupovania; poskytovanie dočasného používania webového softvéru pre správu nehnuteľností, pre zabezpečenie služieb concierge a zabezpečenie služieb dopravy a nakupovania; tvorba počítačového softvéru; počítačové programovanie; výskum a vývoj softvéru, informačných systémov a technológií; tvorba internetových stránok pre tretie osoby; hosťovanie na webových stránkach; aktualizovanie počítačového softvéru; poskytovanie softvéru prostredníctvom internetu (saas) na sprostredkovanie služieb v oblasti správy nehnuteľností; poskytovanie počítačovej platformy prostredníctvom internetu (paas) na vývoj, prevádzku a správu aplikácií v oblasti správy nehnuteľností.

45 - Právne služby; služby concierge; online služby sociálnych sietí a platforiem; zabezpečovanie a sprostredkovávanie osobných a concierge služieb; zabezpečovanie a sprostredkovávanie osobných a concierge služieb prostredníctvom platformy.

(540) ENESTU

(550) slovná

(731) Domophoria s.r.o., Kloudova 995/7, Praha, CZ;

(740) BRICHTA & PARTNERS s. r. o., Bratislava - mestská časť Staré Mesto, SK;

---

(210) 911-2026

(220) 13.4.2026

(511) 12, 35, 37 NCL (13)

(511) 12 - Automobilové pneumatiky; časti, komponenty a príslušenstvo pre vozidlá.

35 - Maloobchodné služby s tovarmi uvedenými v triede 12 tohto zoznamu; veľkoobchodné služby s tovarmi uvedenými v triede 12 tohto zoznamu.

37 - Autoservisy (údržba a tankovanie); údržba a opravy motorových vozidiel; opravy vozidiel pri do-pravných nehodách; antikorózne úpravy; ošetrovanie vozidiel protikoróznymi nátermi; mazanie vozidiel; lakovanie vozidiel; údržba a opravy pneumatík; protektorovanie pneumatík; vyvažovanie pneumatík; vulka-nizovanie pneumatík (opravy); geometria kolies; umývanie dopravných prostriedkov; leštenie vozidiel; čis-tenie vozidiel; tuningové úpravy karosérií automobilov; montáž vonkajších, vnútorných a mechanických častí vozidiel na objednávku (tuning); nabíjanie batérií vozidiel; nabíjanie elektromobilov; výmena batérií v elektrických vozidlách; diagnostika automobilov; generálna prehliadka a oprava vozidiel; kontrola automo-bilov a ich dielov pred údržbou a opravou; inštalácia automobilového príslušenstva; montáž náhradných automobilových súčiastok; montáž okien do motorových vozidiel; oprava a údržba častí podvozkov a karo-série pre vozidlá; oprava a údržba chladiacich systémov motorových vozidiel; oprava čelných skiel; infor-mačné a konzultačné služby v oblasti opravy vozidiel.

(540) Hadvo servis

(550) slovná

(731) Hadvo Servis, s.r.o., Pekná 46/614, Ivanka pri Dunaji, SK;

(740) MG LEGAL s.r.o., Košice - mestská časť Staré Mesto, SK;

---

(210) 1046-2026

(220) 27.4.2026

(511) 25, 35, 40, 41, 42, 45 NCL (13)

(511) 25 - Odevy, obuv, pokrývky hlavy; dámske odevy; vychádzkové oblečenie; nohavice; pohodlné nohavice na voľný čas; overaly; kostýmy; vrchné ošatenie; plášte; kabáty; nepremokavé odevy; pleteniny (oblečenie); vrchné časti teplákových súprav; mikiny; bundy; tričká; košele; topy (oblečenie); oblečenie

z úpletových textílií; sukne; šaty; saká; nohavicové sukne; pončá; šatky, šály; klobúky.
35 - Reklama; online reklama na počítačovej komunikačnej sieti; marketing; predvádzanie tovaru; organizovanie módnych prehliadok na podporu predaja; organizovanie obchodných alebo reklamných výstav; prezentácia výrobkov v komunikačných médiách pre maloobchod; poskytovanie obchodných informácií a poradenstva spotrebiteľom pri výbere tovarov a služieb; administratívne spracovanie obchodných objednávok; poskytovanie obchodných informácií prostredníctvom webových stránok; podpora predaja tovarov a služieb sponzorovaním športových podujatí; organizovanie a vedenie obchodných podujatí; reklama na výrobky prostredníctvom influencerov; marketing prostredníctvom influencerov; online maloobchodné služby so sťahovateľným virtuálnym oblečením; maloobchodné služby s tovarmi uvedenými v triedach 25 a 26 tohto zoznamu; veľkoobchodné služby s tovarmi uvedenými v triedach 25 a 26 tohto zoznamu.
40 - Dámske krajčírstvo; krajčírstvo; úprava textílií; vyšívanie; šitie (zákazková výroba); krajčírske služby; aplikácia motívov a vzorov na odevy.
41 - Výchova; vzdelávanie; školenia; organizovanie kultúrnych alebo vzdelávacích výstav; praktický výcvik (ukážky); organizovanie a vedenie tvorivých dielní (výučba); organizovanie módnych prehliadok na zábavné účely; online poskytovanie nesťahovateľných videozáznamov; organizovanie a vedenie vzdelávacích fór s osobnou účasťou; organizovanie a vedenie zábavných podujatí; online poskytovanie nesťahovateľných obrázkov; výučba šitia; organizovanie školiacich kurzov; organizovanie školenia; organizovanie kurzov a seminárov.
42 - Módne návrhárstvo; navrhovanie kostýmov; navrhovanie odevného príslušenstva; navrhovanie módnych doplnkov; módne dizajnérstvo.
45 - Individuálne módne poradenstvo; požičiavanie spoločenských odevov; požičiavanie odevov; personalizované analýzy farieb pri výbere odevov.

(540) **IDA SANDOR**

(550) slovná
(731) Sándorová Ida, Ing., Branisková 1228/12, Košice - mestská časť Staré Mesto, SK;
(740) MG LEGAL s.r.o., Košice - mestská časť Staré Mesto, SK;

---

(210) **1094-2026**
(220) 29.4.2026
(511) **35** NCL (13)
(511) 35 - Reklama; poradenské služby pri riadení obchodnej činnosti; odborné obchodné alebo podnikateľské poradenstvo; poskytovanie obchodných alebo podnikateľských informácií; podpora predaja pre tretie osoby; zásobovacie služby pre tretie osoby (nákup tovarov a služieb pre iné podniky); služby porovnávania cien; administratívne spracovanie obchodných objednávok; obchodná správa licencií výrobkov a služieb pre tretie osoby; subdodávateľské služby (obchodné služby); fakturácie; poskytovanie obchodných alebo podnikateľských kontaktných informácií; optimalizácia internetových vyhľadávačov na podporu predaja; obchodné sprostredkovateľské služby; online poskytovanie obchodného priestoru pre nákupcov a predajcov tovarov a služieb; vonkajšia reklama; spracovanie údajov (kancelárske práce); vyhľadávanie potenciálnych zákazníkov; vyhľadávanie potenciálnych zákazníkov pre tretie osoby; vyhľadávanie obchodných partnerov.

(540)



(550) obrazová
(591) žltá HEXcode #F9CF2B, biela HEXcode #FFFFFF
(731) OLEJCENTRUM s.r.o., Parková 3228/163, Galanta, SK;
(740) Advokátska kancelária JUDr. Peter Wolf, s.r.o., Galanta 1, SK;

---

(210) **1180-2026**
(220) 11.5.2026
(511) **16, 18, 24, 25, 35, 41** NCL (13)
(511) 16 - Plagáty; reklamné tabule z papiera, kartónu alebo lepenky; albumy; obrazy; modelovacia hlina; tlačené aritmetické tabuľky; rytiny; umelecké litografie; obrazy (maľby) zarámované alebo nezarámované; ceruzky; noviny; periodiká; zaraďovače, šanóny (na voľné listy); papierové podložky pod pivové poháre; tlačiarenské štočky; skicáre; útržkové bloky; brožúry; výšivkové vzory; zošity; vzory na kopírovanie; poznámkové zošity; rysovacie uholníky, príložníky; mapy; vyučovacie pomôcky okrem prístrojov a zariadení; kartotékové lístky; hárky papiera; kartón, lepenka; katalógy; zoraďovače (kancelárske potreby); toaletný papier; knihy; zásuvky na spisy; papierové kornúty; obaly (papiernický tovar); papierové obaly na mliečne výrobky; rysovacie dosky; rysovacie potreby; obálky (papiernický tovar); baliaci papier; puzdrá na perá, peračníky; pomôcky na vymazávanie; písacie potreby; emblémy (papierové pečate); šablóny na vymazávanie; gumy na gumovanie; fotografie (tlačoviny); pijaky; pečiatky; knihárske textílie; figuríny z papierovej drviny; tlačivá (formuláre); kancelárske potreby okrem nábytku; šablóny (kancelárske potreby); grafické reprodukcie; grafické zobrazenia; škrabky na kancelárske použitie; pohľadnice; tlačoviny; podklady na tlačenie, nie textilné; tlačené publikácie; príručky; listový papier; papierové stolovacie prestieranie; litografie; brožované knihy; svietivý papier; modelovacie plastové hmoty; modelovacie hmoty; papierové vreckovky; papierové obrusy; záložky do kníh; papierové pečate; palety pre maliarov; papiernický tovar; pergamenový papier; pastelky; krajčírske strihy; škatule s farbami (školské pomôcky); baliace plastové fólie; nákresy; dosky na spisy; šablóny na kreslenie a maľovanie; portréty; papierové ozdobné kvetináče; rysovacie pravítka; perá

(kancelárske potreby); časopisy (periodiká); papierové alebo plastové vrecia, vrecká a puzdrá na balenie; podušky na pečiatky; školské potreby (papiernický tovar); blahoželania (pohľadnice); mastenec (krajčírska krieda); papierové podložky na stôl (anglické prestieranie); podložky na písanie; poštové známky; ročenky; kalendáre; samolepky pre domácnosť a na kancelárske použitie; papierové podbradníky; drevitá lepenka (papiernický tovar); drevitý papier; papierové alebo lepenkové krabice; papierové alebo lepenkové obaly na fľaše; papierové podložky pod poháre; oznámenia (papiernický tovar); papierové zástavy; strúhadlá na ceruzky (elektrické aj neelektrické); papierové servítky; papierové obrúsky (prestieranie); uholníky na rysovanie; príložníky na rysovanie; písacie súpravy (papiernický tovar); obaly na súpravy písacích potrieb; papierové alebo lepenkové pútače; papierové utierky; papierové utierky na tvár; papierové alebo lepenkové etikety; viskózové fólie na balenie; lepiace gumy na kancelárske použitie alebo pre domácnosť; papierové filtre na kávu; paletizačné plastové fólie (priľnavé, naťahovacie); papierové alebo kartónové vývesné tabule; samolepky (papiernický tovar); komiksy; hudobné blahoželania (pohľadnice); obežníky; škrobové obalové materiály; parafínový papier; písacie nástroje; papierové alebo plastové absorpčné hárky alebo fólie na balenie potravín; papierové alebo plastové hárky alebo fólie regulujúce vlhkosť na balenie potravín; maliarske palety; značkovacie perá (papiernický tovar); letáky; obálky na dokumenty (papiernický tovar); držiaky stránok otvorenej knihy.

18 - Koža; imitácie kože; zvieracie kože; kufre a cestovné tašky; dáždniky a slnečníky; vychádzkové palice; biče, postroje a sedlárske výrobky; obojky, vôdzky a oblečenie pre zvieratá; diplomatické kufríky; tašky na nosenie detí; kožené vrecia, vrecká a puzdrá na balenie; ruksaky; batohy; plážové tašky; kožené alebo kožou potiahnuté puzdrá; kožené alebo kožou potiahnuté škatule; puzdrá na vizitky; náprsné tašky; peňaženky; opätovne použiteľné nákupné tašky; puzdrá na kľúče; menovky na batožinu; školské tašky (aktovky); športové tašky; cestovné kufre; kufríky na toaletné potreby (prázdne); nákupné tašky na kolieskach; kožené popruhy; kožené remene (sedlárske výrobky).

24 - Ažehľovacie textílie; textílie imitujúce kožušiny; čalúnnické textílie; kúpeľňové textílie (okrem oblečenia); tkaniny; sieťovina; bukram (stužené knihárske alebo krajčírske plátno); brokáty; textilné materiály; textílie; kanava (riedka tkanina) na tapisérie alebo na vyšívanie; riedko tkané konopné plátno; textilné klobúkové podšívky; textílie na obuv; stolové behúne, nie papierové; ševioty (vlnené tkaniny); voskované plátno; zamat; bavlnené textílie; posteľné pokrývky; prešívané posteľné pokrývky; obliečky na matrace; papierové posteľné pokrývky; obrusy (okrem papierových); cestovné deky; krep (textílie); krepón (jemná hodvábna tkanina); damask (tkaniny); textílie na bielizeň; textilné podšívky; prikrývky; textilné alebo plastové zástavy; textílie na vlajky, zástavovina; drožet (tkanina s pretkávaným vzorom); páperové prikrývky, periny; elastické textílie; utierky na riad; textílie na vyšívanie s predkresleným vzorom; flanel (textílie); flauš (textílie); barchet (textílie); textilné vrecká na umývanie; pogumované plátno, nie pre papierníctvo; zrebné rúcho (textília); hodvábne tkaniny na tlačové vzory; potlačený kartún; džersej (pleteniny); jutové textílie; vlnené textílie; ľanové textílie; posteľná bielizeň; bavlnené plátno s kosoštvorcovým vzorom; stolová bielizeň (nie papierová); bytový textil; textilné uteráky; marabut (textílie); textilné obrúsky na stolovanie; moleskin (textílie); textilné vreckovky; obliečky na vankúše na spanie; plastové materiály (náhradky textílií); závesy na dvere; ramia (textílie); umelý hodváb (textílie); textilné alebo plastové závesy; textilné uteráky na tvár; hodvábne textílie; tyl; taft (textílie); pleteniny (textílie); zefír (textílie); bavlnené plátno; textilné podložky pod poháre alebo taniere (prestieranie); textilné podložky na stôl (anglické prestieranie); netkané textílie; textilné odličovacie obrúsky; textilné etikety; textilné nástenné dekorácie; textílie do tlačiarní na textil; ženilkové textílie; obliečky na dekoratívne vankúše; textilné prestieranie na stolovanie; obloženia nábytku textilnými látkami; poťahy na poklopy záchodov; textilné alebo plastové sprchové závesy.

25 - Tričká; mikiny; nohavice; šaty; kostýmy, obleky; bundy; spodná bielizeň; pyžamá; oblečenie pre bábätká; uniformy; športové tričká, dresy; telocvičné úbory; plavky; topánky; tenisky (obuv); sandále; papuče; nízke čižmy; čiapky; čiapky so šiltom; klobúky; baretky; šatky (na hlavu); opasky (časti odevov); kravaty; rukavice (oblečenie); šatky, šály; goliere (časti odevov).

35 - Fotokopírovacie služby; vydávanie reklamných textov; reklama; televízna reklama; písanie reklamných textov; tvorba reklamných filmov; marketing.

41 - Vydávanie textov (okrem reklamných); vzdelávanie; produkcia filmov (nie reklamných); vydávanie kníh; tvorba rozhlasových a televíznych programov; detské škôlky (vzdelávanie); nahrávacie štúdiá (služby); náboženská výchova; online vydávanie elektronických kníh a časopisov; elektronická edičná činnosť v malom (DTP služby); fotografické reportáže; fotografovanie; hudobná tvorba; prenájom vybavenia herní; školské služby (vzdelávanie).

(540) ZVEDAJKO

(550) slovná

(731) Krnáč Kvetoslav, Vajanského ul. 2383/9, Levice, SK;

---

(210) 1278-2026

(220) 19.5.2026

(511) 31, 35 NCL (13)

(511) 31 - Krmivo pre zvieratá.

35 - Organizovanie obchodných veľtrhov; zásobovacie služby pre tretie osoby (nákup tovarov a služieb pre iné podniky); poskytovanie obchodných informácií a poradenstva spotrebiteľom pri výbere tovarov a služieb; subdodávateľské služby (obchodné služby); maloobchodné služby s farmaceutickými,

zverolekárskymi a hygienickými prípravkami a so zdravotníckymi potrebami; veľkoobchodné služby s farmaceutickými, zverolekárskymi a hygienickými prípravkami a so zdravotníckymi potrebami; maloobchodné a veľkoobchodné služby s tovarmi v triede 31 tohto zoznamu; maloobchodné a veľkoobchodné služby s tovarmi v triede 31 tohto zoznamu prostredníctvom internetu.

(540)



(550) obrazová
(591) biela (RBG: 255, 255, 255), zelená (RBG: 38, 102, 59), červená (RBG: 200, 60, 52)
(731) Farma-Mix s. r. o., Košická Polianka 250, SK;
(740) Advokátska kancelária Granec, spol. s r.o., Košice - mestská časť Staré Mesto, SK;

---

(210) 1340-2026
(220) 26.5.2026
(511) 3, 5, 25 NCL (13)
(511) 3 - Kozmetické prípravky; kozmetické krémy; pleťové séra; kozmetické pleťové vody; telové emulzie; pleťové emulzie na kozmetické použitie; skrášľovacie masky (kozmetické prípravky); kozmetické prípravky na čistenie pleti; čistiace prípravky; kozmetické toniká; šampóny; vlasové kondicionéry; suché šampóny; obrúsky napustené dojčenskými toaletnými prípravkami; kozmetické prípravky pre deti; peny do kúpeľa; peny na úpravu účesov; sprchové peny; vlasové vody; prípravky na vyrovnávanie vlasov; mydlá; dezodoračné mydlá; mydlá proti poteniu; mydlá proti poteniu nôh; mandľové mydlo; mandľové mlieko na kozmetické použitie; ochranné prípravky na opaľovanie; kozmetické prípravky na opaľovanie; opaľovacie krémy; opaľovacie oleje na kozmetické účely; opaľovacie mlieka; kozmetické prípravky na starostlivosť o pleť; toaletné prípravky; odličovacie prípravky; čistiace oleje; čistiace toaletné mlieka; umývacie prípravky na osobnú hygienu (deodoranty); antiperspiranty (kozmetické výrobky); kozmetické prípravky na zoštíhlenie; obrúsky napustené pleťovými vodami; obrúsky napustené odličovacími prípravkami; bieliace krémy na pokožku; mandľový olej na kozmetické použitie; bergamotový olej na kozmetické použitie; jazmínový olej na kozmetické použitie; levanduľový olej na kozmetické použitie; ružový olej na kozmetické použitie; citrónové esenciálne oleje na kozmetické použitie; esenciálne oleje z cédrového dreva na kozmetické použitie; mätové esenciálne oleje na kozmetické použitie; cedrátové esenciálne oleje na kozmetické použitie; esenciálne oleje na parfémovanie; prípravky z aloy pravej na kozmetické použitie; esenciálne oleje na kozmetické použitie; oleje na kozmetické použitie; oleje na toaletné použitie; kozmetické prípravky do kúpeľa; soli do kúpeľa nie na lekárske použitie; masážne gély (nie na lekárske použitie); balzamy (nie na lekárske použitie); vazelína na kozmetické použitie; pomády na kozmetické použitie; vosky na fúzy; kolínske vody; levanduľová voda na kozmetické použitie; parfémy; toaletné vody; voňavé zmesi (potpourris); dezodoranty (parfuméria); adstringentné prípravky na kozmetické použitie; depilačné prípravky; depilačný vosk; epilačné prípravky; prípravky na holenie; vody po holení; prípravky na ošetrovanie nechtov; telový púder; púder na tvár; kozmetické mastencové púdre; brúsivá (prípravky); peroxid vodíka na kozmetické použitie; lesky na pery; prípravky na líčenie; umelé mihalnice; vatové tyčinky na kozmetické použitie; gély na bielenie zubov; zubné pasty; detergenty (nie na použitie vo výrobnom procese a na lekárske použitie); odmasťovacie prípravky (nie na použitie vo výrobnom procese); terpentín (odmasťovací prípravok); prípravky na čistenie povrchov; čistiace prípravky na okná automobilov; čistiace prípravky na tapety; prípravky na suché čistenie; prípravky na odstraňovanie vodného kameňa (pre domácnosť); prípravky na čistenie odtokov; prípravky na prepchávanie odtokových potrubí; prípravky na odstraňovanie voskov z parketových podláh (čistiaci prostriedok); protišmykový vosk na podlahy; protišmykové kvapaliny na podlahy; leštiace prípravky na nábytok a dlážku; leštiace prípravky; leštiace vosky; leštiace krémy; prípravky na leštenie listov rastlín; prípravky na dosiahnutie vysokého lesku; leštiaci kameň; pemza; leštiaca červeň; abrazíva; brúsny papier; brúsne plátno; sklené plátno; prípravky na odstraňovanie hrdze; prípravky na odstraňovanie náterov; šlichtovacie prípravky; prípravky na odstraňovanie lakov; vulkanický popol na čistenie; vosky na obuv; leštidlá na obuv; vosky na parkety; bieliace prípravky na kožu; konzervačné prípravky na kožu (leštidlá); čistiaca krieda; sóda na čistenie; lúh sodný; čpavok (amoniak) (detergent); stlačený vzduch v konzervách na čistenie a odprašovanie; tkaniny impregnované čistiacimi prípravkami; kadidlové tyčinky; pracie prostriedky; predpieracie a namáčacie prípravky; aviváže; avivážne prípravky; prípravky na odstraňovanie škvŕn; škrob na bielizeň (apretačný prípravok); bieliaca sóda; bieliace pracie prostriedky; glazovacie prípravky na bielizeň; modridlo na bielizeň, svetlička; odfarbovače; vosky na bielizeň; antistatické prípravky na použitie v domácnosti; voňavé vrecúška do bielizne; zjasňovacie prípravky (chemické prípravky na osvieženie farieb) pre domácnosť; prísady na urýchlenie schnutia do umývačiek riadu; osviežovače vzduchu.

5 - Výživové doplnky; výživové doplnky pre zvieratá; výživové prípravky s liečivými účinkami používané ako dietetické doplnky; výživové prípravky s liečivými účinkami na terapeutické a lekárske použitie; dermatologické prípravky; antiseptické prípravky; dezinfekčné prípravky; probiotické výživové doplnky; prebiotické výživové doplnky; dezinfekčné obrúsky; dezinfekčné mydlá; germicídy (dezinfekčné prípravky); prípravky na dezinfekciu rúk; dezinfekčné prípravky na hygienické použitie; samoopaľovacie tabletky; vitamínové prípravky; bielkovinové výživové doplnky; výživové vlákniny; minerálne výživové doplnky; výživové doplnky z ľanových semien; výživové doplnky z ľanového oleja; výživové doplnky z obilných klíčkov; výživové doplnky z kvasníc; včelia materská kašička (výživový doplnok); propolisové výživové doplnky; peľové výživové doplnky; enzýmové výživové doplnky; glukózové výživové doplnky; lecitínové výživové doplnky; alginátové výživové doplnky; kazeínové výživové doplnky; proteínové výživové doplnky; bielkovinové potraviny na lekárske použitie; bielkovinové prípravky na lekárske použitie; posilňujúce prípravky (toniká); minerálne vody na lekárske použitie; soli minerálnych vôd; soli do minerálnych kúpeľov; prípravky do kúpeľa na lekárske použitie; liečivé cukríky; liečivé nápoje; liečivé čaje; liečivé rastliny; liečivé korene; potraviny pre dojčatá; farmaceutické prípravky; želatína na lekárske použitie; ľanové semená na farmaceutické použitie; diétne potraviny na lekárske použitie; lekárske prípravky na odtučňovacie kúry; vedľajšie produkty spracovania obilnín na diétne alebo lekárske použitie; potravinové alebo krmivové prípravky so stopovými prvkami; šampóny proti všiam; šampóny s liečivými účinkami; suché šampóny s liečivými účinkami; výživové doplnky s kozmetickými účinkami.

25 - Odevy; obuv; pokrývky hlavy; tričká; športové tričká, dresy; konfekcia (odevy); šaty; šatové sukne; kostýmy, obleky; saká; zvrchníky; kabáty; krátke kabátiky; bundy; parky (teplé krátke kabáty s kapucňou); peleríny; pončá; sukne; nohavicové sukne; nohavice; šerpy; kravaty; košele; košele s krátkym rukávom; vrchné ošatenie; gamaše (doplnky obuvi); legíny; legínsy; telocvičné úbory; tielka; športové tielka; cyklistické oblečenie; plážové oblečenie; plavky; spodná bielizeň; podprsenky; kombiné (spodná bielizeň); spodničky; body (spodná bielizeň); podväzky; pánska spodná bielizeň (slipy); pánska spodná bielizeň (trenírky, boxerky); pyžamá; dámske nohavičky (bielizeň); detské nohavičky (bielizeň); živôtiky, korzety (spodná bielizeň); župany; svetre; pulóvre; pleteniny (oblečenie); oblečenie pre bábätká; topánky; vysoká športová obuv; vysoká obuv; šnurovacie topánky; topánky na športovanie; gymnastické cvičky; papuče; sandále; dreváky; plážová obuv; plátenná obuv; kovové časti na obuv; pančuchy; pančuškové nohavice; ponožky; opasky (časti odevov); opasky na doklady a peniaze (časti odevov); kožušiny (oblečenie); čelenky (oblečenie); čiapky; šilty (pokrývky hlavy); priliehavé čiapky; bejzbalové čiapky so šiltom; chrániče uší proti chladu (pokrývky hlavy); klobúky; kožené odevy; odevy z imitácií kože; oblečenie pre motoristov; nepremokavé odevy; šatky (na krk); šály uviazané pod krkom; kožušinové štóly; vrecká na odevy; rukavice (oblečenie); rukávniky; lyžiarske rukavice; palčiaky.

(540) HIEMS

(550) slovná

(731) HIEMS&Co s. r. o., Palisády 691/1, Bratislava - mestská časť Staré Mesto, SK;

(740) Porubčan Róbert, Ing., Košeca, SK;

---

(210) 1426-2026

(220) 2.6.2026

(511) 3, 5, 32 NCL (13)

(511) 3 - Pracie prostriedky; voňavé vrecúška do bielizne; aviváže na pranie; bieliace a iné prípravky na pranie bielizne; kozmetické prípravky; kozmetické prípravky na starostlivosť o pleť; pleťové hydratačné prípravky na kozmetické použitie; pleťové séra; čistiace prípravky na tvár a telo; éterické oleje na kozmetické použitie; oleje na parfumovanie; osviežovače vzduchu v spreji.

5 - Diétne látky na lekárske účely; diétne potravinové doplnky; výživové doplnky; elektrolytické nápoje na lekárske účely; vitamínové prípravky; minerálne výživové doplnky; dezinfekčné prípravky; antibakteriálne farmaceutické prípravky.

32 - Nealkoholické nápoje; izotonické nápoje; prípravky na výrobu nealkoholických nápojov; prášky na prípravu nealkoholických nápojov; nealkoholické nápoje obohatené o vitamíny a minerály; minerálne a sýtené vody.

(540) DEWY POINT

(550) slovná

(731) Babjak Peter, Kaluža 39, Kaluža, SK;

---

(210) 1539-2026

(220) 11.6.2026

(511) 5, 35 NCL (13)

(511) 5 - Výživové doplnky; vitamínové prípravky; minerálne výživové doplnky; nutraceutiká s liečivými účinkami na terapeutické a lekárske použitie; doplnky výživy pre športovcov.

35 - Maloobchodný a veľkoobchodný predaj výživových doplnkov; online predaj výživových doplnkov prostredníctvom internetového obchodu.

(540) COACH POTATO

(550) slovná

(731) coach potato, s. r. o., Staničná 194, Čadca, SK;

---

(210) 1641-2026

(220) 19.6.2026

(511) 21, 32, 43 NCL (13)

(511) 21 - Cestovné, turistické fľaše; chladiace fľaše; demižóny; držiaky na jedálne lístky; fľaše; karafy; kuchynský riad a náradie; maľované sklené výrobky; otvárače na fľaše (elektrické alebo neelektrické); papierové alebo plastové poháre; pivové poháre; podložky pod pivové poháre, nie papierové alebo textilné; podložky pod poháre (nie papierové, nie

textilné); podnosy (tácne); poháre, šálky, hrnčeky na pitie; porcelánové alebo sklené vývesné štíty; porcelánové, keramické, kameninové, terakotové, hlinené alebo sklenené umelecké predmety; prenosné chladničky (nie elektrické); prestieranie na stolovanie okrem textilného a papierového; sklenené dózy (poháre); sklené banky (nádoby); sklené nádoby; sklené poháre; sklené zátky; sklo okrem stavebného (surovina alebo polotovar); slamky na pitie; stojany na obrúsky; tepelne izolované fľaše (termosky); tepelnoizolačné nádoby na nápoje, termosky; termosky na jedlo; výrobky zo skla, porcelánu a keramiky; štítky na dekantačné karafy.

32 - Chmeľové granuly na varenie piva; chmeľové výťažky na výrobu piva; hroznové pivá; jačmenné pivo; koktaily z nealkoholického piva; kvas (nealkoholický nápoj); mrazený chmeľ na varenie piva; nealkoholické aperitívy; nealkoholické esencie na výrobu nápojov; nealkoholické koktaily; nealkoholické nápoje; nealkoholické pivo; ochutené pivo; pivná mladinka; pivo; pivové koktaily; sladina (výluh sladu); sladové pivo; sušený chmeľ na varenie piva; ďumbierové pivo (zázvorové).

43 - Bary (služby); dodávanie hotových jedál a nápojov na objednávku (ketering); hodnotenie jedál (poskytovanie informácií o jedlách a nápojoch); hotelové ubytovacie služby; kaviarne; poskytovanie informácií a poradenstva pri príprave jedál; poskytovanie pozemkov pre kempingy; požičiavanie prístrojov na prípravu jedál; požičiavanie stoličiek, stolov, obrusov a nápojového skla; prechodné ubytovanie; prenájom nábytku; prenájom prechodného ubytovania; prenájom prednáškových sál; prenájom robotov na prípravu nápojov; prázdninové tábory (ubytovacie služby); rezervácie prechodného ubytovania; rezervácie ubytovania v hoteloch; rezervácie ubytovania v penziónoch; reštauračné (stravovacie) služby; rýchle občerstvenie (snackbary); samoobslužné jedálne; samoobslužné reštaurácie; služby reštaurácií "jedlo so sebou"; ubytovacie kancelárie (hotely, penzióny); zdobenie jedál; závodné jedálne.

(540)



(550) obrazová
(591) červená, zlatá, hnedá, čierna, biela
(731) Heineken Česká republika, a.s., U Pivovaru 1, Krušovice, CZ;
(740) JUDr. Martina Perkov, advokátka, Trenčín, SK;

---

(210) 1691-2026
(220) 25.6.2026
(511) 8, 9, 12, 16, 21, 24, 25, 26, 35, 36, 41 NCL (13)
(511) 8 - Bodné a sečné zbrane; nožiarsky tovar; bodáky; vreckové nožíky; lovecké nože; multifunkčné nože; sekery; pošvy na meče; mačety; nože; meče; dýky; ostriace nástroje.

9 - Motocyklistické okuliare; motocyklové prilby; slnečné clony na prilby; kamery pre prilby.

12 - Vozidlá; motocykle; mopedy; duše pneumatík; náradie na opravu duší pneumatík; pneumatikové plášte; pneumatiky; motocyklové stojany (súčasti motocyklov); sedadlá na motocykle; bočné prívesné vozíky k motocyklom; zabezpečovacie poplašné zariadenia proti odcudzeniu vozidiel; motocyklové motory; motocyklové rámy; motocyklové reťaze; riadidlá na motocykle; tašky na motocykle (nosiče batožiny); kolesá na motocykle; poťahy na motocyklové sedadlá; tvarované motocyklové plachty; plachty na zakrývanie otvoreného priestoru vozidiel.

16 - Fotografie; papier a lepenka; tlačoviny; plagáty; albumy; obrazy; noviny; periodiká; karisbloky; papierové podložky pod pivové poháre; brožúry; pečate; pečatidlá; materiály na pečatenie; zošity; poznámkové zošity; mapy; katalógy; obaly na doklady; knihy; plastové fólie a vrecká na balenie; obaly (papiernický tovar); písacie potreby; emblémy (papierové pečate); pečiatky; pohľadnice; tlačené publikácie; príručky; papiernický tovar; perá (kancelárske potreby); časopisy (periodiká); kalendáre; papierové podložky pod poháre; papierové alebo lepenkové etikety; obtlačky; samolepky (papiernický tovar); letáky; papierové zástavy; papierové stolové vlajky; papierové trojcípe vlajočky; knihárske potreby; pečiatky (s adresnými údajmi); pásky (prstence) na cigary; obrazy (maľby) zarámované alebo nezarámované; ceruzky; skicáre; obálky (papiernický tovar); portréty; prospekty; oznámenia (papiernický tovar); papierové servítky.

21 - Výrobky zo skla, porcelánu a keramiky; termosky na jedlo; poháre, šálky, hrnčeky na pitie; tepelne izolované fľaše (termosky); tepelne izolované nádoby; ešusy (poľné jedálne nádoby); čutory, cestovné fľaše; prenosné chladničky (nie elektrické); jelenica na čistenie; handričky na leštenie.

24 - Textilné alebo plastové stolové vlajky; textilné alebo plastové zástavy; textilné alebo plastové vlajočky; cestovné deky; spacie vaky; textilné etikety; textilné nášivky na odevy.

25 - Odevy, obuv a pokrývky hlavy; oblečenie pre motoristov; motocyklistické rukavice; motorkárske čižmy; bundy pre motocyklistov; kožené odevy pre motocyklistov; nepremokavé oblečenie pre motocyklistov; overaly, kombinézy (oblečenie); vrchné ošatenie; nepremokavé odevy; oblečenie z úpletových textílií; pleteniny; šilty; čiapky; šatky, šály; opasky (časti odevov); košele; nohavice; vesty; svetre;

bundy; tričká; mikiny (vrchné oblečenie); opasky na doklady a peniaze (časti odevov); rukavice (oblečenie); klobúky; plátenná obuv; saká; topánky; čelenky (oblečenie).

26 - Pracky na opasky; pracky na obuv; súčasti zapínania obuvi; pracky (odevné doplnky); odznaky na odevy, nie z drahých kovov; nažehľovacie ozdoby na textilné výrobky (galantéria); nášivky, aplikácie (galantéria); prívesky okrem klenotníckych výrobkov a príveskov na kľúče; šnúry s karabínkou na odevy; odznaky; výšivky (galantéria); gombíky; šnúry na odevy; pásky, stuhy na vyznamenania.

35 - Reklama; marketing; maloobchodné služby s tovarmi uvedenými v triedach 8, 9, 12, 16, 21, 24, 25 a 26 tohto zoznamu; veľkoobchodné služby s tovarmi uvedenými v triedach 8, 9, 12, 16, 21, 24, 25 a 26 tohto zoznamu.

36 - Organizovanie dobročinných zbierok; organizovanie peňažných zbierok; finančné sponzorstvo; poskytovanie financií pre neziskové organizácie.

41 - Športová a kultúrna činnosť; výchova; vzdelávanie; zábava; organizovanie a vedenie športových podujatí; organizovanie motocyklových pretekov; organizovanie výletov (služby zábavy); organizovanie vedomostných alebo zábavných súťaží; organizovanie kultúrnych alebo vzdelávacích výstav; vydávanie textov (okrem reklamných); online vydávanie elektronických kníh a časopisov; elektronická edičná činnosť v malom (dtp služby); online poskytovanie nesťahovateľných elektronických publikácií; online poskytovanie nesťahovateľných obrázkov; online poskytovanie nesťahovateľných videozáznamov; fotografické reportáže; tvorba videozáznamov na podujatiach; tvorba videonahrávok pomocou dronov.

(540)



(550) obrazová

(731) VÝCHODNÁ HLIADKA SLOVENSKO PRESADZOVANIE PRÁVA - MOTOCYKLOVÝ KLUB / EAST PATROL SLOVAKIA LAW ENFORCEMENT - MOTO CLUB, Drienica 635, Drienica, SK;

(740) MG LEGAL s.r.o., Košice - mestská časť Staré Mesto, SK;

---

(210) 1755-2026

(220) 4.7.2026

(511) 41, 42, 45 NCL (13)

(511) 41 - Korešpondenčné vzdelávacie kurzy; vydávanie textov (okrem reklamných); vyučovanie; vzdelávanie; školenia; vydávanie kníh; organizovanie a vedenie konferencií; organizovanie a vedenie seminárov; online vydávanie elektronických kníh a časopisov.

42 - Poradenstvo v oblasti návrhu a vývoja počítačového hardvéru okrem poradenstva týkajúceho sa duševného vlastníctva; aktualizovanie počítačového softvéru; analýzy počítačových systémov okrem analýz na účely duševného vlastníctva; poradenstvo v oblasti počítačových programov okrem poradenstva týkajúceho sa duševného vlastníctva; poradenstvo v oblasti počítačových technológií okrem poradenstva týkajúceho sa duševného vlastníctva; poradenstvo v oblasti umelej inteligencie okrem poradenstva týkajúceho sa duševného vlastníctva; overovanie používateľov technológiou blockchain; ťažba kryptomien; elektronické ukladanie kryptomien; kvantová informatika.

45 - Právne služby okrem právnych služieb týkajúcich sa práv duševného vlastníctva; právny výskum okrem právneho výskumu týkajúceho sa práv duševného vlastníctva; zastupovanie v súdnych sporoch okrem sporov týkajúcich sa práv duševného vlastníctva; dohodovanie zmlúv pre tretie osoby (právne služby) okrem zmlúv týkajúcich sa práv duševného vlastníctva; advokátske právne služby okrem právnych služieb týkajúcich sa práv duševného vlastníctva a okrem právneho poradenstva pri prieskume patentov; audity dodržiavania predpisov okrem predpisov týkajúcich sa práv duševného vlastníctva; audity dodržiavania právnych predpisov okrem predpisov týkajúcich sa práv duševného vlastníctva; vypracovávanie návrhov právnych textov okrem textov týkajúcich sa práv duševného vlastníctva.

(540)

Novitas
Legalis

(550) obrazová

(731) Pastorková Petra, JUDr., Súmračná 3259/10, Bratislava - mestská časť Ružinov, SK;

---

(210) 1791-2026
(220) 8.7.2026
(511) 35, 41, 42 NCL (13)
(511) 35 - Reklama; marketing; online poskytovanie obchodného priestoru pre nákupcov a predajcov služieb; obchodné sprostredkovateľské služby.
41 - Organizovanie zábavných, kultúrnych, spoločenských a vzdelávacích podujatí; poskytovanie informácií o podujatiach; poskytovanie online informácií v oblasti zábavy, kultúrnych, spoločenských a vzdelávacích podujatí.
42 - Online poskytovanie nesťahovateľného počítačového softvéru; poskytovanie softvéru prostredníctvom internetu (saas); vývoj počítačových platforiem; hosting platforiem na internete.
(540) EVENTEO
(550) slovná
(731) JLLB s. r. o., Slnečná ulica 549/42, Voderady, SK;

---

(210) 1795-2026
(220) 9.7.2026
(511) 37 NCL (13)
(511) 37 - Stavebníctvo (stavebná činnosť).
(540) Stubau
(550) slovná
(731) Stubau SR s. r. o., Stará Vajnorská 4, Bratislava - mestská časť Ružinov, SK;
(740) Vaňko a partneri ADVOKATI.SK, s.r.o., Bratislava - mestská časť Staré Mesto, SK;

---

(210) 1796-2026
(220) 9.7.2026
(511) 37 NCL (13)
(511) 37 - Stavebníctvo (stavebná činnosť).
(540)



(550) obrazová
(591) biela, modrá, sivá
(731) Stubau SR s. r. o., Stará Vajnorská 4, Bratislava - mestská časť Ružinov, SK;
(740) Vaňko a partneri ADVOKATI.SK, s.r.o., Bratislava - mestská časť Staré Mesto, SK;

---

(210) 1857-2026
(220) 16.7.2026
(511) 9, 16, 35, 40, 41 NCL (13)
(511) 9 - Nahraté nosiče zvukových alebo audiovizuálnych záznamov; nahraté optické disky; videokazety; audiokazety; nosiče dát; gramofónové platne; sťahovateľné multimediálne softvérové aplikácie.
16 - Tlačoviny; časopisy (periodiká); noviny; knihy; prospekty; katalógy; plagáty; bulletiny (tlačoviny); buklety (tlačoviny); tlačené notové záznamy; fotografie; pohľadnice; kalendáre; knihárske potreby; brožúry; letáky; obtlačky; samolepky (papiernický tovar); podpisové karty (papiernický tovar); obaly (papiernický tovar); papierové tašky na balenie.
35 - Reklama; rozširovanie vzoriek tovarov; vydávanie reklamných materiálov; organizovanie a vedenie reklamných podujatí; poskytovanie obchodných alebo reklamných informácií; obchodné sprostredkovanie služieb uvedených v triedach 35, 40, 41 tohto zoznamu.
40 - Výroba umeleckých kostýmov na objednávku (pre tretie osoby); výroba scénických dekorácií na objednávku (pre tretie osoby).
41 - Vzdelávanie; výučba tancov a spevu; zábava; organizovanie kultúrnych predstavení a podujatí; tvorba a organizovanie živých vystúpení; služby orchestrov; tvorba umeleckých programov a predstavení; produkcia filmov (nie reklamných); nahrávacie štúdiá (služby); nahrávanie videopások; tvorba rozhlasových a televíznych programov; natáčanie videokamerou; fotografovanie; vydávanie textov (okrem reklamných); vydávanie kníh; online vydávanie elektronických kníh a časopisov.
(540)



(550) obrazová
(591) červená, modrá, biela
(731) Slovenský ľudový umelecký kolektív /SĽUK/, Balkánska 31/66, Bratislava - mestská časť Rusovce, SK;
(740) Ing. Peter Hojčuš - Patentová a známková kancelária, Bratislava - mestská časť Petržalka, SK;

---

(210) 1934-2026
(220) 27.7.2026
(511) 35, 41, 45 NCL (13)
(511) 35 - Vzťahy s verejnosťou (public relations).
41 - Akadémie (vzdelávanie); vzdelávanie; služby orchestrov; divadelné predstavenia; školské služby (vzdelávanie);
skladanie piesní.
45 - Právne služby; pohrebné služby; pohrebné obrady.

(540)



(550) obrazová
(591) bordová, biela, zlatá, čierna, tyrkysová
(731) Loduha Stanislav, Bc. Ing., Partizánska Ľupča 2073, SK;

---

(210) 1950-2026
(220) 28.7.2026
(511) 34 NCL (13)
(511) 34 - Kvapalné náplne do elektronických cigariet; kvapalné nikotínové náplne do elektronických cigariet; náplne do elektronických cigariet; príchute do náplní elektronických cigariet; elektronické cigarety; tabak; cigarety; tabakové náhradky; byliny na fajčenie.

(540) ELFLIQ

(550) slovná
(731) BLISS PLANET LIMITED, RM 2 3/F RUBY COMMERCIAL BUILDING 480 NATHAN ROAD, KL, HONG KONG, CN;
(740) Zivko Mijatovic and Partners s. r. o., Bratislava - mestská časť Petržalka, SK;

---

(210) 1954-2026
(220) 29.7.2026
(511) 35, 37 NCL (13)
(511) 35 - Maloobchodné a veľkoobchodné služby s plotmi (kovovými a nekovovými), s bránami (kovovými a nekovovými), s pohonmi brán, s drevoplastovými profilmi, s príslušenstvom pre ploty a brány; maloobchodné a veľkoobchodné služby s plotmi (kovovými a nekovovými), s bránami (kovovými a nekovovými), s pohonmi brán, s drevoplastovými profilmi, s príslušenstvom pre ploty a brány prostredníctvom internetu.
37 - Inštalácie plotov a brán.

(540) EKOfence

(550) slovná
(731) EKOfence, s. r. o., Vajanského 5710/73, Prešov, SK;
(740) Boldiz Law Firm s.r.o., Nové Zámky, SK;

---

(210) 1988-2026
(220) 3.8.2026
(511) 9, 16, 25, 35, 38, 41, 42 NCL (13)
(511) 9 - Elektronické publikácie (sťahovateľné); elektronické publikácie zaznamenané na počítačových médiách; interaktívne elektronické publikácie; sťahovateľné obrazové súbory; sťahovateľné hudobné súbory; sťahovateľné multimediálne súbory; sťahovateľné videozáznamy; nahraté alebo sťahovateľné súbory údajov.
16 - Tlačoviny; časopisy (periodiká); knihy; vzdelávacie publikácie; učebné pomôcky; fotografie; letáky; pozvánky; vstupenky; pohľadnice; poštové známky; tlačené publikácie; reklamné a propagačné publikácie; papierové reklamné materiály; papierové menovky, visačky, štítky, označenia; papierové vrecká; papierové tašky; papierové vlajočky; papierové podložky; papierové obaly na spisy.
25 - Odevy; obuv; pokrývky hlavy; opasky (časti odevov); kravaty.
35 - Rozširovanie reklamných materiálov (letáky, prospekty, tlačoviny); marketing; podpora predaja (pre tretie osoby); online reklama na počítačovej komunikačnej sieti; reklama; obchodné štatistické štúdie; organizovanie a vedenie reklamných výstav a podujatí; reklama pre výskumné projekty.
38 - Videokonferenčné služby; kontinuálny prenos dát (streaming); prenos digitálnych nahrávok (podcastov); videoprenosy prostredníctvom internetu; služby televízneho vysielania; služby rozhlasového vysielania.
41 - Online poskytovanie elektronických publikácií (bez možnosti kopírovania); organizovanie a vedenie konferencií, kongresov, seminárov, sympózií, prednášok a workshopov; organizovanie a vedenie kvízov, hier a súťaží; organizovanie kultúrnych alebo vzdelávacích výstav; online vydávanie elektronických kníh a časopisov; elektronické online vydávanie elektronických textov a tlačovín (okrem reklamných); vzdelávanie; zábava; organizovanie webových seminárov; poskytovanie nesťahovateľných digitálnych nahrávok na internete; príprava a produkcia vzdelávacích programov.
42 - Služby v oblasti vedeckého výskumu a vývoja; vedecký a priemyselný výskum; informácie o predmete vedeckého výskumu; zhromažďovanie, spracovanie a analýza vedeckých informácií; tvorba vedeckých databáz; počítačové programovanie; tvorba webových stránok; hosťovanie na webových stránkach; prenájom počítačového softvéru; vypracovávanie správ týkajúcich sa vedeckého výskumu; online poskytovanie informácií v oblasti priemyselných analytických a výskumných služieb.

(540) SAVinci

(550) slovná
(731) Slovenská akadémia vied, Štefánikova 49, Bratislava - mestská časť Staré Mesto, SK;
(740) MAJLINGOVÁ & PARTNERS, s. r. o., Bratislava - mestská časť Petržalka, SK;

---

(210) 2002-2026
(220) 4.8.2026
(511) 3, 5, 8, 9, 10, 12, 16, 18, 20, 21, 28, 31, 35, 44 NCL (13)
(511) 3 - Šampóny pre zvieratá (neliečivé ošetrujúce prípravky); kondicionéry pre zvieratá (neliečivé ošetrujúce prípravky); mydlá pre zvieratá (neliečivé ošetrujúce prípravky); kozmetické prípravky pre zvieratá; dezodoranty pre spoločenské zvieratá; prípravky do kúpeľa pre zvieratá; osviežovače dychu pre zvieratá; zubné pasty pre zvieratá (neliečivé); vyživujúce kozmetické spreje pre starostlivosť o zvieratá; čistiace prípravky; vonné prípravky, iné ako na osobnú potrebu; prípravky na čistenie klietok pre zvieratá; čističe hygienických toaletných nádob pre domáce zvieratá.
5 - Potravinové doplnky pre zvieratá; vitamínové doplnky pre zvieratá; minerálne diétne doplnky pre zvieratá; liečivé doplnky do krmiva pre zvieratá; proteínové výživové doplnky pre zvieratá; diétne krmivo pre zvieratá na lekárske účely; veterinárne prípravky; farmaceutické prípravky pre zvieratá; lieky pre zvieratá; antiparazitiká pre zvieratá; antibiotiká pre zvieratá; protizápalové lieky pre zvieratá; lieky na srdce pre zvieratá; lieky na alergiu pre zvieratá; lieky na pohybový aparát pre zvieratá; hormonálne lieky pre zvieratá; lieky na zažívacie problémy pre zvieratá; sedatíva pre zvieratá; lieky proti úzkosti pre zvieratá; očné a ušné kvapky pre zvieratá; dermatologické prípravky pre zvieratá; prípravky so stopovými prvkami pre zvieratá; hygienické prípravky na lekárske použitie; hygienické nohavičky pre domáce zvieratá; hygienické vložky pre domáce zvieratá; jednorazové plienky pre domáce zvieratá; dezinfekčné prípravky na veterinárne účely; šampóny pre domáce zvieratá s liečivými účinkami; prípravky proti rastlinným a živočíšnym škodcom; insekticídne šampóny pre zvieratá; protiparazitné obojky pre zvieratá; repelenty pre zvieratá; liečivé zubné pasty pre zvieratá; vybavené lekárničky pre zvieratá.
8 - Ručné klieštiky na strihanie pazúrov domácich zvierat; pinzety; pinzety na odstraňovanie kliešťov; ručné zastrihávače srsti pre domáce zvieratá.
9 - Reflexné bezpečnostné vesty pre domáce zvieratá; záchranné vesty pre domáce zvieratá; elektronické obojky na výcvik zvierat; elektronické zariadenia na sledovanie polohy domácich zvierat.
10 - Hrebene na vyčesávanie vší pre domáce zvieratá; chladiace podložky pre spoločenské zvieratá na zverolekárske použitie; vyhrievané podušky (podložky) na veterinárne účely.
12 - Poťahy na sedadlá automobilov; bezpečnostné pásy pre domáce zvieratá do vozidiel; kočíky pre spoločenské zvieratá; oddeľovacie priečky do vozidiel na bezpečnú prepravu spoločenských zvierat.
16 - Papierové vrecká, tašky a vrecia; papierové vrecká na exkrementy spoločenských zvierat; plastové vrecká na exkrementy spoločenských zvierat; baliace materiály z papiera; kartónové obaly.
18 - Sedlárske výrobky; biče; postroje pre zvieratá; vodidlá pre zvieratá; náhubky; obojky pre zvieratá; svietiace obojky pre zvieratá; oblečenie pre spoločenské zvieratá; topánočky pre domáce zvieratá; prikrývky pre zvieratá; tašky na prenášanie zvierat.
20 - Lôžka pre domáce zvieratá; búdky pre spoločenské zvieratá; búdy pre spoločenské zvieratá; psie búdy; nekovové koše; matrace pre zvieratá; nekovové prepravky pre zvieratá; plastové prepravky; domčeky na hranie pre domáce zvieratá; škrabadlá pre mačky; nekovové dávkovače vreciek na psie exkrementy; plastové identifikačné štítky pre zvieratá.
21 - Misky na kŕmenie a pitie pre domáce zvieratá; cestovné misky pre domáce zvieratá; napájadlá pre domáce zvieratá; kefy a hrebene na starostlivosť o domáce zvieratá; zubné kefky pre domáce zvieratá; klietky pre spoločenské zvieratá; toalety pre zvieratá; toalety pre mačky; bytové akvária.
28 - Hračky pre spoločenské zvieratá; nejedlé predmety na žuvanie pre zvieratá; hračky pre psov v tvare kostí.
31 - Krmivá pre zvieratá; zrno (obilie); zrná pre živočíšnu spotrebu; konzervované krmivá pre zvieratá; suché krmivá pre zvieratá; krmivá pre zvieratá na báze sena; podstielky a stelivo pre zvieratá; jedlé pochúťky pre zvieratá.
35 - Reklama; marketing; online marketing; podpora predaja pre tretie osoby; rozširovanie vzoriek tovarov; rozširovanie reklamných materiálov; odborné obchodné alebo podnikateľské poradenstvo; poskytovanie obchodných informácií a poradenstva spotrebiteľom pri výbere tovarov a služieb; obchodné sprostredkovateľské služby; vyjednávanie a uzatváranie obchodných transakcií pre tretie osoby; obchodné sprostredkovateľské služby nadväzovania kontaktov medzi rôznymi odborníkmi a zákazníkmi; prezentácia tovarov a služieb na reklamné účely; predvádzanie tovaru; obchodná správa licencií výrobkov a služieb pre tretie osoby; prenájom reklamných materiálov; prenájom reklamných plôch; prieskum trhu; prieskum verejnej mienky; rozhlasová reklama; televízna reklama; pomoc pri riadení obchodnej činnosti; obchodný manažment; obchodné administratívne služby; spracovanie údajov (kancelárske práce); riadenie ľudských zdrojov; nábor zamestnancov; sekretárske služby; obchodné analýzy; maloobchodné a veľkoobchodné služby s tovarmi uvedenými v triedach 3, 5, 8, 9, 10, 12, 16, 18, 20, 21, 28 a 31 tohto zoznamu; online maloobchodné a veľkoobchodné služby s tovarmi uvedenými v triedach 3, 5, 8, 9, 10, 12, 16, 18, 20, 21, 28 a 31 tohto zoznamu; obchodné sprostredkovateľské služby s tovarmi uvedenými v triedach 3, 5, 8, 9, 10, 12, 16, 18, 20, 21, 28 a 31 tohto zoznamu.
44 - Poskytovanie informácií o veterinárnych farmaceutických prípravkoch; veterinárne poradenstvo; poskytovanie veterinárnych informácií prostredníctvom internetu; veterinárne služby; farmaceutické poradenstvo; lekárnické služby (príprava predpísaných liekov); telemedicínske služby, zdravotné poradenstvo, lekárske služby; starostlivosť o hygienu a krásu ľudí alebo zvierat; röntgenové vyšetrenia; odbery krvných vzoriek;

umelé oplodňovanie; prenájom zdravotníckeho vybavenia; zdravotné poradenstvo pre osoby so zdravotným postihnutím; úprava protetických pomôcok; informačné, poradenské a konzultačné služby vo farmakológii, farmácii, zdravotníctve a veterinárnej oblasti.

(540) **Vettie**

(550) slovná

(731) Dr. Max Pharma s.r.o., Na Florenci 2116/15, Nové Město (Praha 1), Praha, CZ;

(740) Ing. Dagmar Lobodová - Patentová a známková kancelária, Košice - mestská časť Dargovských hrdinov, SK;

---

(210) **2108-2026**

(220) 13.8.2026

(511) **7, 12** NCL (13)

(511) 7 - Pluhy; radlice; svahovacie lopaty (stroje); mulčovacie stroje; vidly (stroje); snehové frézy (stroje); drapáky (stroje); zdviháky (stroje); navijaky; manipulátory (zariadenia na nakladanie a vykladanie); poľnohospodárske stroje; stroje na zemné práce, exkavátory; hroty na seno (stroje); betónové miešačky (stroje); mechanické lopatové nakladače.
12 - Nárazníky vozidiel; typizované ochranné rámy pre vozidlá; ťažné zariadenia vozidiel.

(540)



(550) obrazová

(731) mraas s. r. o., Mládežnícka 1647/18, Zvolen, SK;

(740) Zathurecka INPARTNERS GROUP s.r.o., Banská Bystrica, SK;

---

(210) **2151-2026**

(220) 18.8.2026

(511) **5, 29, 30** NCL (13)

(511) 5 - Farmaceutické, lekárske a zverolekárske prípravky; hygienické výrobky na lekárske použitie; diétne potraviny a diétne látky na lekárske alebo zverolekárske použitie; potraviny pre dojčatá; výživové doplnky pre ľudí a zvieratá; dezinfekčné prípravky; bylinkové čaje na lekárske použitie; diétne nápoje na lekárske použitie; diétne potraviny na lekárske použitie; minerálne výživové doplnky; farmaceutické prípravky; výživové doplnky; vitamínové prípravky; liečivé kúpeľové soli; liečivé čaje; masti na farmaceutické použitie; pastilky na farmaceutické použitie; potravinové alebo krmivové prípravky so stopovými prvkami; žuvačky na lekárske použitie; proteínové výživové doplnky.
29 - Mäso, ryby, hydina a zverina; mäsové výťažky na prípravu jedál; konzervované, mrazené, sušené a varené ovocie, zelenina a morské riasy; ovocné rôsoly, džemy, kompóty; vajcia; mlieko, syry, maslo, jogurty a iné mliečne výrobky; potravinárske oleje a tuky; vývary (bujóny); želatína.
30 - Káva, čaj, kakao a ich náhradky; ryža, cestoviny a rezance; tapioka a ságo; múka a obilninové výrobky; chlieb, pekárske a cukrárske výrobky; čokoláda; smotanové zmrzliny, šerbety a ostatné zmrzliny; cukor, med, melasový sirup; droždie, prášky do pečiva; soľ, koreniny, korenie, konzervované bylinky; ocot, omáčky a iné chuťové prísady; konzumný ľad; propolis.

(540) **VIP mami**

(550) slovná

(731) Bioseum s.r.o., Popovova 948/1, Praha, CZ;

---

(210) **2162-2026**

(220) 19.8.2026

(511) **35, 36** NCL (13)

(511) 35 - Obchodný manažment, obchodná organizácia a obchodná administratíva; reklama; online reklama na počítačovej komunikačnej sieti; prieskum trhu; zbieranie údajov do počítačových databáz; zoraďovanie údajov v počítačových databázach; aktualizácia a údržba údajov v počítačových databázach; vyhľadávanie informácií v počítačových súboroch pre tretie osoby; poskytovanie obchodných alebo podnikateľských kontaktných informácií; poskytovanie obchodných informácií prostredníctvom webových stránok; obchodné sprostredkovateľské služby; vyjednávanie a uzatváranie obchodných transakcií pre tretie osoby.
36 - Realitné kancelárie; nehnuteľnosti (služby); sprostredkovanie (maklérstvo); prenájom nehnuteľností; sprostredkovanie nehnuteľností; oceňovanie nehnuteľností; správa nehnuteľností; prenájom bytov; prenájom kancelárskych priestorov; finančné poradenstvo; organizovanie financovania stavebných projektov.

(540) **LUCA & DOREN**

(550) slovná

(731) Luca & Doren s. r. o., Doležalova 3424/15C, Bratislava - mestská časť Ružinov, SK;

(740) MG LEGAL s.r.o., Košice - mestská časť Staré Mesto, SK;

---

(210) **2167-2026**

(220) 19.8.2026

(511) **41, 44** NCL (13)

(511) 41 - Služby osobných trénerov (fitnes cvičenia); fyzický fitnes tréning; poskytovanie športovísk; kurzy telesného cvičenia; fitnes kluby (zdravotné a kondičné cvičenia); vzdelávanie týkajúce sa športu a telesnej kondície; praktický výcvik (ukážky); koučovanie (školenie); organizovanie a vedenie seminárov, workshopov a konferencií; online poskytovanie

nesťahovateľných videozáznamov; služby športových klubov.

44 - Poradenstvo v oblasti stravovania a výživy; zdravotné poradenstvo; sauny (služby); termálne kúpele; kryoterapeutické služby; masáže; zdravotná starostlivosť.

(540) inspirimate

(550) slovná

(731) INSPIRIMATE s. r. o., Kostolné námestie 103/12E, Kežmarok, SK;

---

(210) 2173-2026

(220) 19.8.2026

(511) 9, 16, 35, 41, 43 NCL (13)

(511) 9 - Sťahovateľné elektronické publikácie; sťahovateľné obrazové súbory; sťahovateľné videozáznamy; mobilné aplikácie; stiahnuteľné softvérové aplikácie.

16 - Knihy; kuchárske knihy; tlačené publikácie; príručky; brožúry; zošity; samolepky (papiernický tovar); zakladače na recepty; kalendáre; plagáty.

35 - Reklama; online reklama na počítačovej komunikačnej sieti; marketing; maloobchodné služby s tovarmi uvedenými v triedach 9 a 16 tohto zoznamu; veľkoobchodné služby s tovarmi uvedenými v triedach 9 a 16 tohto zoznamu.

41 - Výchova; vzdelávanie; vydávanie kníh; online vydávanie elektronických kníh a časopisov; elektronická edičná činnosť v malom (dtp služby); online poskytovanie nesťahovateľných elektronických publikácií; vydávanie textov (okrem reklamných); písanie blogov; písanie textov; online poskytovanie nesťahovateľných videozáznamov; online poskytovanie nesťahovateľných obrázkov; praktický výcvik (ukážky); korešpondenčné kurzy v oblasti varenia; vzdelávanie v oblasti varenia; tvorba videozáznamov; tvorba audionahrávok a videonahrávok; fotografovanie; elektronická on-line publikácia periodík a kníh; elektronické publikovanie.

43 - Poskytovanie informácií o varení; poradenstvo v oblasti varenia.

(540) Lenivá kuchárka

(550) slovná

(731) Farkaš Veronika, Ulica Sladovnícka 2556/10, Trnava, SK;
Storki s. r. o., Jankolova 1543/9, Bratislava - mestská časť Petržalka, SK;

(740) MG LEGAL s.r.o., Košice - mestská časť Staré Mesto, SK;

---

(210) 2240-2026

(220) 26.8.2026

(511) 19, 35, 37 NCL (13)

(511) 19 - Asfalt, smola, gudrón a bitúmeny; nekovové neohybné rúry pre stavebníctvo; nekovové pomníky; nekovové prenosné stavby; nekovové stavebné materiály; reklamné stĺpy (nekovové); alabastrové sklo pre stavebníctvo; alabaster; azbestocement; azbestová malta; bridlica; bridlica (strešná krytina); bridlicová múčka; strešné krokvy; striebronosný piesok; hrnčiarska hlina; žiaruvzdorný kameň; asfalt; asfaltové dlažby; drevené obloženie; nekovové balustrády (stĺpikové zábradlia); bitúmeny; dechtová lepenka (stavebníctvo); baraky, búdy; trhové stánky; strešné šindle; skladacie dvere (nie kovové); betón; stavebné betónové prefabrikáty; asfaltové (bitúmenové) výrobky pre stavebníctvo; drevo (polotovar); rezivo (stavebné drevo); stavebné drevo; preglejka; spracované drevo; drevo na výrobu náradia pre domácnosť; pílené drevo; drevené dlážky; drevené dyhy; dyhové drevo; drevené stenové obloženia; cement; smola, živica; tehly; hlina na tehly; spojivá na výrobu brikiet; telefónne búdky (nekovové); kesóny na stavebné práce pod vodou; vápenec; nekovové strešné odkvapové žľaby; lepenka pre stavebníctvo; asfaltová lepenka pre stavebníctvo; šamot; stavebné konštrukcie (nekovové); materiály na stavbu a povrchy ciest; vápno; stavebná malta; sadra; komíny (nekovové); ohňovzdorné cementové omietky; betónové dlaždice; betónové podpery, stĺpy; bridlice; priečky (nekovové); konštrukcie (nekovové); stavebný papier; stavebné sklo; ozdobné lišty (nekovové); nekovové rímsové lišty; strešné uholníky (nekovové); uholníky (nekovové); okná (nekovové); dvere (nekovové); poklopy (nekovové); strešné krytiny (nekovové); surová krieda; kremeň pre stavebníctvo; stupne schodov (nekovové); nekovové odkvapové rúry; lešenia (nekovové); stĺpy elektrického vedenia (nekovové); odbočky, prípojky potrubia (nekovové); obruby hrobov (nekovové); bitúmenové pokrývacie vrstvy na strechy; prasačníky (nekovové); stajne (nekovové); podpery (nekovové); náhrobné dosky (nekovové); náhrobné tabule (nekovové); pamätné tabule (nekovové); plstený materiál pre stavebníctvo; lejárske formy (nekovové); cement na vymazávanie pecí; cement na vymazávanie vysokých pecí; kameň; tabuľové sklo (stavebný materiál); íl; uhoľný decht; žula (granit); štrk; kameniny pre stavebníctvo; kameninové rúry; sadra (stavebný materiál); žalúzie (nekovové); troska (stavebný materiál); slinkový odpad; vlysy na parketové dlážky; vonkajšie rolety (nekovové, nie textilné); odpaľovacie rampy (nekovové); lišty (nekovové); spojovacie materiály na opravy ciest; lisovaný korok pre stavebníctvo; parkety (parketové podlahy); nekovové schodiskové stupne (časti schodísk); preklady (nekovové); svetelná dlažba; makadam; pomníky (nekovové); sorelov cement; prenosné stavby (nekovové); mramor; sklenené granuly na dopravné značky; pásy a platne zo syntetických materiálov na dopravné značky; nekovové striešky (stavebníctvo); stožiare (nekovové); drevo na výrobu sudov, sudovina; mozaiky pre stavebníctvo; tvárne drevo; nekovové lišty pre stavebníctvo; omietky (stavebný materiál); vonkajšie plášte budov (nekovové); úžľabia stavieb (nekovové); olivín pre stavebníctvo; okenice (nekovové); palisády (nekovové); ploty (nekovové); pažnice, štetovnice (nekovové); nekovové signalizačné panely (nie svetelné, nie mechanické); stavebné obklady stien a priečok (nekovové); nekovové klziská (stavebníctvo); tyče, žrde, bidlá; stavebný kameň; umelý kameň; slinok; náhrobky; náhrobné kamene; tuf; kamenárske výrobky; dlážky (nekovové); stropy, stropné dosky

(nekovové); drevené dosky pre stavebníctvo; stavebné obkladové materiály (nekovové); škridly (nekovové); veže na skoky do vody (nekovové); brány (nekovové); výplne dverí (nekovové); telegrafné stĺpy (nekovové); kuríny (nekovové); trámy (nekovové); nekovové prefabrikáty nástupíšť; murárske vane a nádrže; materiály na cestné povrchy; dverové prahy (nekovové); trstina pre stavebníctvo; nekovové, neosvetlené, nemechanické dopravné značky; nekovové, neosvetlené, nemechanické značky; piesok okrem lejárskeho; prenosné skleníky (nekovové); oxid kremičitý (syntetický kremeň); silá (nekovové); sochy z kameňa, betónu a mramoru; decht; terakota (stavebný materiál); strechy (nekovové); hrobky (nekovové); nekovové altánky (stavebné konštrukcie); železničné podvaly (nekovové); pletivo (nekovové); rámové konštrukcie (nekovové); izolačné sklo pre stavebníctvo; okenné sklo (nie na okná automobilov); vitrážové okná; tabuľové sklo pre stavebníctvo; nekovové voliéry (stavebníctvo); dosky, latky; xylolit; nekovové kotevné pilóty; plávajúce móla na kotvenie lodí (nekovové); lamelové obloženie (nekovové); akvária (konštrukcie); nekovové vystužovacie materiály pre stavebníctvo; umelecké diela z kameňa, betónu a mramoru; nekovové vtáčie napájadlá (stavebníctvo); nekovové nesvietiace bóje; nekovové bazény (stavebníctvo); konštrukčné materiály (nekovové); stavebné materiály (nekovové); debnenie pre stavebníctvo (nekovové); zariadenia na umiestnenie bicyklov (nekovové); dlažby (nekovové); lepenkové platne pre stavebníctvo; busty z kameňa, betónu alebo mramoru; prenosné kabíny na prezliekanie (nekovové); kabíny na striekanie farieb (nekovové); nekovové stĺpy; okenné rámy (nekovové); dverové rámy (nekovové); zárubne (nekovové); skleníkové rámy (nekovové); vápnitý slieň; komínové nadstavce (nekovové); dlaždice, obkladačky pre stavebníctvo (nekovové); dlaždicové podlahy (nekovové); nekovové krypty; rúrkové komínové nadstavce (nekovové); komínové rúry (nekovové); samostatné továrenské komíny (nekovové); dlaždice (nekovové); drenážne nekovové rúry; schodiská (nekovové); nekovové stavebné panely; kamenné, betónové alebo mramorové figuríny; kamenné, betónové alebo mramorové sošky; náhrobné pomníky (nekovové); náhrobné stély (nekovové); cestné zvodidlá (nekovové); murované poštové schránky; vylisovaná (aglomerovaná) cukrová trstina (stavebný materiál); nekovové tlakové potrubia; štrk do akvárií; piesok do akvárií; nekovové ventilačné a klimatizačné potrubia; geotextílie; hrubý štrk (stavebný materiál); vinylové koľajnice (stavebný materiál); nekovové rámiky na sieťky proti hmyzu; strechy s fotovoltickými článkami (nekovové); lávky (nekovové); žiaruvzdorné nekovové stavebné materiály; nekovové prefabrikované domy (súbory dielcov); porfýr (kameň); nekovové rigoly; nekovové turnikety; nekovové náhrobné dosky; drevené podlahové dosky; nekovové podlahové dlažby; nekovové škridly; nekovové obkladačky; nekovové dlaždice pre stavebníctvo; krištáľ; nekovové protipožiarne dvere; smaltované sklo pre stavebníctvo; nekovové piliere pre stavebníctvo; nekovové uholníky pre stavebníctvo; nekovové plášte pre stavebníctvo; plastové záhradné obrubníky; gumové ložiská na seizmickú izoláciu budov; nekovové pancierovanie; nekovové vlajkové stožiare; nekovové kyvné dvere; nekovové harmonikové dvere; nekovové zvukotesné prenosné kabíny; nekovové akustické panely; nekovové rámy pre záhradníctvo (na pareniská, fóliovníky); nekovové dosky na plávajúce podlahy; piesok do pieskoviska; nekovové krídlové okná; nekovové zvukovoizolačné stavebné materiály; kamenné, betónové alebo mramorové pamätné poháre; kamenné, betónové alebo mramorové víťazné poháre; inteligentné sklo pre stavebníctvo; nekovové montážne rámy na solárne panely; značkovacie lepiace pásky na povrchy ciest.

35 - Kancelárske práce; obchodný manažment, obchodná organizácia a obchodná administratíva; reklama; pomoc pri riadení obchodnej činnosti; poskytovanie obchodných alebo podnikateľských informácií; reklamné plagátovanie; kancelárie zaoberajúce sa dovozom a vývozom; komerčné informačné kancelárie; analýzy nákladov; rozširovanie reklamných materiálov; fotokopírovacie služby; sprostredkovateľne práce; účtovníctvo; vedenie účtovných kníh; zostavovanie výpisov z účtov; obchodné alebo podnikové audity (revízia účtov); personálne poradenstvo; poradenstvo pri riadení podnikov; písanie na stroji; predvádzanie tovaru; cielené posielanie reklamných materiálov poštou; pomoc pri riadení obchodných alebo priemyselných podnikov; aktualizovanie reklamných materiálov; rozširovanie vzoriek tovarov; odborné posudky efektívnosti podnikov; dražby; prieskum trhu; obchodné odhady; obchodný alebo podnikateľský prieskum; prenájom reklamných materiálov; poradenstvo pri organizovaní obchodnej činnosti; vydávanie reklamných textov; rozhlasová reklama; obchodný alebo podnikateľský výskum; vzťahy s verejnosťou (public relations); stenografické služby; televízna reklama; predvádzanie (služby modeliek) na reklamné účely a podporu predaja; marketingový prieskum; správa počítačových súborov; odborné obchodné alebo podnikateľské poradenstvo; hospodárske (ekonomické) predpovede; organizovanie obchodných alebo reklamných výstav; prieskum verejnej mienky; príprava miezd a výplatných listín; nábor zamestnancov; administratívne služby poskytované pri premiestňovaní podnikov; prenájom reklamných plôch; podpora predaja pre tretie osoby; sekretárske služby; vypracovávanie daňových priznaní; odkazovacie telefónne služby (pre neprítomných predplatiteľov); spracovanie textov; služby predplácania novín a časopisov pre tretie osoby; zásielkové reklamné služby; administratívna správa hotelov; obchodný manažment výkonných umelcov; zbieranie údajov do počítačových databáz; zoraďovanie údajov v počítačových databázach; organizovanie obchodných veľtrhov; prenájom fotokopírovacích strojov; online reklama na

počítačovej komunikačnej sieti; zásobovacie služby pre tretie osoby (nákup tovarov a služieb pre iné podniky); vyhľadávanie informácií v počítačových súboroch pre tretie osoby; prenájom reklamného času v komunikačných médiách; prehľad tlače (výstrižkové služby); prenájom predajných automatov; výber zamestnancov pomocou psychologických testov; služby porovnávania cien; prezentácia výrobkov v komunikačných médiách pre maloobchod; poskytovanie obchodných informácií a poradenstva spotrebiteľom pri výbere tovarov a služieb; predplatné telekomunikačných služieb pre tretie osoby; administratívne spracovanie obchodných objednávok; obchodná správa licencií výrobkov a služieb pre tretie osoby; subdodávateľské služby (obchodné služby); fakturácie; písanie reklamných textov; zostavovanie štatistík; grafická úprava tlačovín na reklamné účely; vyhľadávanie sponzorov; organizovanie módnych prehliadok na podporu predaja; tvorba reklamných filmov; obchodný manažment pre športovcov; marketing; telemarketingové služby; maloobchodné služby s farmaceutickými, zverolekárskymi a hygienickými prípravkami a so zdravotníckymi potrebami; prenájom predajných stánkov; poskytovanie obchodných alebo podnikateľských kontaktných informácií; optimalizácia internetových vyhľadávačov na podporu predaja; optimalizácia návštevnosti webových stránok; platené reklamné služby typu "klikni sem"; obchodné sprostredkovateľské služby; obchodný manažment pre poskytovateľov služieb na voľnej nohe; vyjednávanie a uzatváranie obchodných transakcií pre tretie osoby; aktualizácia a údržba údajov v počítačových databázach; riadenie obchodnej činnosti v stavebníctve; poskytovanie obchodných informácií prostredníctvom webových stránok; online poskytovanie obchodného priestoru pre nákupcov a predajcov tovarov a služieb; rozvíjanie reklamných nápadov; externé administratívne riadenie podnikov; podávanie daňových priznaní; podnikové riadenie refundovaných programov pre tretie osoby; prenájom bilbordov; písanie životopisov pre tretie osoby; indexovanie webových stránok na obchodné alebo reklamné účely; správa programov pre pravidelných cestujúcich v leteckej doprave; plánovanie stretnutí (kancelárske práce); písanie textov scenárov na reklamné účely; záznamy písomnej komunikácie a údajov; aktualizácia a údržba informácií v registroch; zostavovanie zoznamov informácií na obchodné alebo reklamné účely; obchodné sprostredkovateľské služby v oblasti priraďovania potenciálnych súkromných investorov k podnikateľom, ktorí žiadajú o financovanie; výroba telešopingových programov; poradenstvo v oblasti komunikácie (vzťahy s verejnosťou); poradenstvo v oblasti komunikácie (reklama); dohodovanie obchodných zmlúv pre tretie osoby; podpora predaja tovarov a služieb sponzorovaním športových podujatí; obchodné spravodajské služby; finančné a účtovné audity; online maloobchodné služby s digitálnou sťahovateľnou hudbou; online maloobchodné služby so sťahovateľnými vyzváňacími tónmi; online maloobchodné služby so sťahovateľnou nahratou hudbou alebo nahratými filmami; veľkoobchodné služby s farmaceutickými, zverolekárskymi a hygienickými prípravkami a so zdravotníckymi potrebami; dočasné riadenie podnikov; vonkajšia reklama; maloobchodné služby s umeleckými dielami poskytované galériami; administratívna asistencia pri odpovediach na verejné súťaže; marketing v rámci vydávania softvéru; služby v oblasti vzťahov s médiami; podnikové komunikačné služby; komerčné lobistické služby; poskytovanie spotrebiteľských posudkov tovarov na obchodné alebo reklamné účely; poskytovanie spotrebiteľských ohodnotení tovarov na obchodné alebo reklamné účely; poskytovanie spotrebiteľských rebríčkov tovarov na obchodné alebo reklamné účely; služby telefónnych ústrední; maloobchodné služby s pekárskymi výrobkami; určovanie modelov nákupného alebo spotrebného správania sa zákazníkov na obchodné alebo marketingové účely; administratívne služby pri odporúčaní špecializovaných lekárov; obchodné poradenské služby v oblasti digitalizácie; obchodné sprostredkovateľské služby nadväzovania kontaktov medzi rôznymi odborníkmi a zákazníkmi; recepčné služby pre návštevníkov (kancelárske práce); vypracovávanie štúdií o ziskovosti podnikov; poskytovanie informácií z telefónnych zoznamov; predplácanie služieb elektronického mýtneho systému (etc) pre tretie osoby; organizovanie a vedenie obchodných podujatí; spracovanie údajov (kancelárske práce); prenájom registračných pokladníc; vyhľadávanie potenciálnych zákazníkov; počítačom riadená správa lekárskych záznamov a dokumentov; online objednávkové reštauračné služby rozvozu jedla alebo jedlo so sebou; reklama na výrobky prostredníctvom influencerov; marketing prostredníctvom influencerov; vyhľadávanie potenciálnych zákazníkov pre tretie osoby; vývoj marketingových koncepcií; online maloobchodné služby so sťahovateľným virtuálnym oblečením; vývoj stratégií obchodných organizácií v oblasti sociálnej zodpovednosti podnikov; maloobchodné služby so sťahovateľnými digitálnymi obrazovými súbormi overenými nezameniteľnými tokenmi (nft); vyhľadávanie obchodných partnerov; marketing prostredníctvom umiestňovania produktov vo virtuálnom prostredí (pre tretie osoby); poskytovanie online trhu pre kupujúcich a predajcov sťahovateľných digitálnych obrazových súborov overených nezameniteľnými tokenmi (nft); vypracovávanie prieskumov trhu.

37 - Banské dobývanie, hlbinné vŕtanie ropy a plynu; stavebníctvo; údržba nábytku; opravy fotografických prístrojov; inštalovanie a opravy elektrických spotrebičov; inštalácie a opravy osobných výťahov; asfaltovanie; údržba a opravy motorových vozidiel; údržba a opravy lietadiel; čistenie interiérov budov; bielenie bielizne; čistenie a opravy kotlov; údržba a opravy horákov; prenájom buldozérov; inštalácie,

údržba a opravy kancelárskych strojov a zariadení; inštalácie a opravy požiarnych hlásičov; inštalácie a opravy poplašných systémov proti vlámaniu; čalúnnické opravy; údržba a opravy trezorov; prenájom stavebných strojov a zariadení; stavba lodí; opravy šatstva; inštalácie a opravy vykurovacích zariadení; údržba a opravy obuvi; čistenie komínov; údržba a opravy bezpečnostných schránok; inštalácie a opravy klimatizačných zariadení; stavebníctvo (stavebná činnosť); podmorské staviteľstvo; stavebný dozor; opravy odevov; údržba, čistenie a opravy kože; inštalácie kuchynských zariadení; demolácie budov; antikorózne úpravy; dezinfekcia; maľovanie a opravy reklamných tabúľ; stavba a opravy skladov; izolovanie proti vlhkosti (stavebníctvo); prenájom bagrov a rýpadiel; čistenie okien; opravy a údržba filmových premietačiek; inštalácie a opravy pecí; údržba, čistenie a opravy kožušín; mazanie vozidiel; čistenie odevov; opravy hodín a hodiniek; výstavba tovární; inštalácie a opravy zavlažovacích zariadení; izolovanie stavieb; umývanie dopravných prostriedkov; pranie bielizne; pranie; inštalácie, údržba a opravy strojov; murárske práce; reštaurovanie nábytku; budovanie prístavných hrádzí; žehlenie odevov; stavba a údržba potrubí; tapetovanie; tapetovanie (papierové tapety); opravy dáždnikov; interiérové a exteriérové maľovanie a natieranie; hladenie alebo brúsenie pemzou; sadrovanie, štukovanie; klampiarstvo a inštalatérstvo; leštenie vozidiel; opravy púmp a čerpadiel; budovanie prístavov; inštalácie a opravy chladiacich zariadení; žehlenie bielizne; precínovanie (opravy); nitovanie; ošetrovanie vozidiel protikoróznymi nátermi; autoservisy (údržba a tankovanie); inštalácie a opravy telefónov; údržba vozidiel; lakovanie, glazovanie; čistenie vozidiel; opravy vozidiel pri dopravných nehodách; prenájom čistiacich strojov; ničenie škodcov (nie v poľnohospodárstve, akvakultúre, záhradníctve a lesníctve); montovanie lešení; murovanie, murárske práce; pranie textilných plienok; chemické čistenie; poskytovanie stavebných informácií; poskytovanie informácií o opravách; ostrenie a brúsenie nožov; banské dobývanie; povrchové dobývanie; kladenie povrchov komunikácií; šmirgľovanie; podmorské opravy; čistenie exteriérov budov; vulkanizovanie pneumatík (opravy); vŕtanie studní; výstavba obchodov a obchodných stánkov; inštalácie, údržba a opravy počítačového hardvéru; odrušovanie elektrických prístrojov a zariadení; opravy opotrebovaných alebo poškodených motorov; opravy opotrebovaných alebo poškodených strojov; prenájom stavebných žeriavov; prenájom zametacích vozidiel; opravy zámok; reštaurovanie umeleckých diel; reštaurovanie hudobných nástrojov; inštalácie okien a dverí; údržba bazénov; doplňovanie tonerov; stavebné poradenstvo; tesárske práce; hĺbkové vŕtanie ropných ložísk a ložísk plynu; prenájom odvodňovacích čerpadiel; požičiavanie práčok; opravy elektrických vedení; nabíjanie batérií vozidiel; kladenie káblov; sterilizácia lekárskych nástrojov; hydraulické štiepenie hornín; regulovanie výskytu škodcov (nie v poľnohospodárstve, rybnom hospodárstve, záhradníctve a lesníctve); prenájom umývačiek riadu; prenájom sušičiek riadu; inštalácie inžinierskych sietí na stavenisku; elektroinštalačné služby; inštalácie a opravy protipovodňových zariadení; odpratávanie snehu; doplňovanie atramentových náplní; nabíjanie elektromobilov; upratovacie služby pre domácnosti; nabíjanie mobilných telefónov; tuningové úpravy karosérií automobilov; montáž vonkajších, vnútorných a mechanických častí vozidiel na objednávku (tuning); vykopávanie ruín, nie na archeologický výskum; údržba osobných výťahov systémami diaľkového monitorovania; kladenie umelých trávnikov; krajinné úpravy pomocou stavebných materiálov; požičiavanie prenosných nabíjačiek; montovanie nábytku; stolárske práce (opravy drevených výrobkov); dezodorácia čalúnení; ožarovanie lekárskych nástrojov; požičiavanie nabíjačiek batérií; dezinfekcia čalúnení; dezinfekcia chirurgických nástrojov; poradenstvo v oblasti informačných technológií pri inštalácii, údržbe a oprave počítačového hardvéru; prenájom sterilizátorov lekárskych nástrojov; opätovné plnenie tlakových fliaš na výrobu sýtených nápojov; oprava šperkov; reštaurovanie tlačených fotografií; stavba montovaných domov; tankovanie zemného plynu do motorových vozidiel; čistenie šperkov; rezervovanie nabíjacích staníc elektromobilov; vydymovanie škodcov (nie v poľnohospodárstve, záhradníctve a lesníctve); opravy ortodontických pomôcok.

(540)



(550) obrazová
(731) Martiš Pavol, Martina Braxatorisa 2754/17, Senica, SK;

---

(210) 2290-2026
(220) 1.9.2026
(511) 35, 41, 45 NCL (13)
(511) 35 - Podpora predaja tovarov a služieb kultúrnej hodnoty pre tretie osoby; prezentácia výrobkov kultúrnej hodnoty v komunikačných médiách pre maloobchod; reklama v oblasti kultúrnych hodnôt; organizovanie obchodných alebo reklamných výstav kultúrnych hodnôt; vzťahy s verejnosťou (public relations) v oblasti kultúrnych projektov a iniciatív; rozširovanie reklamných materiálov

o kultúrnych hodnotách prostredníctvom médií a sociálnych sietí; poskytovanie obchodných alebo podnikateľských informácií v oblasti kultúrnych hodnôt prostredníctvom médií a sociálnych sietí.
41 - Organizovanie kultúrnych podujatí a prezentácií; usporadúvanie seminárov zameraných na kultúrne hodnoty; organizovanie a vedenie tvorivých dielní (výučba) v oblasti kultúrnych hodnôt; vzdelávanie v oblasti kultúrneho dedičstva a identity; vydávanie publikácií o kultúrnych hodnotách; organizovanie a vedenie prednášok; kultúrna činnosť zameraná na osobný rozvoj; online vzdelávacie programy zamerané na kultúrne hodnoty.
45 - Duchovné poradenstvo v oblasti kultúrnej identity a osobných hodnôt; duchovné poradenstvo poskytované formou sprevádzania jednotlivcov pri hľadaní životného zmyslu a kultúrnych koreňov; duchovné poradenstvo poskytované formou mentoringu zameraného na rozvoj kultúrnych a spoločenských hodnôt; duchovné poradenstvo v oblasti životného štýlu v súlade s kultúrnymi hodnotami.

(540)



(550) obrazová
(731) Marína a Sládkovič, n. o., Radničné námestie 109/18, Banská Štiavnica, SK;
(740) Rehák Marek, Topoľčany, SK;

---

(210) 2317-2026
(220) 1.9.2026
(511) 35, 36, 38, 42 NCL (13)
(511) 35 - Fakturácie; účtovníctvo; účtovníctvo pre iné subjekty; obchodná administratíva a manažment; kancelárske práce; finančné a účtovné audity; reklama; marketing; pomoc pri riadení obchodnej činnosti; poskytovanie obchodných alebo podnikateľských informácií; analýzy nákladov; obchodný alebo podnikateľský výskum; poradenské služby pri riadení obchodnej činnosti; správa počítačových súborov; zbieranie údajov do počítačových databáz; zoraďovanie údajov v počítačových databázach; vyhľadávanie informácií v počítačových súboroch pre tretie osoby; zostavovanie štatistík; aktualizácia a údržba údajov v počítačových databázach; zostavovanie zoznamov informácií na obchodné alebo reklamné účely.
36 - Finančné, peňažné a bankové služby; bankovníctvo; finančné riadenie; finančné poradenské služby; konzultačné služby v oblasti poisťovníctva; bankové služby priamo k zákazníkom (homebanking); finančné riadenie refundovaných platieb (pre tretie osoby); finančný výskum; elektronické peňaženky (platobné služby); realitné kancelárie; sprostredkovanie nehnuteľností; sprostredkovanie poistenia; poisťovníctvo; oceňovanie nehnuteľností; organizovanie dobročinných zbierok; zriaďovanie fondov; kapitálové investície; finančné záručné služby; úschovné služby, úschova v bezpečnostných schránkach; organizovanie zbierok; pôžičky (finančné úvery); financovanie (služby); správcovstvo majetku (pre tretie osoby); finančné odhady a oceňovanie (poisťovníctvo, bankovníctvo, nehnuteľnosti); správa nehnuteľností; zdravotné poistenie; ubytovacie kancelárie (prenájom bývania); poskytovanie finančných informácií; poskytovanie informácií o poistení; finančné analýzy; vyberanie nájomného; finančné sponzorstvo; poskytovanie finančných informácií prostredníctvom webových stránok; finančné záruky; prenájom nehnuteľností.
38 - Prenos informácií a údajov prostredníctvom počítačových sietí a internetu; poskytovanie prístupu do databáz; elektronická výmena údajov; poskytovanie diskusných fór online; poskytovanie priestoru na diskusiu na internete; kontinuálny prenos dát (streaming); prenos elektronickej pošty; prenos multimediálneho obsahu prostredníctvom internetu; mobilné komunikačné služby; prenájom prístupového času na databázový server; poskytovanie internetových diskusných miestností vo virtuálnom prostredí; poskytovanie prístupu k blogom; prenos elektronickej pošty; komunikácia prostredníctvom optických sietí; poskytovanie prístupu k informáciám prostredníctvom internetu; prenos signálu prostredníctvom satelitu; spravodajské kancelárie; interaktívne teletextové služby; výzvy (rádiom, telefónom alebo inými elektronickými komunikačnými prostriedkami); vysielanie programov cez internet; televízne vysielanie; telekomunikačné služby; poskytovanie užívateľského prístupu do svetovej počítačovej siete; rozhlasové vysielanie; prenájom prístupového času do svetových počítačových sietí; prenos správ a obrazových informácií prostredníctvom počítačov; poskytovanie telekomunikačných kanálov na telenákupy; poskytovanie telekomunikačného pripojenia do svetovej počítačovej siete; posielanie správ; poskytovanie internetových chatovacích liniek; komunikácia prostredníctvom počítačových terminálov; komunikácia mobilnými telefónmi;

poradenstvo, informácie a konzultácie v oblasti telekomunikácií; prenos digitálnych súborov.
42 - Návrh a vývoj počítačového softvéru; údržba počítačového softvéru; aktualizovanie počítačového softvéru; poskytovanie softvéru prostredníctvom internetu (SaaS); poskytovanie virtuálnych počítačových systémov prostredníctvom cloud computingu; poskytovanie počítačovej platformy prostredníctvom internetu (PaaS); hosťovanie na webových stránkach; prenájom webových serverov; digitalizácia dokumentov (skenovanie); tvorba a udržiavanie webových stránok pre tretie osoby; poradenstvo v oblasti telekomunikačných technológií; poradenstvo v oblasti počítačových technológií; diaľkové monitorovanie činnosti počítačových systémov; cloudové služby v oblasti ochrany údajov; služby dátovej bezpečnosti; blockchain ako služba (BaaS); vývoj počítačových platforiem; vedecký výskum; technologický výskum; technologický výskum v oblasti počítačov; poradenstvo v oblasti návrhu a vývoja počítačového hardvéru; navrhovanie a vývoj počítačového hardvéru; výskum v oblasti počítačového hardvéru; grafické dizajnérstvo; priemyselné dizajnérstvo; navrhovanie počítačových databáz; obnovovanie počítačových databáz; počítačové programovanie; uchovávanie elektronických údajov; prevod údajov alebo dokumentov z fyzických médií na elektronické médiá; prevod (konverzia) počítačových programov alebo údajov (nie fyzický); poradenstvo v oblasti počítačových programov; ochrana počítačov proti počítačovým vírusom; zálohovanie údajov mimo pracoviska; poradenstvo v oblasti počítačových technológií; požičiavanie počítačov; prenájom počítačových serverov (serverhosting); poskytovanie internetových vyhľadávačov; poskytovanie informácií o počítačových technológiách a programovaní prostredníctvom webových stránok; kontroly kvality a overovanie; priemyselné analýzy a priemyselný výskum; vedecké a technologické služby; štúdie technických projektov; tvorba počítačového softvéru; aktualizovanie počítačového softvéru; prenájom počítačového softvéru; analýzy počítačových systémov; návrh počítačových systémov; zhotovovanie kópií počítačových programov; inštalácie počítačového softvéru; tvorba a navrhovanie zoznamov informácií z webových stránok pre tretie osoby (informačnotechnologické služby); kódovanie údajov; vývoj softvéru v rámci vydávania softvéru.

(540) **DOCLARIS**

(550) slovná
(731) ACCONTI PLUS s. r. o., Líščie údolie 12, Bratislava - mestská časť Karlova Ves, SK;
(740) Porubčan Róbert, Ing., Košeca, SK;

---

(210) **2368-2026**
(220) 8.9.2026
(511) **20, 35, 37, 40, 42** NCL (13)
(511) 20 - Nábytok; nábytok na mieru; bytový nábytok; kuchynský nábytok; kúpeľňový nábytok; kancelársky nábytok; obchodný nábytok; vstavaný nábytok; skrine; vstavané skrine; šatníkové skrine; komody; police; regály; stoly; stolíky; pracovné dosky ako časti nábytku; lavice; stoličky; kreslá; postele; nočné stolíky; kuchynské linky; nábytkové zostavy; nábytkové dvere; nábytkové police; nábytkové zásuvky; nábytkové diely a súčasti, nie z kovu; zrkadlá; rámy na obrazy.
35 - Maloobchodné a veľkoobchodné služby s nábytkom, nábytkom na mieru, svietidlami, zrkadlami, kuchynským vybavením a nábytkovými časťami a súčasťami určenými na vybavenie interiérov; maloobchodné služby s nábytkom, nábytkom na mieru, svietidlami, zrkadlami, kuchynským vybavením a nábytkovými časťami a súčasťami určenými na vybavenie interiérov, prostredníctvom internetu; prezentácia výrobkov v komunikačných médiách na účely maloobchodu; poskytovanie obchodných informácií a poradenstva spotrebiteľom pri výbere nábytku a interiérového vybavenia.
37 - Inštalácia nábytku; inštalácia vstavaného nábytku; inštalácia kuchynských liniek; oprava, údržba a renovácia nábytku; reštaurovanie nábytku; poskytovanie informácií a poradenstva týkajúceho sa inštalácie, opravy a údržby nábytku.
40 - Zákazková výroba nábytku; výroba nábytku na objednávku podľa špecifikácie zákazníka; zákazkové stolárske práce; rezanie, frézovanie, opracovanie a povrchová úprava dreva a materiálov na báze dreva; laminovanie; zákazková výroba nábytkových časti a súčasti určených na vybavenie interiérov.
42 - Navrhovanie nábytku; priemyselné dizajnérstvo; interiérové dizajnérstvo; navrhovanie interiérov; vypracovanie technických návrhov nábytku; tvorba priestorových a trojrozmerných vizualizácií interiérov (grafické dizajnérstvo); technické projektovanie interiérového vybavenia.

(540)



(550) obrazová
(591) čierna, biela, červená
(731) HORÁK - interiéry, s. r. o., Sihoť 754, Ilava, SK;
(740) Lanikova Group, s. r. o., Bratislava, SK;

---

(210) **2370-2026**
(220) 8.9.2026
(511) **16, 35, 41** NCL (13)
(511) 16 - Fotografie; papier a lepenka; papiernický tovar, písacie a kancelárske potreby (okrem nábytku); tlačoviny; učebné a vyučovacie pomôcky; papier; plagáty; reklamné tabule z papiera, kartónu alebo lepenky; noviny; periodiká; atlasy; brožúry; mapy; vyučovacie pomôcky okrem prístrojov a zariadení; knihy; grafické reprodukcie; grafické zobrazenia; tlačené publikácie; príručky; papiernický tovar;

prospekty; perá (kancelárske potreby); papierové alebo plastové vrecia, vrecká a puzdrá na balenie; lepiace pásky na kancelárske použitie alebo pre domácnosť; ročenky; kalendáre; papierové alebo lepenkové krabice; papierové alebo lepenkové obaly na fľaše; papierové alebo lepenkové pútače; papierové utierky; papierové alebo lepenkové etikety; papierové alebo kartónové vývesné tabule; papierové stolové vlajky.

35 - Reklamné agentúry; reklama; on-line reklama na počítačovej komunikačnej sieti; rozširovanie reklamných materiálov (letáky, prospekty, tlačoviny a vzorky); vydávanie a aktualizovanie reklamných textov; rozširovanie reklamných oznamov; prenájom reklamných plôch; obchodné administratívne služby; poskytovanie obchodných marketingových informácií; analýza v oblasti marketingu; kancelárie zaoberajúce sa dovozom a vývozom; automatizované spracovanie údajov; predvádzanie tovarov na podporu predaja a reklamné účely; rozvíjanie reklamných nápadov; ekonomické analýzy na podnikateľské alebo obchodné účely; obchodné alebo podnikateľské informácie; obchodné spravodajské služby; prieskum a analýzy trhu; prieskumy na obchodné účely; prieskum trhu; marketingový prieskum; prenájom reklamného času v komunikačných médiách; poskytovanie obchodných informácií; obchodné riadenie logistických služieb pre tretie osoby; konzultácie týkajúce sa organizovania alebo riadenia obchodnej spoločnosti; podnikateľské konzultačné a poradenské služby; externé administratívne riadenie podnikov; vzťahy s verejnosťou (public relations); reklamné služby prostredníctvom elektronických médií a konkrétne internetu; organizovanie obchodných a reklamných výstav a veľtrhov; dohodovanie obchodných zmlúv pre tretie osoby; písanie reklamných textov; plánovanie marketingových stratégií; pomoc pri riadení podnikov; obchodné sprostredkovateľské služby; vyjednávanie a uzatváranie obchodných transakcií pre tretie osoby; vývoj marketingových stratégií a koncepcií; riadenie obchodných projektov; dočasné riadenie podnikov; kancelárske práce; služby agentúr zaoberajúcich sa dovozom; konzultačné služby v oblasti marketingu; marketing; služby marketingových agentúr; obchodné poradenstvo; vytváranie identity značky pre tretie osoby (reklamné služby); podpora predaja pre tretie osoby; obchodné sprostredkovanie služieb uvedených v triedach 35 a 41tohto zoznamu.

41 - Športová a kultúrna činnosť; organizovanie a vedenie zábavných podujatí; organizovanie a vedenie koncertov; živé vystúpenia hudobných skupín; hudobná tvorba; skladanie piesní; požičiavanie zvukových nahrávok; elektronická edičná činnosť v malom (DTP služby); online poskytovanie nesťahovateľnej digitálnej hudby; online poskytovanie nesťahovateľných videozáznamov; hudobné nahrávacie štúdiá; vydávanie hudby; produkcia zvukových a hudobných nahrávok; vydávanie hudobných textov; publikovanie hudobných partitúr; online vydávanie elektronických kníh; akadémie (vzdelávanie); divadelné predstavenia; produkcie šou (služby zábavy); poskytovanie informácií o možnostiach rekreácie; poskytovanie informácií o možnostiach zábavy; informácie o vzdelávaní; internátne školy; poskytovanie zariadení na oddych a rekreáciu; poskytovanie služieb klubovej zábavy; poradenské služby v oblasti organizovania športových podujatí; poradenské služby v oblasti vzdelávania, zábavy a športu; fitnes kluby (zdravotné a kondičné cvičenia); organizovanie a vedenie kolokvií; organizovanie a vedenie konferencií; organizovanie a vedenie kongresov; organizovanie a vedenie seminárov; organizovanie a vedenie sympózií; organizovanie kultúrnych alebo vzdelávacích výstav; organizovanie plesov; organizovanie predstavení (manažérske služby); organizovanie súťaží vedomostných alebo zábavných; organizovanie súťaži krásy; organizovanie športových súťaží; organizovanie živých vystúpení; zábavné parky; rozhlasová zábava; skúšanie, preskúšavanie (pedagogická činnosť); školenia; filmové štúdiá; kurzy telesného cvičenia; televízna zábava; plánovanie a organizovanie večierkov; vydávanie kníh; vydávanie textov (okrem reklamných); tvorba divadelných alebo iných predstavení; fotografické reportáže; tvorba audionahrávok a videonahrávok (zábava); fotografovanie; organizovanie, tvorba a prezentácia divadelných predstavení; tvorba rozhlasových a televíznych programov; vyučovanie; vzdelávanie; zábava; fotografovanie; poskytovanie nesťahovateľných televíznych programov prostredníctvom služieb na prenos videí (na požiadanie); rezervácia vstupeniek a rezervačné služby v oblasti vzdelávacích, zábavných a športových činností a podujatí; hudobné a spevácke predstavenia (zábavné služby); koncertné vystúpenia (zábavné služby); organizovanie hudobných predstavení; organizovanie živých hudobných predstavení; služby diskdžokejov; tvorba zábavných predstavení s vystúpeniami inštrumentalistov; vystúpenia hudobných skupín (zábavné služby); prenájom osvetľovacích prístrojov do divadelných sál a televíznych štúdií; požičiavanie audioprístrojov; požičiavanie zariadení na nahrávanie zvuku a videa; prenájom akustických reprodukčných zariadení; prenájom audio/vizuálnych a fotografických zariadení a vybavenia; prenájom karaoke aparatúry; prenájom nahrávacích štúdií; prenájom zariadení na nahrávanie zvukových signálov; prenájom zariadení na reprodukovanie zvuku; prenájom zariadení na zaznamenávanie zvuku; diskotéky (služby); zvuková produkcia.

(540) MARILA

(550) slovná

(731) Marila trade s.r.o., Figuša Bystrého 1018/2, Banská Bystrica, SK;

(740) Ing. Ivan Belička - Markoffice - známková, patentová a súdnoznalecká kancelária, Banská Bystrica, SK;

---

(210) 2374-2026

(220) 8.9.2026

(511) 35, 38, 41 NCL (13)

(511) 35 - Reklama; marketing; podpora predaja tovarov a služieb sponzorovaním športových podujatí.
38 - Prenos videonahrávok na objednávku; prenos digitálnych nahrávok (podcastov).
41 - Športová a kultúrna činnosť; vzdelávanie; organizovanie športových súťaží; organizovanie a vedenie seminárov; organizovanie a vedenie športových podujatí; tvorba digitálnych nahrávok (podcastov); online poskytovanie nesťahovateľných elektronických publikácií.

(540) LAJF

(550) slovná

(731) LAJF o.z., Belanská 550/13, Liptovský Hrádok, SK;

---

(210) 2377-2026

(220) 8.9.2026

(511) 16, 35, 41 NCL (13)

(511) 16 - Fotografie; papier a lepenka; papiernický tovar, písacie a kancelárske potreby (okrem nábytku); tlačoviny; učebné a vyučovacie pomôcky; papier; plagáty; reklamné tabule z papiera, kartónu alebo lepenky; noviny; periodiká; atlasy; brožúry; mapy; vyučovacie pomôcky okrem prístrojov a zariadení; knihy; grafické reprodukcie; grafické zobrazenia; tlačené publikácie; príručky; papiernický tovar; prospekty; perá (kancelárske potreby); papierové alebo plastové vrecia, vrecká a puzdrá na balenie; lepiace pásky na kancelárske použitie alebo pre domácnosť; ročenky; kalendáre; papierové alebo lepenkové krabice; papierové alebo lepenkové obaly na fľaše; papierové alebo lepenkové pútače; papierové utierky; papierové alebo lepenkové etikety; papierové alebo kartónové vývesné tabule; papierové stolové vlajky.
35 - Reklamné agentúry; reklama; on-line reklama na počítačovej komunikačnej sieti; rozširovanie reklamných materiálov (letáky, prospekty, tlačoviny a vzorky); vydávanie a aktualizovanie reklamných textov; rozširovanie reklamných oznamov; prenájom reklamných plôch; obchodné administratívne služby; poskytovanie obchodných marketingových informácií; analýza v oblasti marketingu; kancelárie zaoberajúce sa dovozom a vývozom; automatizované spracovanie údajov; predvádzanie tovarov na podporu predaja a reklamné účely; rozvíjanie reklamných nápadov; ekonomické analýzy na podnikateľské alebo obchodné účely; obchodné alebo podnikateľské informácie; obchodné spravodajské služby; prieskum a analýzy trhu; prieskumy na obchodné účely; prieskum trhu; marketingový prieskum; prenájom reklamného času v komunikačných médiách; poskytovanie obchodných informácií; obchodné riadenie logistických služieb pre tretie osoby; konzultácie týkajúce sa organizovania alebo riadenia obchodnej spoločnosti; podnikateľské konzultačné a poradenské služby; externé administratívne riadenie podnikov; vzťahy s verejnosťou (public relations); reklamné služby prostredníctvom elektronických médií a konkrétne internetu; organizovanie obchodných a reklamných výstav a veľtrhov; dohodovanie obchodných zmlúv pre tretie osoby; písanie reklamných textov; plánovanie marketingových stratégií; pomoc pri riadení podnikov; obchodné sprostredkovateľské služby; vyjednávanie a uzatváranie obchodných transakcií pre tretie osoby; vývoj marketingových stratégií a koncepcií; riadenie obchodných projektov; dočasné riadenie podnikov; kancelárske práce; služby agentúr zaoberajúcich sa dovozom; konzultačné služby v oblasti marketingu; marketing; služby marketingových agentúr; obchodné poradenstvo; vytváranie identity značky pre tretie osoby (reklamné služby); podpora predaja pre tretie osoby; obchodné sprostredkovanie služieb uvedených v triedach 35 a 41tohto zoznamu.
41 - Športová a kultúrna činnosť; organizovanie a vedenie zábavných podujatí; organizovanie a vedenie koncertov; živé vystúpenia hudobných skupín; hudobná tvorba; skladanie piesní; požičiavanie zvukových nahrávok; elektronická edičná činnosť v malom (DTP služby); online poskytovanie nesťahovateľnej digitálnej hudby; online poskytovanie nesťahovateľných videozáznamov; hudobné nahrávacie štúdiá; vydávanie hudby; produkcia zvukových a hudobných nahrávok; vydávanie hudobných textov; publikovanie hudobných partitúr; online vydávanie elektronických kníh; akadémie (vzdelávanie); divadelné predstavenia; produkcie šou (služby zábavy); poskytovanie informácií o možnostiach rekreácie; poskytovanie informácií o možnostiach zábavy; informácie o vzdelávaní; internátne školy; poskytovanie zariadení na oddych a rekreáciu; poskytovanie služieb klubovej zábavy; poradenské služby v oblasti organizovania športových podujatí; poradenské služby v oblasti vzdelávania, zábavy a športu; fitnes kluby (zdravotné a kondičné cvičenia); organizovanie a vedenie kolokvií; organizovanie a vedenie konferencií; organizovanie a vedenie kongresov; organizovanie a vedenie seminárov; organizovanie a vedenie sympózií; organizovanie kultúrnych alebo vzdelávacích výstav; organizovanie plesov; organizovanie predstavení (manažérske služby); organizovanie súťaží vedomostných alebo zábavných; organizovanie súťaži krásy; organizovanie športových súťaží; organizovanie živých vystúpení; zábavné parky; rozhlasová zábava; skúšanie, preskúšavanie (pedagogická činnosť); školenia; filmové štúdiá; kurzy telesného cvičenia; televízna zábava; plánovanie a organizovanie večierkov; vydávanie kníh; vydávanie textov (okrem reklamných); tvorba divadelných alebo iných predstavení; fotografické reportáže; tvorba audionahrávok a videonahrávok (zábava); fotografovanie; organizovanie, tvorba a prezentácia divadelných predstavení; tvorba rozhlasových a televíznych programov; vyučovanie; vzdelávanie; zábava; fotografovanie; poskytovanie nesťahovateľných televíznych programov prostredníctvom služieb na prenos videí (na požiadanie); rezervácia vstupeniek a rezervačné služby v oblasti vzdelávacích, zábavných a športových činností a podujatí; hudobné a spevácke predstavenia (zábavné služby); koncertné vystúpenia (zábavné služby);

organizovanie hudobných predstavení; organizovanie živých hudobných predstavení; služby diskdžokejov; tvorba zábavných predstavení s vystúpeniami inštrumentalistov; vystúpenia hudobných skupín (zábavné služby); prenájom osvetľovacích prístrojov do divadelných sál a televíznych štúdií; požičiavanie audioprístrojov; požičiavanie zariadení na nahrávanie zvuku a videa; prenájom akustických reprodukčných zariadení; prenájom audio/vizuálnych a fotografických zariadení a vybavenia; prenájom karaoke aparatúry; prenájom nahrávacích štúdií; prenájom zariadení na nahrávanie zvukových signálov; prenájom zariadení na reprodukovanie zvuku; prenájom zariadení na zaznamenávanie zvuku; diskotéky (služby); zvuková produkcia.

(540)

marila.sk
sound.light.video.stage

(550) obrazová
(591) červená, čierna
(731) Marila trade s.r.o., Figuša Bystrého 1018/2, Banská Bystrica, SK;
(740) Ing. Ivan Belička - Markoffice - známková, patentová a súdnoznalecká kancelária, Banská Bystrica, SK;

---

(210) 2394-2026
(220) 10.9.2026
(511) 32, 33, 35 NCL (13)
(511) 32 - Limonády; nealkoholické nápoje z ovocného octu.
33 - Víno; nápoje z vína; brandy, vínovica.
35 - Maloobchodné služby s tovarmi uvedenými v triedach 32, 33 tohto zoznamu.

(540)

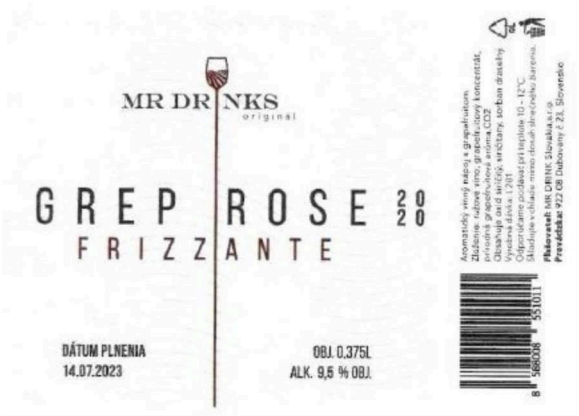

(550) obrazová
(591) biela, čierna, šedá, hnedá
(731) Popovič Richard, Dubovany 23, SK;

---

(210) 2441-2026
(220) 14.9.2026
(511) 6, 20, 22, 35, 37, 38, 41 NCL (13)
(511) 6 - Kovové žalúzie; oceľové rolety; kovové vonkajšie rolety; kovové okenice; dverové závesy; kovové pánty, závesy; prídržné koľajnice.
20 - Interiérové lamelové žalúzie alebo rolety; interiérové textilné rolety; interiérové papierové žalúzie; roletové valce; plastové kladky na rolety; rolety z tkaného dreva; interiérové rolety (nábytok); prútený alebo košikársky tovar.
22 - Textilné exteriérové rolety.
35 - Cielený marketing; marketing; telemarketingové služby; reklamné plagátovanie; zásielkové reklamné služby; televízna reklama; rozhlasová reklama; online reklama na počítačovej komunikačnej sieti.
37 - Inštalácia, oprava a údržba žalúzií, roliet, markíz a tieniacich systémov.
38 - Rozhlasová reklama; posielanie správ; televízne vysielanie; posielanie telegramov; telefonické služby; telefonická komunikácia; komunikácia mobilnými telefónmi; komunikácia prostredníctvom počítačových terminálov; prenos správ a obrazových informácií prostredníctvom počítačov; prenos elektronickej pošty; telekonferenčné služby; videokonferenčné služby; poskytovanie diskusných fór online; kontinuálny prenos dát (streaming); rádiová komunikácia; prenos videonahrávok na objednávku; prenos digitálnych nahrávok (podcastov).
41 - Akadémie (vzdelávanie); zábava; organizovanie vedomostných alebo zábavných súťaží; korešpondenčné vzdelávacie kurzy; rozhlasová zábava; školenia; vydávanie kníh; tvorba rozhlasových a televíznych programov;fotografovanie; organizovanie a vedenie konferencií; organizovanie a vedenie seminárov; odborné školenia zamerané na odovzdávanie know-how; prenos obchodných znalostí a know-how (školenie); tvorba digitálnych nahrávok (podcastov).

(540)

žalúzieee.sk

(550) obrazová
(591) zelená, čierna
(731) DEMAXIA, s.r.o., Habrovky 247/11, Krč, Praha 4, CZ;
(740) Gajdošík & partners s. r. o., Bratislava - mestská časť Ružinov, SK;

---

(210) 2457-2026
(220) 16.9.2026
(511) 33 NCL (13)
(511) 33 - Alkoholické nápoje okrem piva; alkoholické prípravky na výrobu nápojov; víno; šumivé víno; nápoje z vína; ryžové víno; dezertné vína; fortifikované vína; vermút; alkoholické energetické nápoje; aperitívy; sangria; vopred pripravené miešané alkoholické nápoje (nie s pivom); alkoholické nápoje s ovocím; alkoholické nápoje z ryže; alkoholické sódové nápoje; ochutené varené alkoholické sladové nápoje okrem piva; alkoholické punče.

(540)



(550) obrazová
(731) VINARIA BOSTAVAN S.R.L., ÎNTREPRINDERE MIXTĂ,., Etulia, Vulcăneşti, UTA Găgăuzia, MD;
(740) ŽOVICOVÁ & ŽOVIC IP, s. r. o., Bratislava - mestská časť Ružinov, SK;

---

(210) 2480-2026
(220) 18.9.2026
(511) 30, 33, 44 NCL (13)
(511) 30 - Med.
33 - Medovina.
44 - Chov zvierat.
(540)



(550) obrazová
(731) Valentíni Filip, Ing., PhD., Vinohradnícka ul. 3025/32, Levice, SK;

---

(210) 2483-2026
(220) 18.9.2026
(511) 35, 43 NCL (13)
(511) 35 - Maloobchodné služby s potravinami prostredníctvom internetu; maloobchodné a veľkoobchodné služby s potravinami; online objednávkové reštauračné služby rozvozu jedla alebo jedlo so sebou.
43 - Dodávanie hotových jedál a nápojov na objednávku (ketering); reštauračné (stravovacie) služby; poskytovanie jedál a nápojov pre hostí v reštauráciách; rýchle občerstvenie (snackbary); služby reštaurácií "jedlo so sebou"; príprava jedál a nápojov na okamžitú konzumáciu alebo odvoz.

(540)



(550) obrazová
(591) červená, čierna
(731) LOVE ITALY s.r.o., Hollého 1523/3, Košice - mestská časť Juh, SK;
(740) Slovík, advokátska kancelária s. r. o., Bratislava - mestská časť Staré Mesto, SK;

---

(210) 2513-2026
(220) 21.9.2026
(511) 7, 11, 37, 42 NCL (13)
(511) 7 - Kondenzačné zariadenia; ohrievače vody (časti strojov); vložky do filtračných zariadení; expanzné nádoby (časti strojov).
11 - Ohrievače vody (bojlery); bojlery (nie časti strojov); ohrievače vody; tlakové zásobníky vody; plynové bojlery; tepelné čerpadlá; solárne kolektory na ohrev vody a vykurovanie; expanzné nádrže na ústredné vykurovanie; termostatické ventily (časti ústredného kúrenia).
37 - Inštalovanie a opravy elektrických spotrebičov; čistenie a opravy kotlov; inštalácie a opravy vykurovacích zariadení; inštalácie a opravy klimatizačných zariadení; klampiarstvo a inštalatérstvo; poskytovanie informácií o opravách.
42 - Kontroly kvality a overovanie; priemyselné analýzy, priemyselný výskum a priemyselné dizajnérstvo; výskum a vývoj nových výrobkov (pre zákazníkov); poradenstvo v oblasti úspory energie.
(540)



(550) obrazová
(591) modrá, červená

(731) QUADROFLEX, s.r.o., Nová Osada 879/11, Dunajská Streda, SK;
(740) Ing. Peter Hojčuš - Patentová a známková kancelária, Bratislava - mestská časť Petržalka, SK;

---

(210) 2526-2026
(220) 22.9.2026
(511) 1, 4, 17, 19, 37 NCL (13)
(511) 1 - Adhezíva (lepiace materiály) na priemyselné použitie; lepidlá na obkladačky; tmely; spojivá; kvapaliny do prevodoviek; chladiace zmesi do motorov vozidiel; chemické prípravky na izoláciu muriva proti vlhkosti okrem farieb.
4 - Mazacie oleje; priemyselné oleje; motorové oleje; mazut; parafín; motorové palivá; palivové oleje; olejové rezné kvapaliny; oleje do prevodových mechanizmov.
17 - Izolačné materiály; minerálna vlna (izolátor); sklená vlna (izolačný materiál); tesniace hmoty; izolačné hmoty.
19 - Asfaltové (bitúmenové) výrobky pre stavebníctvo; asfaltová (bitúmenová) lepenka pre stavebníctvo; lepenka pre stavebníctvo; stavebné konštrukcie (nekovové); prenosné stavby (nekovové); stavebné materiály (nekovové); nekovové stavebné materiály; stavebná malta; omietky; sadra (stavebný materiál); nekovové vonkajšie plášte budov; betón; dlážky - podlahové potery; nekovové stavebné materiály; samonivelizačné anhydritové potery; drevené dosky pre stavebníctvo; drevené dyhy; dyhové drevo; dosky; latky; bitúmenové pokrývacie vrstvy na strechy; stavebné materiály (nekovové).
37 - Stavebníctvo (stavebná činnosť); izolovanie proti vlhkosti (stavebníctvo).
(540)



(550) obrazová
(591) tmavomodrá (CMYK: 100, 36, 0, 63; RGB: 0, 60, 94; HEX: #003C5E; Pantone 303 C; Pantone 540 C), žltá (CMYK: 0, 9, 39, 4; RGB: 244, 222, 149; HEX: #F4DE95; Pantone 7401 C; Pantone 1205 C), čierna (CMYK: 0, 0, 0, 100; RGB: 0, 0, 0; HEX kód #000000; Pantone Black 6 C), biela (CMYK: 0, 0, 0, 0; RGB: 255, 255, 255; HEX kód #FFFFFF; PANTONE: Trans)
(731) LM BIZNIS s. r. o., Martina Granca 3507/4, Bratislava - mestská časť Dúbravka, SK;

---

(210) 2527-2026
(220) 22.9.2026
(511) 1, 4, 17, 19, 37 NCL (13)
(511) 1 - Adhezíva (lepiace materiály) na priemyselné použitie; lepidlá na obkladačky; tmely; spojivá; kvapaliny do prevodoviek; chladiace zmesi do motorov vozidiel; chemické prípravky na izoláciu muriva proti vlhkosti okrem farieb.
4 - Mazacie oleje; priemyselné oleje; motorové oleje; mazut; parafín; motorové palivá; palivové oleje; olejové rezné kvapaliny; oleje do prevodových mechanizmov.
17 - Izolačné materiály; minerálna vlna (izolátor); sklená vlna (izolačný materiál); tesniace hmoty; izolačné hmoty.
19 - Asfaltové (bitúmenové) výrobky pre stavebníctvo; asfaltová (bitúmenová) lepenka pre stavebníctvo; lepenka pre stavebníctvo; stavebné konštrukcie (nekovové); prenosné stavby (nekovové); stavebné materiály (nekovové); nekovové stavebné materiály; stavebná malta; omietky; sadra (stavebný materiál); nekovové vonkajšie plášte budov; betón; dlážky - podlahové potery; nekovové stavebné materiály; samonivelizačné anhydritové potery; drevené dosky pre stavebníctvo; drevené dyhy; dyhové drevo; dosky; latky; bitúmenové pokrývacie vrstvy na strechy; stavebné materiály (nekovové).
37 - Stavebníctvo (stavebná činnosť); izolovanie proti vlhkosti (stavebníctvo).
(540) ONEPETROL
(550) slovná
(731) LM BIZNIS s. r. o., Martina Granca 3507/4, Bratislava - mestská časť Dúbravka, SK;

---

(210) 2533-2026
(220) 23.10.2026
(511) 39 NCL (13)
(511) 39 - Poskytovanie informácií o cestovných trasách; rezervácie zájazdov; rezervácie dopravy; poskytovanie informácií o doprave; sprostredkovanie dopravy; námorná doprava; rezervácie miesteniek na cestovanie; organizovanie turistickej dopravy; doprava, preprava a transport; lodná doprava; organizovanie turistických plavieb; turistické prehliadky (doprava); výletné lode (služby); sprevádzanie turistov; doprava cestujúcich.
(540)



(550) obrazová

(591) červená, oranžová, žltá, modrá, zelená
(731) AD SOLEM s. r. o., Helsinská 2626/3, Košice - mestská časť Sídlisko Ťahanovce, SK;

---

(210) 2537-2026
(220) 24.9.2026
(511) 41, 43 NCL (13)
(511) 41 - Zábava; organizovanie kultúrnych a vzdelávacích výstav; kultúrne, vzdelávacie a zábavné služby poskytované v zábavných parkoch; poskytovanie zariadení na oddych a rekreáciu.
43 - Stravovacie služby; rýchle občerstvenie (snackbary); bary (služby); služby kokteilových barov; grily (reštauračné služby); dodávanie hotových jedál a nápojov na objednávku (ketering); reštauračné (stravovacie) služby.
(540) “Cube in Sky”
(550) slovná
(731) ORAVA SKIPARK, a.s., Radlinského 1739/21, Dolný Kubín, SK;
(740) G & B LEGAL GROUP, s. r. o., Bratislava - mestská časť Ružinov, SK;

---

(210) 2546-2026
(220) 24.9.2026
(511) 35 NCL (13)
(511) 35 - Reklama; marketing; propagačné služby; predvádzanie tovaru; obchodné vystavovanie tovaru za účelom podpory predaja; podpora predaja pre tretie osoby; online reklama na počítačovej komunikačnej sieti; podpora predaja prostredníctvom vernostných programov pre zákazníkov; vzťahy s verejnosťou (public relations); rozširovanie vzoriek tovarov; prezentácia spoločností a ich výrobkov a služieb na internete; služby v oblasti prezentácie tovarov verejnosti; prezentácia výrobkov v komunikačných médiách pre maloobchod; online poskytovanie obchodného priestoru pre nákupcov a predajcov tovarov a služieb; organizovanie a vedenie obchodných podujatí; organizovanie obchodných veľtrhov; správa spotrebiteľských vernostných programov; vyhľadávanie sponzorov; rozširovanie reklamných a propagačných materiálov; grafická úprava tlačovín na reklamné účely; konzultačné služby v oblasti marketingu; prenájom reklamného času v komunikačných médiách; organizovanie obchodných alebo reklamných výstav; prenájom reklamných plôch; prenájom reklamných materiálov; vydávanie reklamných textov; odborné obchodné alebo podnikateľské poradenstvo; poradenstvo v oblasti komunikácie (reklama); obchodný manažment veľkoobchodných a maloobchodných predajní; prieskum trhu; poskytovanie obchodných informácií a poradenstva spotrebiteľom pri výbere tovarov a služieb; zhromažďovanie obchodných informácií; poskytovanie obchodných informácií prostredníctvom webových stránok; predplatné telekomunikačných služieb pre tretie osoby; maloobchodné služby s potravinárskymi výrobkami, s alkoholickými nápojmi, s nealkoholickými nápojmi, s potravinami pre dojčatá, s diétnymi potravinami, s diétnymi nápojmi, s výživovými doplnkami, s produktami na čistenie tela, s hygienickými prípravkami, s hygienickými potrebami, s parfumami, s esenciálnymi olejmi, s čistiacimi prostriedkami, s pracími prostriedkami, s bieliacimi prostriedkami, s vrecami na balenie a skladovanie z papiera, kartónu, textilu alebo plastu, s tabakovými výrobkami, s fajčiarskymi potrebami, so zápalkami, s vaporizérmi, s elektronickými cigaretami, s arómami a e-liquidmi do elektronických cigariet, s domácimi a kuchynskými spotrebičmi, s domácimi a kuchynskými potrebami, s nástrojmi, nádobami a riadom zo skla, keramiky, porcelánu, kovu, dreva alebo plastu, s textilným tovarom pre domácnosť a kuchyňu, s papierenským tovarom pre domácnosť a kuchyňu, s elektrickými spotrebičmi pre domácnosť, kúpeľňu a kuchyňu, s vykurovacími spotrebičmi, s chladiacimi spotrebičmi, s nábytkom, s dekoratívnymi predmetmi, so svietidlami, so sviečkami, s dekoráciami, s telekomunikačnými zariadeniami, s batériami a nabíjačkami, s produktami na výstavbu, dokončovacie práce, renováciu, údržbu, obnovu, opravy budov a vonkajších plôch, so stavebnými materiálmi, s tmelmi, s farbami, s lakmi, s lepidlami, s drobným železiarskym tovarom, s ochrannými prostriedkami na drevo, keramiku a kov, s bytovým zariadením, s kuchynským zariadením, s kúpeľňovým zariadením, s vybavením kúpeľní, s rastlinami, s kvetmi, so záhradnými potrebami, s kempingovým vybavením, s hračkami, s oblečením, s obuvou, s pokrývkami hlavy, so šijacími potrebami, so šperkami a vlasovými doplnkami, s batožinou, s produktami starostlivosti o zvieratá, s krmivami pre zvieratá, s fotografickými potrebami, s očnými pomôckami a príslušenstvom k nim, so slnečnými okuliarmi a príslušenstvom k nim, s automobilovým príslušenstvom, s produktami pre starostlivosť o automobily, s bezpečnostnými vestami, s lekárničkami, s farmaceutickými výrobkami, s prírodnými liečivami, so zdravotníckymi pomôckami, s knihami, s časopismi, s novinami, s papierenským tovarom, s kancelárskymi potrebami, s pohľadnicami, s hrami a so žrebmi; veľkoobchodné služby s potravinárskymi výrobkami, s alkoholickými nápojmi, s nealkoholickými nápojmi, s potravinami pre dojčatá, s diétnymi potravinami, s diétnymi nápojmi, s výživovými doplnkami, s produktami na čistenie tela, s hygienickými prípravkami, s hygienickými potrebami, s parfumami, s esenciálnymi olejmi, s čistiacimi prostriedkami, s pracími prostriedkami, s bieliacimi prostriedkami, s vrecami na balenie a skladovanie z papiera, textilu, kartónu alebo plastu, s tabakovými výrobkami, s fajčiarskymi potrebami, so zápalkami, s vaporizérmi, s elektronickými cigaretami, s arómami a e-liquidmi do elektronických cigariet, s domácimi a kuchynskými spotrebičmi, s domácimi a kuchynskými potrebami, nástrojmi, nádobami a riadom zo skla, keramiky, porcelánu, kovu, dreva alebo plastu, s textilným tovarom pre domácnosť a kuchyňu, s papierenským tovarom pre domácnosť a kuchyňu, s elektrickými spotrebičmi

pre domácnosť, kúpeľňu a kuchyňu, s vykurovacími spotrebičmi, s chladiacimi spotrebičmi, s nábytkom, s dekoratívnymi predmetmi, so svietidlami, so sviečkami, s dekoráciami, s telekomunikačnými zariadeniami, s batériami a nabíjačkami, s produktami na výstavbu, dokončovacie práce, renováciu, údržbu, obnovu, opravy budov a vonkajších plôch, so stavebnými materiálmi, s tmelmi, s farbami, s lakmi, s lepidlami, s drobným železiarskym tovarom, s ochrannými prostriedkami na drevo, keramiku a kov, s bytovým zariadením, s kuchynským zariadením, s kúpeľňovým zariadením, s vybavením kúpeľní, s rastlinami, s kvetmi, so záhradnými potrebami, s kempingovým vybavením, s hračkami, s oblečením, s obuvou, s pokrývkami hlavy, so šijacími potrebami, so šperkami a vlasovými doplnkami, s batožinou, s produktami starostlivosti o zvieratá, s krmivami pre zvieratá, s fotografickými potrebami, s očnými pomôckami a príslušenstvom k nim, so slnečnými okuliarmi a príslušenstvom k nim, s automobilovým príslušenstvom, s produktami pre starostlivosť o automobily, s bezpečnostnými vestami, s lekárničkami, s farmaceutickými výrobkami, s prírodnými liečivami, so zdravotníckymi pomôckami, s knihami, s časopismi, s novinami, s papierenským tovarom, s kancelárskymi potrebami, s pohľadnicami, s hrami, so žrebmi; všetky vyššie uvedené služby poskytované aj online alebo prostredníctvom mobilných aplikácií.

(540)



(550) obrazová
(591) biela, odtiene žltej, zelená, červená, oranžová, ružová, odtiene fialovej, odtiene hnedej, tmavomodrá, odtiene čiernej
(731) BILLA s.r.o., Bajkalská 19/A, Bratislava, SK;
(740) FAJNOR IP s. r. o., Bratislava - mestská časť Petržalka, SK;

---

(210) 2560-2026
(220) 25.9.2026
(511) 9, 12, 37 NCL (13)
(511) 9 - Mobilné aplikácie na rezerváciu taxíkov; prístroje na rozpoznávanie tváre; výstražné trojuholníky do vozidiel; navigačné zariadenia pre automobily; automobilové antény; navigačné prístroje vozidiel (palubné počítače); navigačné nástroje; rádiá do vozidiel; zariadenia globálneho polohového systému (GPS); stereo autorádiá; palubné kamery; videorekordéry; tachometre dopravných prostriedkov; počítadlá prejdených kilometrov do vozidiel; simulátory vedenia a riadenia dopravných prostriedkov; automatické hlásiče nízkeho tlaku v automobilových pneumatikách; hasiace prístroje pre automobily; nabíjacie stanice pre elektromobily; elektrické batérie do automobilov; elektrické batérie (články).
12 - Elektromobily; vozidlá na diaľkové ovládanie (nie hračky); športové autá; autonómne pozemné vozidlá; elektrické motory do pozemných vozidiel; osobné automobily; pneumatiky na kolesá vozidiel; bezpečnostné sedadlá pre deti do automobilov; poťahy na sedadlá automobilov; čalúnenia automobilov; sedadlá automobilov; čelné sklá vozidiel; náboje kolies automobilov; automobilové karosérie; volanty vozidiel; autonómne automobily; dopravné prostriedky na pohyb po zemi, vo vzduchu, po vode alebo po koľajniciach; obytné automobily; nafukovacie vankúše (ochranné prostriedky pre vodičov pri nehodách); spätné zrkadlá.
37 - Opravy opotrebovaných alebo poškodených strojov; údržba a opravy pozemných vozidiel; umývanie dopravných prostriedkov; autoservisy (údržba a tankovanie); mazanie vozidiel; nabíjanie batérií vozidiel; údržba a opravy motorových vozidiel; nabíjanie elektromobilov; údržba a opravy lietadiel; opravy vozidiel pri dopravných nehodách; antikorózne úpravy; protektorovanie pneumatík; opravy gumených plášťov kolies vozidiel; vulkanizovanie pneumatík (opravy); inštalácie a opravy poplašných systémov proti vlámaniu.

(540)



(550) obrazová

(731) Guangzhou Automobile Group Co., Ltd, 23/F, Chengyue Building, No. 448-458, Dongfengzhong Rd., Guangzhou, CN;
(740) ŽOVICOVÁ & ŽOVIC IP, s. r. o., Bratislava - mestská časť Ružinov, SK;

---

(210) 2603-2026
(220) 30.9.2026
(511) 16, 25, 35, 41 NCL (13)
(511) 16 - Brožúry; letáky; plagáty; tlačené publikácie; príručky; tlačené učebné a vzdelávacie materiály; pracovné zošity; zápisníky; poznámkové bloky; pohľadnice; samolepky (papiernický tovar); papiernický tovar.
25 - Odevy; tričká; mikiny; mikiny s kapucňou; bundy; vesty; čiapky; šiltovky (pokrývky hlavy); klobúky; šály.
35 - Reklama; nábor dobrovoľníkov; obchodná administratíva v súvislosti s charitatívnymi a dobrovoľníckymi aktivitami.
41 - Vzdelávanie; školenia; organizovanie a vedenie vzdelávacích dielní (workshopov); vedenie vzdelávacích kurzov; organizovanie a vedenie seminárov; organizovanie a vedenie konferencií; organizovanie kultúrnych alebo vzdelávacích výstav; organizovanie vedomostných alebo zábavných súťaží; organizovanie kultúrnych podujatí; poskytovanie informácií o výchove a vzdelávaní; vydávanie vzdelávacích materiálov.
(540)



(550) obrazová
(591) čierna, burgundy
(731) Slovenská katolícka charita, Kapitulská 308/18, Bratislava - mestská časť Staré Mesto, SK;

---

(210) 2671-2026
(220) 6.10.2026
(300) 019351256, 21.4.2026, EM
(511) 29, 30 NCL (13)
(511) 29 - Zmesi ovocia a orechov; pochutiny na báze orechov; kandizované orechy; sušené orechy; ochutené orechy; konzervované orechy; pražené orechy; solené orechy; korenené orechy.
30 - Orechy s polevou (cukrovinky); pochutinové tyčinky obsahujúce zmes obilnín, orechov a sušeného ovocia (cukrovinky).
(540) CHEETOS THAT'S NUTS
(550) slovná

(731) PepsiCo, Inc., 700 Anderson Hill Road, Purchase, New York 10577 - 1444, US;
(740) TOMEŠ – Patentová a známková kancelária, s. r. o., Bratislava - mestská časť Dúbravka, SK;

---

(210) 2687-2026
(220) 9.10.2026
(511) 19, 35, 37, 40 NCL (13)
(511) 19 - Náhrobné kamene; nekovové pomníky; nekovové náhrobné dosky; hrobky (nekovové); stavebný kameň; kamenné dosky na stavebné účely; kamenné obklady stien; kamenné dlažby; kamenné schodiská; kamenné okenné parapety; sochy z kameňa, betónu a mramoru.
35 - Maloobchodné služby s náhrobnými kameňmi, s pomníkmi, s náhrobnými doskami, so stavebným kameňom, s kamennými obkladmi, s kamennými dlažbami, s kamennými schodmi, s okennými parapetmi, s kuchynskými pracovnými doskami, so sochami, s vázami, so svietnikmi a s náhrobnými lampášmi; online maloobchodné služby s náhrobnými kameňmi, s pomníkmi, s náhrobnými doskami, so stavebným kameňom, s kamennými obkladmi, s kamennými dlažbami, s kamennými schodmi, s okennými parapetmi, s kuchynskými pracovnými doskami, so sochami, s vázami, so svietnikmi a s náhrobnými lampášmi.
37 - Inštalácia náhrobných kameňov a pomníkov; opravy a renovácie náhrobných kameňov a pomníkov; inštalácia kamenných obkladov; kladenie kamenných dlažieb; inštalácia kamenných schodísk; inštalácia okenných parapetov; inštalácia kuchynských pracovných dosiek.
40 - Opracovanie kameňa; rezanie kameňa; brúsenie a leštenie kameňa; gravírovanie do kameňa a skla; zákazková výroba náhrobných kameňov a pomníkov pre tretie osoby; zákazková výroba kamenných obkladov, dlažieb, schodov, okenných parapetov a kuchynských pracovných dosiek pre tretie osoby.
(540)



(550) obrazová
(591) čierna, modrá
(731) Tudevdorj Munkhbat, Ing., Paulínyho 733/44, Košice - mestská časť Juh, SK;
(740) Rostáš Legal s. r. o., Košice - mestská časť Staré Mesto, SK;

---

(210) 2692-2026
(220) 9.10.2026
(511) 14, 25, 26, 35 NCL (13)
(511) 14 - Šperky, klenotnícke výrobky; štras (brúsené olovnaté sklo); spony na kravaty; ihlice na kravaty;

manžetové gombíky; medailóny (klenotnícke výrobky); brošne (klenotnícke výrobky); dekoratívne brošne (šperky, klenoty); ozdobné ihlice; klenotnícke výrobky na pokrývky hlavy; ozdobné klobúkové ihlice (šperky); spony ako šperk; ihlice ako šperky; drobná bižutéria pokovaná drahými kovmi.

25 - Odevy, obuv a pokrývky hlavy; hodvábne šatky; hodvábne viazanky (oblečenie); kašmírové šály; šerpy; šerpy okolo pása do smokingov; štóly; živôtiky, korzety (spodná bielizeň); vyšívané oblečenie; pleteniny; baretky; čiapky; šilty; klobúky; čelenky (oblečenie); šatky, šály; kravaty; motýliky; viazanky; vreckovky do saka; opasky (časti odevov); rukavice (oblečenie); goliere pre šaty; snímateľné goliere; manžety (časti odevov).

26 - Volániky na odevy; čipkársky tovar; výšivky na odevy; perie (odevné doplnky); klobúkové ozdoby (stužkársky tovar); žabó; brmbolce; čipky, krajky; ozdoby do vlasov; stuhy do vlasov; vlasové spony; ihlice do vlasov; brošne (doplnky oblečenia); prívesky okrem klenotníckych výrobkov a príveskov na kľúče; spony a pracky; galantérny tovar okrem nití a priadzí; stuhy (galantéria); hodvábne stuhy; lemovacie šnúry; textilné stuhy (galantéria).

35 - Maloobchodné služby s tovarmi uvedenými v triedach 14, 25 a 26 tohto zoznamu; online maloobchodné služby s tovarmi uvedenými v triedach 14, 25 a 26 tohto zoznamu; veľkoobchodné služby s tovarmi uvedenými v triedach 14, 25 a 26 tohto zoznamu.

(540) ORNAMEA

(550) slovná

(731) EUBICO, s.r.o., Bedľová 304/15, Košice-Lorinčík, SK;

(740) MG LEGAL s.r.o., Košice - mestská časť Staré Mesto, SK;

---

(210) 2694-2026

(220) 9.10.2026

(511) 19, 35, 37, 40 NCL (13)

(511) 19 - Náhrobné kamene; nekovové pomníky; nekovové náhrobné dosky; hrobky (nekovové); stavebný kameň; kamenné dosky na stavebné účely; kamenné obklady stien; kamenné dlažby; kamenné schodiská; kamenné okenné parapety; sochy z kameňa, betónu a mramoru.

35 - Maloobchodné služby s náhrobnými kameňmi, s pomníkmi, s náhrobnými doskami, so stavebným kameňom, s kamennými obkladmi, s kamennými dlažbami, s kamennými schodmi, s okennými parapetmi, s kuchynskými pracovnými doskami, so sochami, s vázami, so svietnikmi a s náhrobnými lampášmi; online maloobchodné služby s náhrobnými kameňmi, s pomníkmi, s náhrobnými doskami, so stavebným kameňom, s kamennými obkladmi, s kamennými dlažbami, s kamennými schodmi, s okennými parapetmi, s kuchynskými pracovnými doskami, so sochami, s vázami, so svietnikmi a s náhrobnými lampášmi.

37 - Inštalácia náhrobných kameňov a pomníkov; opravy a renovácie náhrobných kameňov a pomníkov; inštalácia kamenných obkladov; kladenie kamenných dlažieb; inštalácia kamenných schodísk; inštalácia okenných parapetov; inštalácia kuchynských pracovných dosiek.

40 - Opracovanie kameňa; rezanie kameňa; brúsenie a leštenie kameňa; gravírovanie do kameňa a skla; zákazková výroba náhrobných kameňov a pomníkov pre tretie osoby; zákazková výroba kamenných obkladov, dlažieb, schodov, okenných parapetov a kuchynských pracovných dosiek pre tretie osoby.

(540) KamKos Kamenárstvo Košice

(550) slovná

(731) Tudevdorj Munkhbat, Ing., Paulínyho 733/44, Košice - mestská časť Juh, SK;

(740) Rostáš Legal s. r. o., Košice - mestská časť Staré Mesto, SK;

---

(210) 2702-2026

(220) 12.10.2026

(511) 9, 16, 35, 41, 44 NCL (13)

(511) 9 - Sťahovateľné elektronické publikácie v oblasti tradičnej čínskej medicíny, výživy, zdravého životného štýlu a starostlivosti o zdravie.

16 - Tlačené publikácie v oblasti tradičnej čínskej medicíny a starostlivosti o zdravie; príručky; brožúry; brožované knihy.

35 - Marketing; reklama; podpora predaja pre tretie osoby; organizovanie a vedenie obchodných podujatí.

41 - Vzdelávanie; školenia v oblasti tradičnej čínskej medicíny, výživy, zdravého životného štýlu, stravovania, regenerácie a starostlivosti o zdravie; organizovanie a vedenie seminárov v oblasti tradičnej čínskej medicíny, výživy, zdravého životného štýlu, stravovania, regenerácie a starostlivosti o zdravie; organizovanie a vedenie tvorivých dielní (výučba) v oblasti tradičnej čínskej medicíny, výživy, zdravého životného štýlu, stravovania, regenerácie a starostlivosti o zdravie; online poskytovanie nesťahovateľných elektronických publikácií; vydávanie kníh; online vydávanie elektronických kníh a časopisov.

44 - Alternatívna medicína; zdravotné poradenstvo v oblasti tradičnej čínskej medicíny; zdravotné poradenstvo v oblasti zdravého životného štýlu; terapeutické služby v oblasti tradičnej čínskej medicíny.

(540) Renata Lien

(550) slovná

(731) Renata Lien, s.r.o., Masarykova 750, Roztoky, CZ;

(740) Lanikova Group, s. r. o., Bratislava, SK;

---

(210) 2705-2026

(220) 11.10.2026

(511) 9, 35, 42 NCL (13)

(511) 9 - Sťahovateľné počítačové softvérové aplikácie; sťahovateľné počítačové programy; počítačový softvér (nahraté počítačové programy); platformy počítačového softvéru, nahrané alebo na stiahnutie.

35 - Fakturácie; zostavovanie výpisov z účtov; administratívne spracovanie obchodných objednávok;

online poskytovanie obchodného priestoru pre nákupcov a predajcov tovarov a služieb.
42 - Poskytovanie softvéru prostredníctvom internetu (SaaS); online poskytovanie nesťahovateľného počítačového softvéru; poskytovanie počítačovej platformy prostredníctvom internetu (PaaS); tvorba počítačového softvéru; aktualizovanie počítačového softvéru; údržba počítačového softvéru.

(540)



(550) obrazová
(591) žltá, čierna, červená
(731) rwagner.sk s. r. o., Šafárikova 222/14, Senec, SK;

---

(210) 2708-2026
(220) 9.10.2026
(511) 45 NCL (13)
(511) 45 - Spravovanie autorských práv.
(540)



(550) obrazová
(591) modrá
(731) Slovenský ochranný zväz autorský pre práva k hudobným dielam, Rastislavova 914/3, Bratislava - mestská časť Ružinov, SK;
(740) JUDr. PhDr. Silvester Danóczy, PhD., advokát, s. r. o., Nitra, SK;

---

(210) 2723-2026
(220) 12.10.2026
(511) 3, 5, 16, 24 NCL (13)
(511) 3 - Kozmetické prípravky pre deti; vata na kozmetické účely; vatové tyčinky na kozmetické použitie pre deti.
5 - Detské plienky; detské plienkové nohavičky; jednorazové detské plienkové plavky.
16 - Toaletný papier; detské papierové vreckovky; toaletné papierové a vlhčené obrúsky; papierové podbradníky; papierové utierky; papierové odličovacie obrúsky.
24 - Textilné podložky na prebaľovanie detí; posteľná bielizeň z papiera; odličovacie textilné obrúsky.

(540) BABINO

(550) slovná
(731) Solvent ČR s.r.o., Poděbradská 1162, Šestajovice, CZ;
(740) inventa Patentová a známková kancelária s. r. o., Bratislava - mestská časť Staré Mesto, SK;

---

(210) 2724-2026
(220) 12.10.2026
(511) 3 NCL (13)
(511) 3 - Krémy na opaľovanie; krémy na samoopaľovanie; mlieko na kozmetické použitie; oleje na kozmetické použitie; maslo na kozmetické použitie; spreje na kozmetické použitie; kozmetické prípravky na opaľovanie; kozmetické prípravky na opaľovanie pre deti; kozmetické prípravky na opaľovanie pre citlivú pokožku; kozmetické prípravky na ochranu tváre pred slnkom; balzamy na pery; kozmetické prípravky s pantenolom vo forme gélov a pien.

(540) SOLIA

(550) slovná
(731) Solvent ČR s.r.o., Poděbradská 1162, Šestajovice, CZ;
(740) inventa Patentová a známková kancelária s. r. o., Bratislava - mestská časť Staré Mesto, SK;

---

(210) 2728-2026
(220) 12.10.2026
(511) 3, 5, 21 NCL (13)
(511) 3 - Odličovacie prípravky; vata na kozmetické použitie; vatové tyčinky na kozmetické použitie; odlakovače na nechty; kozmetické prípravky na starostlivosť o chodidlá; pemza na päty.
5 - Náplasti; obväzový materiál; hygienické výrobky na lekárske použitie.
21 - Kúpeľové, umývacie a masážne huby; špongie a sprchové špongie; kúpeľové a kozmetické pomôcky; pomôcky na starostlivosť o chodidlá.

(540) BELINAMO

(550) slovná
(731) Solvent ČR s.r.o., Poděbradská 1162, Šestajovice, CZ;
(740) inventa Patentová a známková kancelária s. r. o., Bratislava - mestská časť Staré Mesto, SK;

---

(210) 2753-2026
(220) 13.10.2026
(511) 9, 16, 41 NCL (13)
(511) 9 - Audiovizuálne vyučovacie prístroje; digitálne tabule.
16 - Tlačoviny; učebné a vyučovacie pomôcky; zošity; knihy; školské tabule; časopisy (periodiká).
41 - Športová a kultúrna činnosť; výchova; vzdelávanie; zábava; zábavné parky; organizovanie vedomostných alebo zábavných súťaží; korešpondenčné vzdelávacie kurzy; telesná výchova; prenájom dekorácií na predstavenia; poskytovanie zariadení na oddych a rekreáciu; rozhlasová zábava; vydávanie textov (okrem reklamných); školenia; vyučovanie; požičovne kníh (knižnice); tvorba divadelných alebo iných predstavení; poskytovanie športovísk; organizovanie a vedenie kolokvií; organizovanie a vedenie konferencií; organizovanie a vedenie

kongresov; poskytovanie informácií o výchove a vzdelávaní; skúšanie, preskúšavanie (pedagogická činnosť); organizovanie kultúrnych alebo vzdelávacích výstav; organizovanie a vedenie seminárov; tábory na športové sústredenia; internátne školy; organizovanie a vedenie tvorivých dielní (výučba); rezervácie vstupeniek na zábavné predstavenia; organizovanie plesov; poradenstvo pri voľbe povolania (v oblasti výchovy a vzdelávania); organizovanie a vedenie koncertov; koučovanie (školenie); prenájom športových plôch; služby osobných trénerov (fitnes cvičenia); kurzy telesného cvičenia; školské služby (vzdelávanie); individuálne vyučovanie; odborné školenia zamerané na odovzdávanie know-how; asistenčné vzdelávacie služby pre osoby s individuálnymi potrebami.

(540) OXPORT

(550) slovná

(731) Csúr Daniel, P. Dobšinského 1095/42, Rimavská Sobota, SK;

(740) elemax s. r. o., Bratislava - mestská časť Ružinov, SK;

---

(210) 2754-2026

(220) 13.10.2026

(511) 35, 41, 45 NCL (13)

(511) 35 - Vyhľadávanie informácií v počítačových súboroch pre tretie osoby; správa počítačových súborov; spracovanie textov; marketing v rámci vydávania softvéru; zoraďovanie údajov v počítačových databázach.

41 - Prekladateľské služby; online poskytovanie nesťahovateľných elektronických publikácií; organizovanie a vedenie seminárov; online vydávanie elektronických kníh a časopisov.

45 - Genealogický výskum; právne služby pre prisťahovalcov; právny výskum; advokátske právne služby; vypracovávanie právnych dokumentov.

(540) ZIP Citizenship

(550) slovná

(731) ZIP Citizenship s. r. o., Alvinczyho 3455/26, Košice - mestská časť Staré Mesto, SK;

---

(210) 2759-2026

(220) 14.10.2026

(511) 43 NCL (13)

(511) 43 - Reštauračné (stravovacie) služby; bary (služby); kaviarne; dodávanie hotových jedál a nápojov na objednávku (ketering); príprava jedál a nápojov; poskytovanie jedál a nápojov; rýchle občerstvenie (snackbary); služby reštaurácií „jedlo so sebou“; služby rezervovania miest v reštauráciách.

(540) Zámocká Chalúpka

(550) slovná

(731) Šupinová Kristína, Buková 106, SK;

---

(210) 2768-2026

(220) 15.10.2026

(511) 35, 36 NCL (13)

(511) 35 - Účtovníctvo; vedenie účtovných kníh; obchodná administratíva; odborné podnikateľské poradenstvo; poradenské služby týkajúce sa účtovníctva.

36 - Finančné poradenstvo; finančné analýzy; finančné plánovanie.

(540)



(550) obrazová

(731) Křížek František, Bauerova 1205/7, Košice - mestská časť Sídlisko KVP, SK;

---

(210) 2774-2026

(220) 14.10.2026

(511) 3, 4, 5, 30, 44 NCL (13)

(511) 3 - Kozmetické prípravky; neliečivé prípravky na čistenie zubov, parfémy; neliečivé kozmetické a toaletné prípravky.

4 - Sviečky a knôty na svietenie; parfémované sviečky.

5 - Diétne potraviny a diétne látky na lekárske alebo zverolekárske použitie; potraviny pre dojčatá; farmaceutické prípravky; výživové doplnky; potraviny pre batoľatá; diétne potravinové doplnky.

30 - Cukor, med, melasa; čokoláda; káva, čaj, kakao a ich náhradky; bylinkové čaje, iné ako liečivé čaje; cukríky; cukrovinky.

44 - Starostlivosť o hygienu a krásu ľudí alebo zvierat; zdravotnícka starostlivosť; farmaceutické poradenstvo.

(540) NATUROTHEKA

(550) slovná

(731) NATUROTHEKA s. r. o., Žižkova 7801/21, Bratislava - mestská časť Staré Mesto, SK;

(740) Advokátska kancelária - ABOGADAS, s.r.o., Bratislava - mestská časť Petržalka, SK;

---

(210) 2796-2026

(220) 16.10.2026

(511) 36, 37 NCL (13)

(511) 36 - Prenájom nehnuteľností; sprostredkovanie (maklérstvo); realitné kancelárie; sprostredkovanie

nehnuteľností; oceňovanie nehnuteľností; finančné odhady a oceňovanie (poisťovníctvo, bankovníctvo, nehnuteľnosti); správcovstvo majetku (pre tretie osoby); správa nehnuteľností; správa nájomných domov; prenájom bytov; prenájom poľnohospodárskych fariem; ubytovacie kancelárie (prenájom bývania); vyberanie nájomného; prenájom kancelárskych priestorov; prenájom zdieľaných kancelárskych priestorov; nehnuteľnosti (služby); sprostredkovanie obchodnej činnosti; prenájom pasienkov.

37 - Čistenie interiérov budov; prenájom stavebných strojov a zariadení; stavebníctvo (stavebná činnosť); izolovanie stavieb; murárske práce; stavba a údržba potrubí; interiérové a exteriérové maľovanie a natieranie; sadrovanie, štukovanie; montovanie lešení; murovanie, murárske práce; poskytovanie stavebných informácií; čistenie exteriérov budov; vŕtanie studní; pokrývačské práce; inštalácie okien a dverí; stavebné poradenstvo; kladenie káblov; upratovacie služby pre domácnosti; krajinné úpravy pomocou stavebných materiálov; montovanie nábytku; stavba montovaných domov.

(540) **VYDO**

(550) slovná

(731) Zemanovič Branislav, Mgr., Poľovnícka 847/32, Trenčín-Zlatovce, SK;
Burdej David, Mgr., MBA, Nerudova 720/18, Dubnica nad Váhom, SK;

(740) Zemanovič Branislav, Mgr., Trenčín, SK;

---

(210) 2811-2026

(220) 19.10.2026

(511) 34 NCL (13)

(511) 34 - Zápalky; jantárové špičky na cigarové a cigaretové náustky; tabak; vrecúška na tabak; cigaretové špičky; cigaretové filtre; zapaľovače pre fajčiarov; zásobníky plynu do zapaľovačov; fajky; bloky, zväzky cigaretových papierikov; absorpčný papier do fajok; žuvací tabak; cigary; odrezávače na cigarové špičky (kutery); puzdrá na cigary; kazety na cigary; skrinky na cigary; tabatierky na cigary; puzdrá na cigarety; kazety na cigarety; tabatierky na cigarety; cigarové náustky; cigarety z tabakových náhradiek (nie na lekárske použitie); cigarety; vreckové strojčeky na šúľanie cigariet; cigaretové náustky; špičky na cigaretové náustky; cigaretový papier; krátke cigary; čističe na fajky; kamienky do zapaľovačov pre fajčiarov; byliny na fajčenie; stojany na fajky; držiaky na zápalky; dózy na tabak; šnupavý tabak; tabatierky; zápalkové škatuľky; popolníky pre fajčiarov; pľuvadlá pre konzumentov tabaku; skrinky na cigary udržujúce vlhkosť (humidory); elektronické cigarety; kvapalné nikotínové náplne do elektronických cigariet; ústne vaporizéry pre fajčiarov; tabakové príchute; príchute do náplní elektronických cigariet; knôty do cigaretových zapaľovačov; vodné fajky; ohrievače tabaku na inhalovanie tabakových výparov; nikotínové vrecká ako náhrada tabaku, nie na lekárske použitie.

(540)

Lenna

(550) obrazová

(731) Potraviny FRESH s.r.o., Textilná 1, Košice - mestská časť Nad jazerom, SK;

(740) Advokátska kancelária VASIĽ & partners, s.r.o., Košice - mestská časť Juh, SK;

---

(210) 2813-2026

(220) 16.10.2026

(511) 35, 36, 37, 41 NCL (13)

(511) 35 - Reklama; reklamné plagátovanie; rozširovanie reklamných materiálov; predvádzanie tovaru; obchodné sprostredkovateľské služby; aktualizovanie reklamných materiálov; rozširovanie vzoriek tovarov; obchodný alebo podnikateľský prieskum; prieskum trhu; marketingový prieskum; prenájom reklamných materiálov; písanie reklamných textov; vydávanie reklamných textov; organizovanie obchodných alebo reklamných výstav; organizovanie obchodných veľtrhov; online reklama na počítačovej komunikačnej sieti; marketing; prenájom predajných stánkov; podpora predaja pre tretie osoby; poskytovanie obchodných alebo podnikateľských informácií; poradenstvo pri organizovaní a riadení obchodnej činnosti; pomoc pri riadení obchodnej činnosti; vzťahy s verejnosťou (public relations); subdodávateľské služby (obchodné služby); rozvíjanie reklamných nápadov.

36 - Poisťovníctvo; financovanie (služby); bankovníctvo; nehnuteľnosti (služby); finančné poradenstvo; finančné analýzy; finančné riadenie; finančný lízing; finančné záruky; kapitálové investície; vyberanie nájomného; prenájom kancelárskych priestorov; prenájom nehnuteľností; realitné kancelárie; správa nehnuteľností; sprostredkovanie (maklérstvo); sprostredkovanie nehnuteľností; finančné odhady a oceňovanie (poisťovníctvo, bankovníctvo, nehnuteľnosti).

37 - Stavebníctvo (stavebná činnosť); poskytovanie stavebných informácií; stavebné poradenstvo; stavebný dozor; inštalácie, údržba a opravy strojov; poskytovanie informácií o opravách; výstavba obchodov a obchodných stánkov.

41 - Výchova; vzdelávanie; zábava; športová a kultúrna činnosť; zábavné parky; organizovanie vedomostných alebo zábavných súťaží; poskytovanie zariadení na oddych a rekreáciu; vydávanie textov (okrem reklamných); školenia; prenájom dekorácií

na predstavenia; požičiavanie zvukových nahrávok; požičiavanie kinematografických filmov; vydávanie kníh; požičiavanie rozhlasových a televíznych prijímačov; tvorba rozhlasových a televíznych programov; divadelné predstavenia; poskytovanie športovísk; výchovnozábavné klubové služby; organizovanie a vedenie kongresov; organizovanie a vedenie konferencií; diskotéky (služby); informácie o výchove a vzdelávaní; informácie o možnostiach zábavy; organizovanie kultúrnych alebo vzdelávacích výstav; organizovanie živých vystúpení; premietanie kinematografických filmov; organizovanie športových súťaží; plánovanie a organizovanie večierkov; poskytovanie informácií o možnostiach rekreácie; požičiavanie športového výstroja (okrem dopravných prostriedkov); organizovanie a vedenie seminárov; organizovanie a vedenie tvorivých dielní (výučba); rezervácie vstupeniek na zábavné predstavenia; organizovanie lotérií; organizovanie predstavení (manažérske služby); herne s hracími automatmi (služby); prenájom vybavenia herní; požičiavanie audioprístrojov; požičiavanie videokamier; online vydávanie elektronických kníh a časopisov; nočné kluby (zábava); fotografovanie; služby agentúr ponúkajúcich vstupenky na zábavné podujatia; organizovanie a vedenie koncertov; organizovanie módnych prehliadok na zábavné účely; prenájom športových plôch; kurzy telesného cvičenia; hudobná tvorba; organizovanie a vedenie vzdelávacích fór s osobnou účasťou; prenájom umeleckých diel; odborné školenia zamerané na odovzdávanie know-how; služby zvukových technikov na podujatiach; tvorba videozáznamov na podujatiach; služby osvetľovacích technikov na podujatiach; poskytovanie spotrebiteľských posudkov tovarov na kultúrne alebo zábavné účely; poskytovanie spotrebiteľských ohodnotení tovarov na kultúrne alebo zábavné účely.

(540)



(550) obrazová
(731) Pošta 1930 s.r.o., Strážska cesta 10466/12, Zvolen, SK;
(740) Advokátska kancelária Holčík, s. r. o., Zvolen, SK;

---

(210) 2855-2026
(220) 23.10.2026
(511) 35, 39, 41, 43 NCL (13)
(511) 35 - Reklama; obchodný manažment, obchodná organizácia a obchodná administratíva; kancelárske práce.
39 - Doprava; balenie a skladovanie tovarov; organizovanie ciest.
41 - Výchova; vzdelávanie; zábava; športová a kultúrna činnosť.
43 - Stravovacie služby; prechodné ubytovanie.

(540) La Galleria
(550) slovná
(731) Villa La Galeria s. r. o., Lipová 3140/4, Dunajská Lužná, SK;
(740) Kreston Slovakia Legal, s.r.o., Bratislava - mestská časť Ružinov, SK;

---

(210) 2857-2026
(220) 22.10.2026
(511) 25, 35 NCL (13)
(511) 25 - Odevy, obuv a pokrývky hlavy; obuv; pančuchy; baretky; overaly; čiapky; pleteniny; goliere (časti odevov); nákrčníky; krátke kabátiky; pánska spodná bielizeň (trenírky, boxerky); priliehavé čiapky; živôtiky, korzety (spodná bielizeň); spodná bielizeň; kapucne (časti odevov); opasky (časti odevov); župany; pulóvre; svetre; ponožky; košele; košele s krátkym rukávom; odevy; pančuškové nohavice; nohavice; pleteniny (oblečenie); kabáty; legíny; oblečenie z úpletových textílií; sukne; pyžamá; šaty; bundy; saká; čelenky (oblečenie); body (spodná bielizeň); tričká.
35 - Obchodný manažment, obchodná organizácia a obchodná administratíva; reklama; pomoc pri riadení obchodnej činnosti; rozširovanie reklamných materiálov; obchodný alebo podnikateľský prieskum; prenájom reklamných materiálov; organizovanie obchodných veľtrhov; prezentácia výrobkov v komunikačných médiách pre maloobchod.

(540) LULL NATION
(550) slovná
(731) Lull Nation, s. r. o., Hollého 651, Šaštín-Stráže, SK;
(740) Dattorney Legal, s. r. o., Bratislava - mestská časť Ružinov, SK;

---

(210) 2858-2026
(220) 22.10.2026
(511) 5 NCL (13)
(511) 5 - Farmaceutické prípravky; lekárske prípravky; hygienické prípravky na lekárske použitie; diétne potraviny na lekárske účely; dietetické prípravky na lekárske účely; výživové doplnky pre ľudskú spotrebu.

(540) FLEGAMAX
(550) slovná
(731) Swiss Pharma International AG, Lindenstrasse 22, Zurich, CH;
(740) ROTT & RÚŽIČKA, Patentová, známková a právna kancelária, s. r. o., Bratislava - mestská časť Nové Mesto, SK;

---

(210) 2859-2026
(220) 22.10.2026
(511) 29, 30, 43 NCL (13)
(511) 29 - Arašidové maslo; hummus (cícerová kaša); lúpané slnečnicové semená; spracované orechy; tahini (nátierka zo sezamových jadier); zeleninové nátierky.

30 - Cereálne tyčinky; cereálne tyčinky s vysokým obsahom proteínov; korenie; müsli; ovsené potraviny; ovsené vločky; prípravky z obilnín.
43 - Dodávanie hotových jedál a nápojov na objednávku (ketering); kaviarne; reštauračné (stravovacie) služby; služby reštaurácií "jedlo so sebou".

(540) NO - WO

(550) slovná
(731) Good N.E.W. life s. r. o., Príkopova 3255/6, Bratislava - mestská časť Nové Mesto, SK;
(740) SPILA IP & LAW s. r. o., Senec, SK;

---

(210) 2880-2026
(220) 23.10.2026
(511) 9, 42 NCL (13)
(511) 9 - Sťahovateľné počítačové softvérové aplikácie.
42 - Počítačové programovanie na spracovanie dát.

(540) KOOR AI

(550) slovná
(731) KOOR, s.r.o., Mlynské nivy 56, Bratislava - mestská časť Ružinov, SK;

---

(210) 2898-2026
(220) 27.10.2026
(511) 19, 20, 37 NCL (13)
(511) 19 - Nekovové prenosné stavby; nekovové stavebné materiály; strešné krokvy; drevené obloženie; baraky, búdy; trhové stánky; drevo (polotovar); rezivo (stavebné drevo); stavebné drevo; preglejka; spracované drevo; pílené drevo; drevené dlážky; drevené dyhy; dyhové drevo; drevené stenové obloženia; stavebné konštrukcie (nekovové); konštrukcie (nekovové); strešné uholníky (nekovové); uholníky (nekovové); okná (nekovové); dvere (nekovové); stupne schodov (nekovové); nosníky (nekovové); podpery (nekovové); plstený materiál pre stavebníctvo; nekovové schodiskové stupne (časti schodísk); preklady (nekovové); prenosné stavby (nekovové); nekovové striešky (stavebníctvo); tvárne drevo; nekovové lišty pre stavebníctvo; vonkajšie plášte budov (nekovové); úžľabia stavieb (nekovové); stavebné obklady stien a priečok (nekovové); dlážky (nekovové); stropy, stropné dosky (nekovové); drevené dosky pre stavebníctvo; stavebné obkladové materiály (nekovové); strechy (nekovové); nekovové altánky (stavebné konštrukcie); nekovové voliéry (stavebníctvo); dosky, latky; nekovové kotevné pilóty; nekovové vystužovacie materiály pre stavebníctvo; konštrukčné materiály (nekovové); stavebné materiály (nekovové); debnenie pre stavebníctvo (nekovové); nekovové stĺpy; dlaždice, obkladačky pre stavebníctvo (nekovové); dlaždicové podlahy (nekovové); schodiská (nekovové); nekovové stavebné panely; geotextílie; strechy s fotovoltickými článkami (nekovové); nekovové prefabrikované domy (súbory dielcov); drevené podlahové dosky; nekovové podlahové dlažby; nekovové piliere pre stavebníctvo; nekovové uholníky pre stavebníctvo; nekovové akustické panely; nekovové dosky na plávajúce podlahy; nekovové zvukovoizolačné stavebné materiály; nekovové montážne rámy na solárne panely.
20 - Lavičky (nábytok); drevené kostry postelí; stoličky; nakladacie palety (nekovové); stoly; nekovové vybavenie okien; nekovové dverové vybavenie; police.
37 - Stavebníctvo; stavebníctvo (stavebná činnosť); stavebný dozor; demolácie budov; stavba a opravy skladov; izolovanie proti vlhkosti (stavebníctvo); izolovanie stavieb; murárske práce; stavba a údržba potrubí; interiérové a exteriérové maľovanie a natieranie; sadrovanie, štukovanie; klampiarstvo a inštalatérstvo; montovanie lešení; murovanie, murárske práce; poskytovanie stavebných informácií; šmirgľovanie; výstavba obchodov a obchodných stánkov; pokrývačské práce; inštalácie okien a dverí; stavebné poradenstvo; tesárske práce; kladenie káblov; inštalácie inžinierskych sietí na stavenisku; elektroinštalačné služby; krajinné úpravy pomocou stavebných materiálov; stolárske práce (opravy drevených výrobkov); stavba montovaných domov.

(540)



(550) obrazová
(591) biela, čierna, sivá, zelená
(731) Knut Rudolf, Ďačov 9, SK;

---

(210) 2899-2026
(220) 27.10.2026
(511) 9, 14, 16, 18, 24, 25, 26, 28, 35, 38, 41, 44 NCL (13)
(511) 9 - Sťahovateľné elektronické publikácie; sťahovateľné počítačové programy; sťahovateľné hudobné súbory; sťahovateľné obrazové súbory; sťahovateľné počítačové softvérové aplikácie; dekoratívne magnety; magnety; USB kľúče; optické nosiče údajov; magnetické nosiče údajov; elektronické perá na vizuálne zobrazovacie zariadenia; ochranné prilby na športovanie; alarmy; zosilňovače zvuku; audiovizuálne vyučovacie prístroje; hudobné mincové automaty; mincové mechanizmy; žetónové mechanizmy; meradlá; váhy; magnetické pásky; počítacie stroje; ochranné prilby; počítadlá; krokomery; detektory; kreslené filmy; elektrické monitorovacie prístroje iné ako na lekárske použitie; fotokopírovacie stroje (fotografické, elektrostatické alebo termické); fotoaparáty; diktafóny; zariadenia na zaznamenávanie vzdialenosti; premietacie plochy, plátna; elektrické káble; rozvodové systémy elektrického vedenia; riadiace panely (elektrotechnika); telekomunikačné vysielače; záchranné siete; nabíjačky batérií; poistky; rádiá; hologramy; rýchlomery, tachometre; prístroje na vnútornú komunikáciu; lasery (nie na lekárske použitie); okuliare; dýchacie masky, nie na lekárske použitie; megafóny; mikrofóny; počítače; nahraté počítačové programy; parkovacie hodiny; zariadenia na prenos zvuku; zvukové nahrávacie zariadenia; diaľkové ovládače; televízne prijímače;

binokulárne ďalekohľady; vysielače (telekomunikácie); elektrické zariadenia proti krádežiam; registračné pokladnice; magnetické disky; čipy (mikroprocesorové doštičky); materiály na elektrické vedenie (drôty, káble); počítačové klávesnice; videorekordéry; čítačky čiarových kódov; nepriestrelné vesty; audiovizuálne kompaktné disky; optické kompaktné disky; chronografy (prístroje na zaznamenávanie časových údajov); periférne zariadenia počítačov; počítačový softvér (nahraté počítačové programy); faxy; kódované magnetické karty; monitory (počítačový hardvér); monitorovacie počítačové programy; optické čítacie zariadenia; optické disky; počítačové tlačiarne; procesory (centrálne procesorové jednotky); čítacie zariadenia (zariadenia na spracovanie údajov); skenery na spracovanie údajov; detektory dymu; elektronické diáre; telefónne záznamníky; videokamery; kazetové prehrávače; prehrávače kompaktných diskov; karty s integrovanými obvodmi (pamäťové alebo mikroprocesorové); notebooky (prenosné počítače); ohňovzdorné obaly; elektronické vreckové slovníky; video displeje; podložky pod myš; bezdrôtové telefóny; nahratý softvér na počítačové hry; satelitné navigačné prístroje; prenosné krátkovlnné vysielačky; elektronické svetelné ukazovadlá (vyučovacie pomôcky); regulátory osvetlenia scény; DVD prehrávače; bankomaty; identifikačné magnetické náramky; sťahovateľné zvonenia do mobilných telefónov; tašky na notebooky; obaly na notebooky; stroboskopy; dopravné kužele; 3D okuliare; počítačový hardvér; mobilné telefóny; digitálne tabule; tyče na fotografie „selfie“; reflexné vesty; elektronické interaktívne tabule; mixážne pulty; sťahovateľné elektronické partitúry; kompaktné disky; disky DVD; zariadenia na spracovanie údajov; hasiace prístroje.

14 - Prívesky na kľúče; krúžky na kľúče (s príveskom alebo ozdobou); krúžky na kľúče z drahých kovov; amulety (klenotnícke výrobky); náramky (klenotnícke výrobky); prívesky (klenotnícke výrobky); retiazky (klenotnícke výrobky); náhrdelníky (klenotnícke výrobky); mince; klenotnícke výrobky; klenoty; medaily; korálky (klenotnícke výrobky); prstene (klenotnícke výrobky); umelecké diela z drahých kovov; náušnice; hodiny; nástroje na meranie času, časomiery; chronografy (hodinky); chronometre; hodinky; budíky; busty z drahých kovov; manžetové gombíky; figuríny z drahých kovov; sošky z drahých kovov; textilné vyšívané náramky (bižutéria).

16 - Pečiatky; papier; plagáty; reklamné tabule z papiera, kartónu alebo lepenky; albumy; obrazy; spisové obaly (papiernický tovar); ceruzky; noviny; periodiká; lístky; skicáre; útržkové bloky; brožúry; výšivkové vzory; pripináčiky; pečate; zošity; vzory na kopírovanie; typy, tlačové písmo; poznámkové zošity; mapy; kartón, lepenka; katalógy; spevníky; obaly na doklady; zoraďovače (kancelárske potreby); toaletný papier; knihy; obaly (papiernický tovar); grafické vzory (tlačoviny); obálky (papiernický tovar); puzdrá na perá, perečníky; písacie potreby; emblémy (papierové pečate); fotografie (tlačoviny); účtovné knihy; zoznamy; figuríny z papierovej drviny; kancelárske potreby okrem nábytku; tlačivá (formuláre); zemské glóbusy; grafické reprodukcie; grafické zobrazenia; časové rozvrhy (tlačoviny); pohľadnice; tlačoviny; príručky; tlačené publikácie; papierové vreckovky; záložky do kníh; papierové rámy na fotografie; nákresy; dosky na spisy; portréty; prospekty; perá (kancelárske potreby); časopisy (periodiká); poštové známky; školské potreby (papiernický tovar); papierové pásky iné ako do vlasov alebo stužkárska galantéria; lepidlá na kancelárske použitie alebo pre domácnosť; ročenky; kalendáre; oznámenia (papiernický tovar); papierové podložky pod poháre; papierové servítky; písacie súpravy (papiernický tovar); grafické znaky; papierové alebo lepenkové etikety; papierové alebo kartónové vývesné tabule; samolepky (papiernický tovar); komiksy; obežníky; tabule na zapichovanie oznamov; letáky; papierové alebo lepenkové baliace materiály (výplňové, tlmiace); tlačené partitúry; papierové stolové vlajky; papierové trojcípe vlajočky; papierové zástavy.

18 - Športové tašky; remienky na korčule; peňaženky; obaly na hudobné nástroje; školské tašky (aktovky); cestovné kufre; kožené šnúrky; koža (surovina alebo polotovar); imitácie kože; dáždniky; plecniaky; kožušiny; nákupné tašky na kolieskach; cestovné tašky; kabelky; kufre; kožené cestovné tašky (kožená galantéria); kufríky; cestovné obaly na odevy; puzdrá na kľúče; menovky na batožinu; kožené štítky; tašky; cestovné kolieskové kufre.

24 - Textilné alebo plastové vlajočky; textilné alebo plastové zástavy; nažehľovacie textílie; tkaniny; textilné materiály; textílie; posteľné pokrývky; posteľná bielizeň; posteľné plachty; bytový textil; textilné vreckovky; plastové materiály (náhradky textílií); textilné alebo plastové závesy; textilné uteráky.

25 - Športové tričká, dresy; športové tričká s krátkymi rukávmi; športové košele (polo); odevy; obuv; topánky na športovanie; pokrývky hlavy; čiapky; pleteniny; spodná bielizeň; šilty; opasky (časti odevov); pletené šatky; župany; svetre; ponožky; košele; náprsenky; klobúky; overaly; kostýmy, obleky; konfekcia (odevy); kravaty; chrániče uší proti chladu (pokrývky hlavy); šatky, šály; šerpy; rukavice (oblečenie); nohavice; kabáty; legíny; sukne; oblečenie pre bábätká; manžety (časti odevov); zástery; pyžamá; šaty; sandále; uniformy; bundy; plavky; topánky; telocvičné úbory; maškarné kostýmy; tričká; papierové klobúky (oblečenie); vreckovky do saka.

26 - Odznaky na odevy, nie z drahých kovov; štartové čísla; nažehľovacie ozdoby na textilné výrobky (galantéria); klobúkové ozdoby (stužkársky tovar); bordúry, lemy, obruby (na odevy); lemovky; gombíky; výšivky (galantéria); pracky na opasky; šnúrky do topánok; ozdoby do vlasov; stužky na odevy (galantéria); umelé kvety; strapce; čipky; ozdobné flitre; pásky (stužkársky tovar); parochne; brmbolce; pásky, stuhy na vyznamenania; nášivky, aplikácie (galantéria); prívesky okrem klenotníckych výrobkov a príveskov na kľúče.

28 - Hokejky; puky; kolieskové korčule; korčule; hracie rukavice; rapkáče (hračky); vuvuzely (hračky); lopty na hranie; balóny na hranie; hračky; hry; topánky na korčuľovanie s pripevnenými korčuľami; hracie žetóny; stavebnice; terče; posilňovacie stroje; stroje na telesné cvičenia; golfové vaky na kolieskach alebo bez koliesok; bábky; bábiky; karnevalové masky; gymnastické zariadenia; ozdoby na vianočné stromčeky (okrem osvetľovacích telies a cukroviniek); delobuchy (pyrotechnické hračky); chrániče lakťov pri športovaní; chrániče kolien pri športovaní; ochranné vypchávky (časti športových úborov); spoločenské stolové hry; zariadenia lunaparkov; plyšové hračky; bublifuky; paličky mažoretiek; vozidlá (hračky); hracie karty; konfety; chrániče slabín na športovanie; maskovacie štíty (športové potreby); výherné hracie automaty; hracie automaty; papierové čiapky na spoločenské zábavy; stieracie žreby na lotériové hry; hracie videoautomaty; vreckové hry s LCD displejom; figúrky (hračky); jednoručné činky; vzpieračské činky; masky (hračky); golfové vozíky; drony (hračky).

35 - Obchodný manažment pre športovcov; prenájom reklamných plôch na mantineloch a na ľadovej ploche na zimných štadiónoch; zbieranie a zoraďovanie údajov týkajúcich sa hráčov, trénerov, rozhodcov, lekárov v oblasti ľadového hokeja do počítačových databáz a udržiavanie týchto databáz; pomoc pri riadení obchodnej činnosti; poskytovanie obchodných alebo podnikateľských informácií; reklamné plagátovanie; analýzy nákladov; komerčné informačné kancelárie; rozširovanie reklamných oznamov; účtovníctvo; zostavovanie výpisov z účtov; obchodné alebo podnikové audity (revízia účtov); rozširovanie reklamných materiálov; odborné posudky efektívnosti podnikov; prieskum trhu; poradenstvo pri organizovaní obchodnej činnosti; vydávanie reklamných textov; reklama; vzťahy s verejnosťou (public relations); marketingový prieskum; prieskum verejnej mienky; nábor zamestnancov; sekretárske služby; spracovanie textov; služby predplácania novín a časopisov pre tretie osoby; zásielkové reklamné služby; administratívna správa hotelov; zbieranie údajov do počítačových databáz; zoraďovanie údajov v počítačových databázach; online reklama na počítačovej komunikačnej sieti; vyhľadávanie informácií v počítačových súboroch pre tretie osoby; prenájom reklamného času v komunikačných médiách; prehľad tlače (výstrižkové alužby); prenájom predajných automatov; poskytovanie obchodných informácií a poradenstva spotrebiteľom pri výbere tovarov a služieb; obchodná správa licencií výrobkov a služieb pre tretie osoby; písanie reklamných textov; zostavovanie štatistík; grafická úprava tlačovín na reklamné účely; vyhľadávanie sponzorov; organizovanie módnych prehliadok na podporu predaja; tvorba reklamných filmov; marketing; optimalizácia internetových vyhľadávačov na podporu predaja; obchodný manažment pre poskytovateľov služieb na voľnej nohe; vyjednávanie a uzatváranie obchodných transakcií pre tretie osoby; rozvíjanie reklamných nápadov; prenájom bilbordov; písanie životopisov pre tretie osoby; správa spotrebiteľských vernostných programov; písanie textov scenárov na reklamné účely; aktualizácia a údržba informácií v registroch; zostavovanie zoznamov informácií na obchodné alebo reklamné účely; dohodovanie obchodných zmlúv pre tretie osoby; obchodné sprostredkovateľské služby v oblasti vstupeniek na športové podujatia.

38 - Rozhlasové vysielanie; televízne vysielanie; posielanie správ; posielanie telegramov; telefonická komunikácia; telexové služby; spravodajské kancelárie; prenos správ a obrazových informácií prostredníctvom počítačov; prenájom prístrojov na prenos správ; prenájom telekomunikačných prístrojov; telekonferenčné služby; prenájom prístupového času do svetových počítačových sietí; poskytovanie priestoru na diskusiu na internete; poskytovanie prístupu do databáz; online posielanie pohľadníc; poskytovanie diskusných fór online; kontinuálny prenos dát (streaming); prenos videonahrávok na objednávku.

41 - Organizovanie športových súťaží; prenájom športových plôch; požičiavanie športového výstroja (okrem dopravných prostriedkov); prenájom štadiónov; poskytovanie informácií o vstupenkách na športové podujatia; služby rezervácie lístkov na športové podujatia; poskytovanie priestorov na športové podujatia; tábory na športové sústredenia; akadémie (vzdelávanie); zábava; telesná výchova; organizovanie vedomostných alebo zábavných súťaží; vyučovanie; vzdelávanie; školenia; vydávanie textov (okrem reklamných); poskytovanie zariadení na oddych a rekreáciu; produkcia filmov (nie reklamných); vydávanie kníh; požičovne kníh (knižnice); tvorba rozhlasových a televíznych programov; výchovnozábavné klubové služby; organizovanie a vedenie kolokvií; organizovanie a vedenie konferencií; organizovanie a vedenie kongresov; organizovanie kultúrnych alebo vzdelávacích výstav; poskytovanie informácií o možnostiach zábavy; fitnes kluby (zdravotné a kondičné cvičenia); služby poskytované prázdninovými tábormi (zábava); organizovanie živých vystúpení; poskytovanie golfových ihrísk; organizovanie a vedenie sympózií; meranie času na športových podujatiach; organizovanie lotérií; organizovanie plesov; prenájom videorekordérov; organizovanie a vedenie seminárov; prenájom tenisových kurtov; online vydávanie elektronických kníh a časopisov; online poskytovanie počítačových hier (z počítačových sietí); elektronická edičná činnosť v malom (DTP služby); fotografické reportáže; fotografovanie; online poskytovanie nesťahovateľných elektronických publikácií; služby agentúr ponúkajúcich vstupenky na zábavné podujatia; koučovanie (školenie); tlmočenie; služby osobných trénerov (fitnes cvičenia); kurzy telesného cvičenia.

44 - Zdravotnícka starostlivosť; lekárska starostlivosť o športovcov; zdravotnícka starostlivosť o športovcov; služby chiropraktikov; zdravotné strediská (služby); masáže; lekárske služby; fyzioterapia; psychologické

služby; tetovanie; sauny (služby); termálne kúpele; prenájom lekárskeho vybavenia; zdravotné strediská; zdravotné poradenstvo; zotavovne.

(540)



(550) obrazová
(591) modrá, biela, oranžová, čierna
(731) Slovenský zväz ľadového hokeja, Kalinčiakova 14083/33, Bratislava - mestská časť Nové Mesto, SK;
(740) MF advokátska kancelária, s. r. o., Senec, SK;

---

(210) 2905-2026
(220) 27.10.2026
(511) 35, 41, 44 NCL (13)
(511) 35 - Reklama; marketing; obchodné sprostredkovateľské služby; prieskum trhu; maloobchodné služby s farmaceutickými a hygienickými prípravkami a so zdravotníckymi potrebami; online reklama na počítačovej komunikačnej sieti.
41 - Vzdelávanie; školenia; organizovanie a vedenie seminárov; organizovanie a vedenie konferencií; organizovanie a vedenie kongresov; individuálne vyučovanie; vyučovanie pomocou simulátorov.
44 - Lekárske služby; salóny krásy; zdravotnícka starostlivosť; miniinvazívne estetické a lekárske ošetrenia a zákroky; plastická chirurgia; zdravotné strediská (služby); zdravotné poradenstvo; služby regeneratívnej medicíny; estetické kozmetické služby; zdravotné prehliadky; lekárske prehliadky; ošetrovanie pleti; implantovanie vlasov.
(540) MinVasive
(550) slovná
(731) noorX s. r. o., Zeleninová 719/51, Bratislava - mestská časť Jarovce, SK;
(740) ZK legal, s. r. o., Bratislava - mestská časť Petržalka, SK;

---

(210) 2907-2026
(220) 27.10.2026
(511) 41, 44 NCL (13)
(511) 41 - Akadémie (vzdelávanie); školenia; vzdelávanie; organizovanie a vedenie konferencií; organizovanie a vedenie seminárov; koučovanie (školenie); odborné školenia zamerané na odovzdávanie know-how; školenia a skúšky (pedagogická činnosť) s cieľom získania dokladov o vzdelaní.
44 - Starostlivosť o hygienu a krásu ľudí alebo zvierat; salóny krásy; masáže; manikúra; tetovanie; služby vizážistov; estetické kozmetické služby; ošetrovanie pleti.
(540) SIELLA
(550) slovná
(731) PERMANENT BEAUTY SIMI s. r. o., Šalgovská ulica 1040/41, Mojmírovce, SK;

---

(210) 2908-2026
(220) 28.10.2026
(511) 9, 16, 35, 38, 41 NCL (13)
(511) 9 - Audiovizuálne prijímače; audiovizuálne kompaktné disky; diapozitívy (fotografia); diaprojektory; magnetické disky; optické kompaktné disky; exponované filmy; exponované kinematografické filmy; kreslené filmy; gramofóny; magnetofóny; magnetické nosiče údajov; magnetické pásky; optické disky; optické nosiče údajov; pásky na záznam zvuku; počítače; nahraté počítačové programy; počítačový hardvér; sťahovateľné hudobné súbory; sťahovateľné obrazové súbory; premietacie prístroje; pružné disky; sťahovateľné elektronické publikácie; videokazety; videopásky; videokamery; vysielače (telekomunikácie); vysielače elektronických signálov; televízne prijímače; nosiče zvukových nahrávok; zvukové nahrávacie zariadenia; prehrávače kompaktných diskov; sťahovateľné videozáznamy; elektronické pamäťové médiá; šnúrky s karabínkou na nosenie mobilných telefónov; sťahovateľné grafické prvky do mobilných telefónov; zvukové prehrávacie zariadenia, prehrávače; nahraté a sťahovateľné multimediálne súbory, počítačový softvér, nenahraté nosiče digitálnych alebo analógových záznamov a pamäťové médiá.
16 - Albumy; blahoprajné pohľadnice; pohľadnice; časopisy (periodiká); fotografie (tlačoviny); grafické zobrazenia; kalendáre; katalógy; knihy; komiksy; noviny; obežníky; periodiká; plagáty; tlačené publikácie; grafické reprodukcie; ročenky; tlačivá (formuláre); tlačoviny; papiernický tovar, písacie a kancelárske potreby (okrem nábytku); spisové obaly (papiernický tovar); zaraďovače, šanóny (na voľné listy); zošity; poznámkové zošity; obaly (papiernický tovar); obálky (papiernický tovar); písacie potreby; záložky do kníh; oznámenia (papiernický tovar); samolepky (papiernický tovar); papierové alebo plastové nákupné tašky.
35 - Reklamné agentúry; grafická úprava tlačovín na reklamné účely; komerčné informačné kancelárie; prezentácia výrobkov v komunikačných médiách pre maloobchod; prenájom reklamného času v komunikačných médiách; prenájom reklamných materiálov; vzťahy s verejnosťou (public relations); reklama; online reklama na počítačovej komunikačnej

sieti; prenájom reklamných plôch; zásielkové reklamné služby; rozhlasová reklama; spracovanie textov; televízna reklama; vydávanie reklamných textov; zbieranie údajov do počítačových databáz; zoraďovanie údajov v počítačových databázach; aktualizácia a údržba údajov v počítačových databázach; reklama na výrobky prostredníctvom influencerov; predplácanie multimediálneho obsahu pre tretie osoby; marketing prostredníctvom umiestňovania produktov vo virtuálnom prostredí (pre tretie osoby).

38 - Telekomunikačné služby; rozhlasové vysielanie; posielanie správ; televízne vysielanie; spravodajské kancelárie; vysielanie káblovej televízie; komunikácia mobilnými telefónmi; komunikácia prostredníctvom počítačových terminálov; prenos správ a obrazových informácií prostredníctvom počítačov; prenos elektronickej pošty; poskytovanie informácií v oblasti telekomunikácií; výzvy (rádiom, telefónom alebo inými elektronickými komunikačnými prostriedkami); prenos signálu prostredníctvom satelitu; poskytovanie telekomunikačných kanálov na telenákupy; poskytovanie priestoru na diskusiu na internete; prenos digitálnych súborov; bezdrôtové vysielanie; poskytovanie diskusných fór online; kontinuálny prenos dát (streaming); rádiová komunikácia; prenos videonahrávok na objednávku; prenos digitálnych nahrávok (podcastov); poskytovanie internetových diskusných miestností vo virtuálnom prostredí; poskytovanie online fór vo virtuálnom prostredí na pracovnú spoluprácu.

41 - Športová a kultúrna činnosť; výchova; vzdelávanie; zábava; prenájom kinematografických prístrojov; služby estrádnych umelcov; filmové štúdiá; organizovanie vedomostných alebo zábavných súťaží; prenájom dekorácií na predstavenia; poskytovanie zariadení na oddych a rekreáciu; rozhlasová zábava; vydávanie textov (okrem reklamných); školenia; požičiavanie zvukových nahrávok; požičiavanie kinematografických filmov; produkcia filmov (nie reklamných); požičiavanie rozhlasových a televíznych prijímačov; tvorba rozhlasových a televíznych programov; varietné predstavenia; služby orchestrov; divadelné predstavenia; tvorba divadelných alebo iných predstavení; televízna zábava; prenájom divadelných kulís; organizovanie a vedenie konferencií; poskytovanie informácií o výchove a vzdelávaní; poskytovanie informácií o možnostiach zábavy; organizovanie kultúrnych alebo vzdelávacích výstav; služby poskytované prázdninovými táborми (zábava); organizovanie živých vystúpení; premietanie kinematografických filmov; organizovanie športových súťaží; nahrávacie štúdiá (služby); poskytovanie informácií o možnostiach rekreácie; prenájom videorekordérov; požičiavanie videopások; organizovanie súťaží krásy; rezervácie vstupeniek na zábavné predstavenia; postsynchronizácia, dabing; náboženská výchova; organizovanie plesov; prenájom osvetľovacích prístrojov do divadelných sál a televíznych štúdií; požičiavanie videokamier; písanie textov scenárov nie na reklamné účely; strihanie videopások; online vydávanie elektronických kníh a časopisov; elektronická edičná činnosť v malom (dtp služby); titulkovanie; online poskytovanie nesťahovateľných elektronických publikácií; fotografické reportáže; fotografovanie; reportérske služby; tlmočenie do posunkovej reči; nahrávanie videopások; fotografovanie na mikrofilm; písanie textov; organizovanie a vedenie koncertov; hudobná tvorba; online poskytovanie nesťahovateľnej digitálnej hudby; online poskytovanie nesťahovateľných videozáznamov; písanie televíznych a filmových scenárov (tvorba); poskytovanie nesťahovateľných filmov prostredníctvom služieb na prenos videí (na požiadanie); poskytovanie nesťahovateľných televíznych programov prostredníctvom služieb na prenos videí (na požiadanie); prenájom umeleckých diel; distribúcia filmov; služby zvukových technikov na podujatiach; tvorba videozáznamov na podujatiach; služby osvetľovacích technikov na podujatiach; režírovanie filmov (okrem reklamných); réžia predstavení; multimediálne knižnice; fotografovanie pomocou dronu; tvorba videonahrávok pomocou dronov; organizovanie a vedenie zábavných podujatí; organizovanie a vedenie športových podujatí; titulkovanie pre nepočujúcich; tvorba digitálnych nahrávok (podcastov); prenájom filmových rekvizít; časové plánovanie rozhlasových a televíznych programov; športové komentovanie.

(540)



(550) obrazová
(591) tmavozelená #345926, zelená #378D3, svetlozelená #94BB43, tmavá zelená #27431C, biela
(731) Slovenská televízia a rozhlas, Mlynská Dolina, Bratislava - mestská časť Karlova Ves, SK;

---

(210) 2909-2026
(220) 29.10.2026
(511) 29 NCL (13)
(511) 29 - Potravinárske oleje.

(540)



(550) obrazová
(591) olivovo zelená tmavá CMYK 60,40,79,23; olivovo zelená svetlá CMYK 48,18,49,0
(731) JUSPA s.r.o., Školská 138/7, Margecany, SK;

---

(210) 2911-2026
(220) 28.10.2026
(511) 16, 25, 30, 35, 43 NCL (13)
(511) 16 - Papierové alebo plastové vrecká na balenie; papierové alebo plastové nákupné tašky; papierové alebo lepenkové škatule; baliaci papier; papierové alebo lepenkové etikety; samolepky (papiernický tovar).
25 - Odevy; tričká; polokošele; pracovné odevy; zástery (odevy); čiapky (pokrývky hlavy).
30 - Pekárske výrobky; cukrárske výrobky; chlieb; pečivo; koláče; zákusky; sušienky; sladké pečivo; slané pečivo; cestá a zmesi na prípravu pekárskych výrobkov; cukrovinky; čokoláda; čokoládové výrobky; káva; čaj; kakao; zmrzlina.
35 - Maloobchodné služby v súvislosti s potravinami, pekárskymi výrobkami, cukrárskymi výrobkami, cukrovinkami, kávou a nápojmi; veľkoobchodné služby v súvislosti s potravinami, pekárskymi výrobkami, cukrárskymi výrobkami, cukrovinkami, kávou a nápojmi; online maloobchodné služby v súvislosti s potravinami, pekárskymi výrobkami, cukrárskymi výrobkami, cukrovinkami, kávou a nápojmi.
43 - Reštauračné služby; kaviarenské služby; služby bistier; poskytovanie jedál a nápojov; príprava jedál a nápojov; služby rýchleho občerstvenia; ketering.

(540)

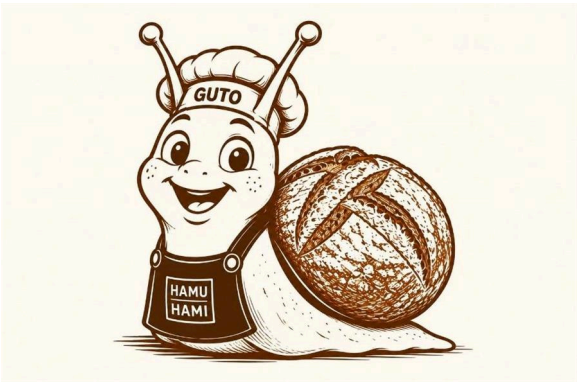

(550) obrazová
(591) tmavohnedá, hnedá, svetlohnedá, karamelová (okrová), béžová, krémová, biela a čierna
(731) JGW s.r.o., Námestie Biely kríž 1110/1, Bratislava - mestská časť Nové Mesto, SK;

---

(210) 2912-2026
(220) 28.10.2026
(511) 16, 25, 30, 35, 43 NCL (13)
(511) 16 - Papierové alebo plastové vrecká na balenie; papierové alebo plastové nákupné tašky; papierové alebo lepenkové škatule; baliaci papier; papierové alebo lepenkové etikety; samolepky (papiernický tovar).
25 - Odevy; tričká; polokošele; pracovné odevy; zástery (odevy); čiapky (pokrývky hlavy).
30 - Pekárske výrobky; cukrárske výrobky; chlieb; pečivo; koláče; zákusky; sušienky; sladké pečivo; slané pečivo; cestá a zmesi na prípravu pekárskych výrobkov; cukrovinky; čokoláda; čokoládové výrobky; káva; čaj; kakao; zmrzlina.
35 - Maloobchodné služby v súvislosti s potravinami, pekárskymi výrobkami, cukrárskymi výrobkami, cukrovinkami, kávou a nápojmi; veľkoobchodné služby v súvislosti s potravinami, pekárskymi výrobkami, cukrárskymi výrobkami, cukrovinkami, kávou a nápojmi; online maloobchodné služby v súvislosti s potravinami, pekárskymi výrobkami, cukrárskymi výrobkami, cukrovinkami, kávou a nápojmi.
43 - Reštauračné služby; kaviarenské služby; služby bistier; poskytovanie jedál a nápojov; príprava jedál a nápojov; služby rýchleho občerstvenia; ketering.

(540)



(550) obrazová
(591) tmavohnedá, hnedá, svetlohnedá, karamelová (okrová), béžová, krémová, biela, čierna
(731) JGW s.r.o., Námestie Biely kríž 1110/1, Bratislava - mestská časť Nové Mesto, SK;

---

(210) 2913-2026
(220) 28.10.2026
(511) 36, 37 NCL (13)
(511) 36 - Prenájom nehnuteľností; sprostredkovanie (maklérstvo); realitné kancelárie; sprostredkovanie nehnuteľností; oceňovanie nehnuteľností; finančné odhady a oceňovanie (poisťovníctvo, bankovníctvo, nehnuteľnosti); správcovstvo majetku (pre tretie osoby); správa nehnuteľností; správa nájomných domov; prenájom bytov; prenájom poľnohospodárskych fariem; ubytovacie kancelárie (prenájom bývania); vyberanie nájomného; prenájom kancelárskych priestorov; prenájom zdieľaných kancelárskych priestorov; nehnuteľnosti (služby); sprostredkovanie obchodnej činnosti; prenájom pasienkov.
37 - Čistenie interiérov budov; prenájom stavebných strojov a zariadení; stavebníctvo (stavebná činnosť); izolovanie stavieb; murárske práce; stavba a údržba potrubí; interiérové a exteriérové maľovanie a natieranie; sadrovanie, štukovanie; montovanie lešení; murovanie, murárske práce; poskytovanie stavebných informácií; čistenie exteriérov budov; vŕtanie studní; pokrývačské práce; inštalácie okien a dverí; stavebné poradenstvo; kladenie káblov; upratovacie služby pre domácnosti; krajinné úpravy pomocou stavebných materiálov; montovanie nábytku; stavba montovaných domov.

(540)



(550) obrazová
(591) oranžová, biela
(731) Zemanovič Branislav, Mgr., Poľovnícka 847/32, Trenčín-Zlatovce, SK;
Burdej David, Mgr., MBA, Nerudova 720/18, Dubnica nad Váhom, SK;
(740) Zemanovič Branislav, Mgr., Trenčín, SK;

---

(210) 2948-2026
(220) 2.11.2026
(511) 44 NCL (13)
(511) 44 - Lekárske služby; zdravotné kliniky (služby); zubné lekárstvo; služby zubných lekárov; služby dentálnej hygieny; estetické zubné lekárstvo (služby); ortodontické služby; endodontické služby; parodontologické služby; stomatochirurgické služby; implantologické služby v oblasti zubného lekárstva; protetické služby v oblasti zubného lekárstva; služby detských zubných lekárov; diagnostické zobrazovacie služby na lekárske účely; röntgenové vyšetrenia na lekárske účely; lekárske poradenské služby.
(540) Dr. Alex Aesthetics
(550) slovná
(731) Dentreal s. r. o., Rusovská cesta 3903/50, Bratislava - mestská časť Petržalka, SK;

---

(210) 2957-2026
(220) 2.11.2026
(511) 32 NCL (13)
(511) 32 - Energetické nápoje; izotonické nápoje; limonády; minerálne vody (nápoje); mixované ovocné alebo zeleninové nápoje; nealkoholické aperitívy; nealkoholické koktaily; nealkoholické nápoje; nealkoholické ovocné nápoje; nealkoholické ovocné výťažky; ovocné džúsy; ovocné nektáre; proteínové nápoje pre športovcov; prípravky na výrobu nealkoholických nápojov; sirupy na výrobu nápojov; srvátkové nápoje; sýtené vody; vody (nápoje); zeleninové džúsy (nápoje).
(540) PYKØ
(550) slovná
(731) Kentoš Martin, Jarná 442/9, Vranov nad Topľou, SK;
(740) SPILA IP & LAW s. r. o., Senec, SK;

---

(210) 2959-2026
(220) 3.11.2026
(511) 4, 25, 45 NCL (13)

(511) 4 - Sviečky a knôty na svietenie.
25 - Nohavice; odevy, obuv a pokrývky hlavy; tričká.
45 - Astrologické poradenstvo; veštenie z kariet; vykladanie z tarotových kariet pre tretie osoby.

(540)



(550) obrazová
(731) Skukálek Roman, Považská Bystrica 2555, SK;
(740) SPILA IP & LAW s. r. o., Senec, SK;

---

(210) 3045-2026
(220) 9.11.2026
(511) 5 NCL (13)
(511) 5 - Farmaceutické prípravky a látky; lieky.
(540) ROXILIP
(550) slovná
(731) Bausch Health Ireland Limited, 3013 Lake Drive, Citywest Business Campus, Dublin, IE;
(740) HÖRMANN & PARTNERS s.r.o., Bratislava - mestská časť Nové Mesto, SK;

FH3M Zapísané ochranné známky so zmenou po zverejnení prihlášky

(210)	(111)
429-2025	268546
1571-2025	268545
1635-2025	268547

(111) 268545
(151) 30.10.2026
(180) 11.6.2035
(210) 1571-2025
(220) 11.6.2025
(442) 16.7.2025
(511) 16, 36 NCL (12)
(511) 16 - Spisové obaly (papiernický tovar); periodiká; útržkové bloky; obaly na doklady; obaly (papiernický tovar); písacie potreby; fotografie (tlačoviny); zoznamy; tlačivá (formuláre); tlačoviny; tlačené publikácie; príručky; oznámenia (papiernický tovar); samolepky (papiernický tovar).
36 - Prenájom nehnuteľností; realitné kancelárie; sprostredkovanie nehnuteľností; správa nehnuteľností; správa nájomných domov; prenájom bytov; ubytovacie kancelárie (prenájom bývania); prenájom kancelárskych priestorov; prenájom zdieľaných kancelárskych priestorov; nehnuteľnosti (služby).
(540)



(550) obrazová
(591) odtieň zlatej (#77721f), odtieň červenej (bordovej) (#821d30)
(732) AUREA & PARTNERI realitná kancelária s. r. o., S. H. Vajanského 5350/1A, Nové Zámky, SK;
(740) Advokátska kancelária JUHANIAKOVÁ A PARTNERI s.r.o., Bratislava - mestská časť Petržalka, SK;
Dátum začatia plynutia obdobia rozhodného pre používanie ochrannej známky: 30.10.2026

---

(111) 268546
(151) 30.10.2026
(180) 21.2.2035
(210) 429-2025
(220) 21.2.2025
(442) 12.3.2025
(511) 29 NCL (12)
(511) 29 - Syridlá.
(540)



(550) obrazová
(591) bordová, biela
(732) Cheesio, s.r.o., Dolné Saliby 474, Dolné Saliby, SK;
(740) LEGALIA, advokátska kancelária, s. r. o., Bratislava - mestská časť Staré Mesto, SK;
Dátum začatia plynutia obdobia rozhodného pre používanie ochrannej známky: 30.10.2026

---

(111) 268547
(151) 30.10.2026
(180) 18.6.2035
(210) 1635-2025
(220) 18.6.2025
(442) 25.3.2026
(511) 6, 9, 20, 35, 37, 40 NCL (12)
(511) 6 - Kovové držadlá, kľučky; kovové dverové kľučky; kovové kľučky na zásuvky; kovové rúčky na zásuvky; kovové krúžky na rukoväte; kovové dverové úchytky; kovové úchytky na nábytok; kovové dverové klopadlá; kovové držadlá; kovania pre stavebníctvo; kovanie na nábytok; kovové dvere; kovové dverové súčasti; kovové dverové zvonce (neelektrické); kovové kľúče; kovové krúžky; kovové krúžky na kľúče; kovové mreže; kovové okná; kovové okenné rámy; kovové písmená

a číslice (nie tlačiarenské znaky); kovové podlahy; kovové podpery; kovové ploty; kovové potrubia; kovové preklady; kovové priečky; kovové rímsy; kovové rudy; kovové schodíky; kovové schodiská; kovové schody; kovové skrutky; kovové stenové príchytky (kolíky); kovové stavebné konštrukcie; kovové štítky; kovové tyče; kovové uzávery; kovové ventily (nie časti strojov); kovové uholníky na nábytok; kovové uholníky pre stavebníctvo; kovové umelecké diela; kovové vonkajšie rolety; kovové žalúzie; kovové vývesné štíty; kovové zámkové zástrčky; kovové zámkové zástrčky na okná; kovové zámky (nie elektrické); kovové zámky vozidiel; kovové zarážky; kovové zarážky dverí; kovové zarážky okien; kovové zárubne; kovové zátky; kovové závory; kovové závesné háky; kovové zliatiny; kovy (suroviny alebo polotovary); kovový stavebný materiál; okenné západky; plech; pružinové zámky; pružiny (železiarsky tovar); prídržné koľajnice; kovové visacie zámky (nie elektronické); západky zámok; zariadenia na otváranie okien (neelektrické); zariadenia na zatváranie okien (neelektrické); zvončeky; alobal (hliníková fólia); bronz; chróm; cín; drôt; háčiky (železiarsky tovar); hliník; ingoty; kolíky (drobný železiarsky tovar); kovové brány; kovové busty; kovové klince; kovové kolíky; kovové kovania okien; kovové lešenia; kovové lišty; kovové markízy (stavebníctvo); kovové nity; kovové obklady pre stavebníctvo; kovové pánty, závesy; kovové otvárače dverí, nie elektrické; kovové podložky; kovové príruby; liatina (surovina alebo polotovar); meď (surovina alebo polotovar); mosadz (surovina alebo polotovar); nikel; oceľ (surovina alebo polotovar); olovo (surovina alebo polotovar); staniol; titán; volfrám; železo (surovina alebo polotovar); zinok; žiaden z vyššie uvedených tovarov nie je vo vzťahu k elektrickým a/alebo hydraulickým výťahom pre pasažierov a/alebo tovary.

9 - Elektronické kľučky na dvere; elektrické zámky na dvere; digitálne dverové zámky; kódované karty na odomykanie dverí; dverové zámky so skenerom odtlačkov prsta; diaľkové ovládače na otváranie a zatváranie dverí; inteligentné zámky na dvere; elektrické zámky; biometrické zámky; elektronické visacie zámky; elektronické zámky (na dvere); softvér; čipové karty; elektronické identifikačné karty; sťahovateľné počítačové programy; počítačový softvér (nahraté počítačové programy); počítačové operačné programy (nahraté); počítače; optické kompaktné disky; audiovizuálne kompaktné disky; stroje na počítanie a triedenie peňazí; nosiče zvukových nahrávok; fotokopírovacie stroje (fotografické, elektrostatické alebo termické); zariadenia na zaznamenávanie vzdialenosti; telemetre, optické diaľkomery; meracie prístroje; elektrické meracie zariadenia; audiovizuálne prijímače; taxametre; rýchlomery, tachometre; indikátory množstva; počítačové pamäte; presné meracie prístroje; optické prístroje a nástroje; automatické ovládacie zariadenia vozidiel; zariadenia na prenos zvuku; zvukové nahrávacie zariadenia; prístroje na zaznamenávanie času; digitálne počítadlá (totalizátory); hlasovacie zariadenia; registračné pokladnice; magnetické disky; počítačové klávesnice; čipy (mikroprocesorové doštičky); čítačky čiarových kódov; periférne zariadenia počítačov; digitálne súradnicové zapisovače; elektronické perá na vizuálne zobrazovacie zariadenia; počítačové rozhrania; počítačové meniče diskov; magnetické páskové jednotky (informatika); mikroprocesory; modemy; monitory (počítačový hardvér); myši (periférne zariadenia počítačov); optické čítacie zariadenia; optické nosiče údajov; optické disky; procesory (centrálne procesorové jednotky); čítacie zariadenia (zariadenia na spracovanie údajov); elektronické skenery; prenosné skenery; 3D skenery; elektronické diáre; telefónne záznamníky; prehrávače kompaktných diskov; elektronické vreckové slovníky; karty s integrovanými obvodmi (pamäťové alebo mikroprocesorové); notebooky (prenosné počítače); elektronické informačné tabule; video displeje; sťahovateľný softvér na počítačové hry; handsfree mikrofóny pre mobilné telefóny; sťahovateľné zvonenia do mobilných telefónov; sťahovateľné hudobné súbory; sťahovateľné obrazové súbory; USB kľúče; prenosné multimediálne prehrávače; prenosné počítače; obaly na notebooky; tašky na notebooky; čítačky elektronických kníh; smartfóny; tablety (prenosné počítače); mobilné telefóny; digitálne tabule; zariadenia na sledovanie fyzickej aktivity nosené na tele; inteligentné náramky (meracie prístroje); kryty na smartfóny; puzdrá na smartfóny; obaly na vreckové počítače (PDA); obaly na elektronické tablety; elektronické interaktívne tabule; elektronické partitúry (sťahovateľné); dopravné kužele; počítačové databázy; počítačové databázové servery; interaktívny databázový softvér; počítačový softvér na manažment databáz; počítačový hardvér; žiaden z vyššie uvedených tovarov v tejto triede nie je vo vzťahu k dávkovacím zariadeniam a dávkovacím prístrojom; žiaden z vyššie uvedených tovarov nie je vo vzťahu k elektrickým a/alebo hydraulickým výťahom pre pasažierov a/alebo tovary.

20 - Nekovové kľučky na dvere; nekovové držadlá, kľučky; sklené kľučky; nekovové rúčky na zásuvky; nekovové úchyty na nábytok; nekovové úchytky na zásuvky; nekovové dverové klopadlá; nekovové držadlá; dverové zarážky, nie kovové, nie gumené; dverové zvonce (nekovové, neelektrické); nekovové dverové vybavenie; nekovové klince; nekovové kolíky; nekovové matice; nekovové krúžky na kľúče; nekovové neelektrické otvárače okien; nekovové, neelektrické otvárače dverí; nekovové neelektrické zatvárače dverí; nekovové neelektronické visiace zámky; nekovové obloženie alebo ozdoby na nábytok; nekovové podpery posuvných dverí (jazdce); nekovové prvky na zatváranie okien; nekovové prvky na zatváranie dverí; nekovové schodíky; nekovové schody; nekovové vybavenie okien; nekovové zámkové zástrčky na okná; police; postele; pulty; stoly; nekovové dverové západky; nekovové dverové závory; nekovové dverové pánty; plastové karty na otváranie dverí (nekódované, nie magnetické); nekovové kľúče na otváranie zámkov; nekovové zámky na nábytok; nekovové

zámky s kombináciami (neelektrické); nekovové, neelektrické mechanické zámky; nábytok; žiaden z vyššie uvedených tovarov nie je vo vzťahu k elektrickým a/alebo hydraulickým výťahom pre pasažierov a/alebo tovary.

35 - Maloobchodné a veľkoobchodné služby s kovovými a nekovovými kľučkami, s držadlami, s madlami, s rúčkami, s rukoväťami, s klopadlami, s kovovým a nekovovým stavebným materiálom, s kovovými a nekovovými dverami a oknami, s časťami a súčasťami dverí a okien, s drobným železiarskym tovarom, so zámkami, s kľúčmi, s kovaniami, s nábytkom, s elektronickými kľučkami na dvere, s elektronickými a elektrickými zámkami, s kartami na odomykanie dverí, s dverovými zámkami so skenerom odtlačkov prsta, s diaľkovými ovládačmi na otváranie a zatváranie dverí, s inteligentnými zámkami, s biometrickými zámkami, so softvérom a s hardvérom; podpora predaja pre tretie osoby; rozširovanie reklamných materiálov; vzťahy s verejnosťou (public relations); reklama; online reklama na počítačovej komunikačnej sieti; prenájom reklamného času v komunikačných médiách; grafická úprava tlačovín na reklamné účely; vydávanie reklamných textov; zásielkové reklamné služby; marketing; telemarketingové služby; obchodný alebo podnikateľský prieskum; predvádzanie tovaru; organizovanie obchodných alebo reklamných výstav; organizovanie obchodných veľtrhov; prezentácia výrobkov v komunikačných médiách pre maloobchod; reklamné plagátovanie; prenájom reklamných plôch; prenájom reklamných materiálov; rozhlasová reklama; televízna reklama; tvorba reklamných filmov; vyhľadávanie informácií v počítačových súboroch pre tretie osoby; obchodné informácie a rady spotrebiteľom pri výbere tovarov a služieb; odborné obchodné alebo podnikateľské poradenstvo; správa počítačových súborov; administratívne spracovanie obchodných objednávok; analýzy nákladov; obchodné odhady; služby porovnávania cien; zásobovacie služby pre tretie osoby (nákup tovarov a služieb pre iné podniky); zbieranie údajov do počítačových databáz; zoraďovanie údajov v počítačových databázach; obchodné alebo podnikateľské informácie; kancelárie zaoberajúce sa dovozom a vývozom; aranžovanie výkladov; prenájom predajných stánkov; poradenstvo pri organizovaní obchodnej činnosti; žiadna z vyššie uvedených služieb nie je vo vzťahu k elektrickým a/alebo hydraulickým výťahom pre pasažierov a/alebo tovary.

37 - Inštalácie dverových kovaní; inštalácie otváračov dverí; inštalácie okien a dverí; inštalácie zariadení na otváranie a zatváranie dverí; údržba a opravy mechanizmov na zatváranie dverí; čistenie okien; údržba okien; služby zasklievania okien; inštalácia, údržba a opravy zámkov; opravy zámkov; stavebníctvo (stavebná činnosť); stavebné poradenstvo; tuningové úpravy karosérií automobilov; stavba a opravy skladov; prenájom čistiacich strojov; prenájom odvodňovacích čerpadiel; prenájom stavebných strojov a zariadení; prenájom stavebných žeriavov; inštalácie elektrických strojov; údržba elektrických strojov; opravy elektrických strojov; inštalácie meracích prístrojov; inštalácie regulačných prístrojov; inštalácie bleskozvodov; údržba meracích prístrojov; údržba regulačných prístrojov; údržba bleskozvodov; opravy meracích prístrojov; opravy regulačných prístrojov; opravy bleskozvodov; inštalácie kancelárskeho softvéru a kancelárskych strojov; údržba kancelárskeho softvéru a kancelárskych strojov; opravy kancelárskeho softvéru a kancelárskych strojov; inštalácie prístrojov na reprodukciu údajov; údržba prístrojov na reprodukciu údajov; opravy prístrojov na reprodukciu údajov; inštalácie elektrických spotrebičov; údržba elektrických spotrebičov; žiadna z vyššie uvedených služieb nie je vo vzťahu k elektrickým a/alebo hydraulickým výťahom pre pasažierov a/alebo tovary.

40 - Zhotovovanie kópií kľúčov; zhotovovanie náhradných kľúčov; chrómovanie; cínovanie, pokovovanie cínom; destilovanie; elektrolytické pokovovanie; galvanizácia, elektrolytické pokovovanie; kadmiovanie; laminovanie; magnetizácia; mletie; obrusovanie; obrábanie kovov; pokovovanie; poniklovanie; pozlacovanie; spájkovanie; zváranie; úprava vody; trojrozmerná (3D) tlač na objednávku; žiadna z vyššie uvedených služieb nie je vo vzťahu k elektrickým a/alebo hydraulickým výťahom pre pasažierov a/alebo tovary.

(540)



(550) obrazová

(732) MP BUSINESS HOLDING s. r. o., Nová Rožňavská 14144/1, Bratislava - mestská časť Nové Mesto, SK;

(740) Ing. Róbert Porubčan - Kancelária pre patenty a známky, Ivanka pri Dunaji, SK;

Dátum začatia plynutia obdobia rozhodného pre používanie ochrannej známky: 30.10.2026

ND3M

Obnovené ochranné známky

(210)	(111)	(210)	(111)	(210)	(111)	(210)	(111)
7806	95979	1130-97	189625	389-2007	219204	2362-2016	246715
40268	158320	944-2006	218094	392-2007	219207	2514-2016	245510
55123	167008	945-2006	221312	5029-2007	218627	2550-2016	245841
55124	167009	1871-2006	218300	5069-2007	220741	5414-2016	245163
886-96	183540	1872-2006	218301	5070-2007	220742	5452-2016	245388
2565-96	180527	1928-2006	218860	2098-2016	245463	5455-2016	245558
2650-96	201144	1929-2006	218861	2137-2016	245464	5470-2016	245141
2761-96	185244	1930-2006	218862	2138-2016	245465	5500-2016	245233
2766-96	185247	1931-2006	218863	2139-2016	245466	37-2017	245579
2776-96	191772	1932-2006	218864	2140-2016	245467	181-2017	245603
2781-96	177209	2062-2006	220126	2141-2016	245468	192-2017	245897
3132-96	186358	2063-2006	219105	2142-2016	245469	241-2017	245902
3211-96	186069	2347-2006	219139	2244-2016	245633	243-2017	245615
3230-96	186076	5850-2006	218366	2245-2016	245082	318-2017	245922
3408-96	186135	194-2007	219480	2256-2016	245087	497-2017	246310
319-97	186411	261-2007	219495	2282-2016	245634	498-2017	246178
327-97	186416	262-2007	221756	2285-2016	244914	499-2017	257878
328-97	186417	385-2007	228404	2330-2016	245105	1214-2017	246423
572-97	186226	386-2007	219202	2333-2016	245304	1298-2017	247135
573-97	186227	387-2007	224894	2334-2016	245305	1307-2017	247140
602-97	187251	388-2007	219203				

(111) 95979
(151) 24.10.1936
(156) 24.10.2026
(180) 24.10.2036
(210) 7806
(220) 24.10.1936
(511) 30 NCL (7)
(511) 30 - Žuvacia guma.
(540) DENTYNE
(550) slovná
(732) Perfetti Van Melle Benelux B.V., Zoete Inval 20, NL-4815 HK Breda, NL;
(740) PATENTSERVIS Bratislava, akciová spoločnosť, Bratislava, SK;

---

(111) 158320
(151) 9.8.1968
(156) 7.6.2027
(180) 7.6.2037
(210) 40268
(220) 7.6.1967
(511) 24 NCL (7)
(511) 24 - Textilné výrobky a pletené výrobky, pokiaľ sú zaradené v triede 24.
(540)



(550) obrazová
(732) SOALON Corporation, 1-7-31, Otemae, Chuo-ku, Osaka-shi, Osaka, JP;
(740) JUDr. Eva Bušová, advokátka, Bratislava - mestská časť Staré Mesto, SK;

---

(111) 167008
(151) 11.8.1988
(156) 8.5.2027
(180) 8.5.2037
(210) 55123
(220) 8.5.1987
(510) 11, 12 NCL (7)
(510) Osvetľovacie a vykurovacie zariadenie na výrobu pary, zariadenie na varenie, chladenie, vetranie vrátane klimatizačných zariadení alebo zariadení na úpravu vzduchu, zariadenie na rozvod vody a zariadenia zdravotnícke. Pozemné vozidlá, motory do pozemých vozidiel, poháňacie súkolesia a hnacie remene pre pozemné vozidlá, zariadenie pre leteckú. lodnú a pozemnú dopravu.
(540)



(550) obrazová
(732) Kabushiki Kaisha Hitachi Seisakuho (D/B/A Hitachi Ltd.), 6-6, Marunouchi 1-chome, Chiyoda-ku,Tokyo, JP;
(740) JUDr. Eva Bušová, advokátka, Bratislava - mestská časť Staré Mesto, SK;

---

(111) 167009
(151) 11.8.1988
(156) 8.5.2027
(180) 8.5.2037
(210) 55124
(220) 8.5.1987
(510) 11, 12 NCL (7)
(510) Osvetľovacie a vykurovacie zariadenie na výrobu pary, zariadenie na varenie, chladenie, vetranie vrátane klimatizačných zariadení alebo zariadení na úpravu vzduchu, zariadenie na rozvod vody a zariadenia zdravotnícke. Pozemné vozidlá, motory do pozemných vozidiel, poháňacie súkolesia a hnacie remene pre pozemné vozidlá, zariadenie pre leteckú, lodnú a pozemnú dopravu.
(540)

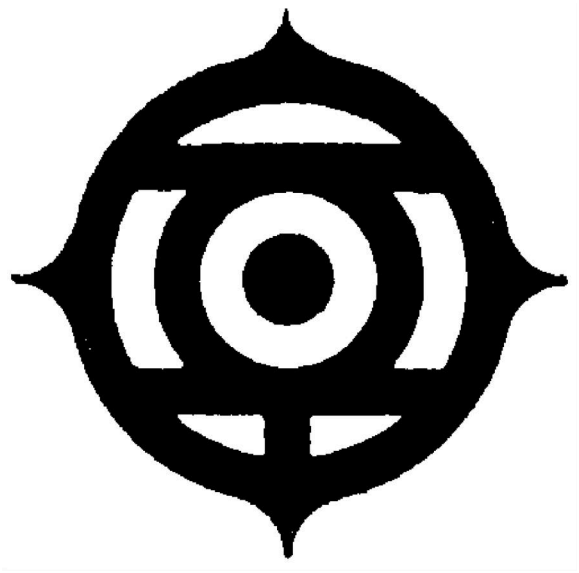

(550) obrazová
(732) Kabushiki Kaisha Hitachi Seisakuho (D/B/A Hitachi Ltd.), 6-6, Marunouchi 1-chome, Chiyoda-ku,Tokyo, JP;
(740) JUDr. Eva Bušová, advokátka, Bratislava - mestská časť Staré Mesto, SK;

---

(111) 177209
(151) 20.11.1996
(156) 23.10.2026
(180) 23.10.2036
(210) 2781-96
(220) 23.10.1996
(450) 5.2.1997
(510) 3, 5 NCL (7)
(510) 3,5 - Hydrofilová vata skladaná, vatové guľky, vatové tyčinky na kozmetické účely, kozmetické tampóny, vatové tampóny pre dojčiace matky.
(540) AVATA
(550) slovná
(732) CELLTEX s. r. o., Vilová 2994/2, Bratislava - mestská časť Petržalka, SK;
(740) Ing. Peter Hojčuš - Patentová a známková kancelária, Bratislava - mestská časť Petržalka, SK;

---

(111) 180527
(151) 23.4.1998
(156) 1.10.2026
(180) 1.10.2036
(210) 2565-96
(220) 1.10.1996
(442) 14.1.1998
(450) 8.7.1998
(511) 5, 30, 35 NCL (7)
(511) 5 - Dietetické a diabetické potraviny upravené na lekárske účely; dietetické a diabetické výrobky obilné, kukuričné, sójové a ich zmesi na lekárske účely; dietetické a diabetické cestoviny a cereálne výrobky na lekárske účely.
30 - Pekárske, cestovinárske a cukrárske výrobky; múka (potravinárska); múčne výrobky; chlieb; pečivo; jemné pečivo; koláče, zákusky; sušienky; sucháre; slané tyčinky; cestoviny; strúhanka; cukrovinky; sójové potraviny; výrobky obilné, kukuričné, sójové a ich zmesi.
35 - Pomoc pri riadení obchodnej činnosti; obchodný manažment a podnikové poradenstvo; poradenstvo a služby v obchodnej činnosti; sprostredkovanie obchodnej činnosti s uvedenými výrobkami.
(540) SOJAVITA
(550) slovná
(732) BONAVITA SERVIS spol. s r. o., Šustekova 18, Bratislava, SK;
(740) Patentová a známková kancelária, Kastler Anton, Bratislava, SK;

---

(111) 183540
(151) 18.12.1998
(156) 10.4.2026
(180) 10.4.2036
(210) 886-96
(220) 10.4.1996
(442) 9.9.1998
(450) 12.3.1999
(511) 30 NCL (7)
(511) 30 - Múka, obilniny, obilné výrobky určené na ľudskú spotrebu, ryža, ryža v balíčkoch na varenie, predvarená alebo dehydratovaná, cestoviny, cestá; nátierky na chlieb, hotové jedlá alebo polotovary, zákusky, koláče a malé občerstvenia obsahujúce najmä uvedené produkty, ale tiež obsahujúce prísady zemiakov, mäsa, rýb, hydiny, zeleniny, korenín; čaj, káva, kávové náhradky, kakao, čokoládové nápoje, uvedené výrobky tiež v extrahovanej forme (tekutej alebo sušenej), ako hotové nápoje, nápoje vo vrecúškach, ako aj nápoje na predaj v automatoch alebo vo forme nátierok alebo plniek do pekárskych alebo cukrárskych výrobkov, alebo plniek do pečív, všetko obsahujúce uvedené produkty; sirupy, sirup z melasy, cukor, med, omáčky (obsahujúce dressingy do šalátov), cukrovinky nie na liečivé účely; ovocné zmrzliny, smotanové zmrzliny, potravinársky ľad, zmrzlinové výrobky, mrazené cukrovinky, chlieb, koláče, torty, zákusky, keksy, sušienky, pekárske a cukrárske výrobky, cukríky, pralinky, bonbóny, cukrovinky, zaváraniny, sladké pečivo, múčniky, dezerty, čokoláda, čokoládové

výrobky, plnky do pekárskych a cukrárskych výrobkov a plnky do pečív, zákuskov a koláčov vyrobené z uvedených produktov.

(540) MINIATURES

(550) slovná
(732) MARS, INCORPORATED, McLean, Virginia, US;
(740) MAJLINGOVÁ & PARTNERS, s. r. o., Bratislava - mestská časť Petržalka, SK;

---

(111) 185244
(151) 19.4.1999
(156) 18.10.2026
(180) 18.10.2036
(210) 2761-96
(220) 18.10.1996
(442) 11.1.1999
(450) 12.7.1999
(511) 30 NCL (7)
(511) 30 - Žuvačky.

(540) WRIGLEY'S AIRWAVES

(550) slovná
(732) Wm. Wrigley Jr. Company, 1132 West Blackhawk Street, Chicago, IL 60642, US;

---

(111) 185247
(151) 19.4.1999
(156) 21.10.2026
(180) 21.10.2036
(210) 2766-96
(220) 21.10.1996
(442) 11.1.1999
(450) 12.7.1999
(511) 9, 11, 12 NCL (7)
(511) 9 - Aparáty a prístroje vedecké, námorné, geodetické, elektrické, fotografické, filmové, optické, prístroje na váženie, meranie, signalizáciu, kontrolu, záchranu a prístroje učebné, prístroje na záznam, prevod, reprodukciu zvuku alebo obrazu, magnetické suporty zvukových záznamov, gramofónové platne, automatické distribútory a mechanizmy na mince, zapisovacie pokladne, kalkulačné stroje, prístroje na spracovanie informácií a počítače, hasiace prístroje.
11 - Prístroje na osvetlenie, kúrenie, výrobu pary, na varenie, chladiace prístroje, na sušenie, ventiláciu, distribúciu vody a zdravotné zariadenia.
12 - Vozidlá, dopravné prostriedky pozemné, vzdušné alebo vodné a ich časti, súčasti, náhradné diely a doplnky patriace do tr. 12.

(540) PROTON

(550) slovná
(732) PROTON, s. r. o., Zliechovská 341, Košeca, SK;
(740) Ing. Róbert Porubčan - Kancelária pre patenty a známky, Ivanka pri Dunaji, SK;

---

(111) 186069
(151) 22.6.1999
(156) 29.11.2026
(180) 29.11.2036
(210) 3211-96
(220) 29.11.1996
(442) 12.3.1999
(450) 10.9.1999
(511) 29, 30, 32 NCL (7)
(511) 29 - Mrazené smotanové krémy, mlieko a iné mliečne výrobky vrátane mliečnych nápojov, vajcia, oleje/tuky, mäso, hydina, ryby, konzervované ovocie a zelenina, konzervované mäso, hydina, ryby.
30 - Mrazené krémy, zmrzlina, ľad, káva, čaj, kakao, cukor, ryža, čokoláda, kávové náhradky, múka a obilné výrobky, nápoje z kávy, kakaa alebo čokolády, sucháre, sušienky, oblátky, jemné pečivo, cukrovinky a čokoládové výrobky, med, prášky do pečiva, korenie.
32 - Nealkoholické nápoje všetkých druhov, pivo, ovocné šťavy, nápoje z ovocných štiav, sirupy.

(540)



(550) obrazová
(732) ALIMPEX FOOD a.s., Českobrodská 1174, Praha 9, CZ;
(740) Ing. Radovan Striha - Patentový zástupca, Banská Bystrica, SK;

---

(111) 186076
(151) 22.6.1999
(156) 2.12.2026
(180) 2.12.2036
(210) 3230-96
(220) 2.12.1996
(442) 12.3.1999
(450) 10.9.1999
(511) 5 NCL (9)
(511) 5 - Výrobky lekárnické a veterinárske; sildenafil, farmaceutický prostriedok na liečenie erektilnej nefunkčnosti.

(540) VIAGRA

(550) slovná
(732) Viatris Specialty LLC, 3711 Collins Ferry Road, Morgantown, West Virginia 26505, US;

---

(111) 186135
(151) 22.6.1999
(156) 19.12.2026
(180) 19.12.2036
(210) 3408-96
(220) 19.12.1996
(442) 12.3.1999
(450) 10.9.1999
(511) 18 NCL (7)
(511) 18 - Kufre a cestovné tašky, najmä vaky, plecniaky, tanistry, torby, tašky s krátkym uchom do ruky a s dlhým cez plece, kapsičky na prichytenie cez pás (ľadvinky), aktovky, vaky na športové potreby, kufre z mäkkých materiálov aj vystužené, krošne, skladacie tašky a kufre, kabely, peňaženky, všetky uvedené výrobky tiež v textilnom vyhotovení, príslušenstvo k uvedeným tovarom (patriace do triedy 18).
(540)



(550) obrazová
(732) JanSport Apparel Corp., 675 North Grant Street, Denver, Colorado 80203, US;

---

(111) 186226
(151) 23.6.1999
(156) 24.2.2027
(180) 24.2.2037
(210) 572-97
(220) 24.2.1997
(442) 12.3.1999
(450) 10.9.1999
(511) 11, 37 NCL (7)
(511) 11 - Prístroje a zariadenia na ohrievanie, chladenie a sušenie, klimatizačné prístroje a zariadenia, ventilátory, zvlhčovače vzduchu a časti uvedených prístrojov a zariadení; odporové špirály ako časti uvedených prístrojov a zariadení.
37 - Montážne, opravárenské a servisné služby pre prístroje a zariadenia na ohrievanie, chladenie a sušenie, klimatizačné prístroje a zariadenia, ventilátory, zvlhčovače vzduchu a časti uvedených prístrojov a zariadení.
(540) HAKL
(550) slovná
(732) HA-KL, spol. s r. o., Vajnorská 6, Ivanka pri Dunaji, SK;
(740) FAJNOR IP s. r. o., Bratislava - mestská časť Petržalka, SK;

---

(111) 186227
(151) 23.6.1999
(156) 24.2.2027
(180) 24.2.2037
(210) 573-97
(220) 24.2.1997
(442) 12.3.1999
(450) 10.9.1999
(511) 11, 37 NCL (7)
(511) 11 - Prístroje a zariadenia na ohrievanie, chladenie a sušenie, klimatizačné prístroje a zariadenia, ventilátory, zvlhčovače vzduchu a časti uvedených prístrojov a zariadení; odporové špirály ako časti uvedených prístrojov a zariadení.
37 - Montáže, opravárenské a servisné služby pre prístroje a zariadenia na ohrievanie, chladenie a sušenie, klimatizačné prístroje a zariadenia, ventilátory, zvlhčovače vzduchu a časti uvedených prístrojov a zariadení.
(540)



(550) obrazová
(732) HA-KL, spol. s r. o., Vajnorská 6, Ivanka pri Dunaji, SK;
(740) FAJNOR IP s. r. o., Bratislava - mestská časť Petržalka, SK;

---

(111) 186358
(151) 20.7.1999
(156) 25.11.2026
(180) 25.11.2036
(210) 3132-96
(220) 25.11.1996
(442) 13.4.1999
(450) 8.10.1999
(511) 7, 35 NCL (7)
(511) 7 - Valivé ložiská.
35 - Marketing v oblasti obchodu s valivými ložiskami.
(540)

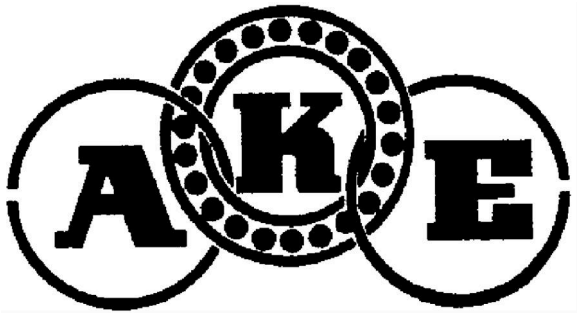

(550) obrazová
(732) IMET - AKE s. r. o., M. Sch. Trnavského 2/B, Bratislava, SK;
(740) JUDr. Miroslav Budaj, advokát, Bratislava - mestská časť Ružinov, SK;

---

(111) 186411
(151) 20.7.1999
(156) 29.1.2027
(180) 29.1.2037
(210) 319-97
(220) 29.1.1997
(442) 13.4.1999
(450) 8.10.1999
(511) 32 NCL (7)
(511) 32 - Nealkoholické nápoje, sýtené aj nesýtené sirupy a iné prípravky na prípravu nápojov, ovocné šťavy, mušty, nápoje z ovocných štiav, minerálne a šumivé vody.
(540) HELLO
(550) slovná
(732) LINEA Nivnice, a. s., U Dvora 190, Nivnice, CZ;
(740) Ing. Zuzana Gajdošíková - Patentová a známková kancelária, Bratislava - mestská časť Petržalka, SK;

---

(111) 186416
(151) 20.7.1999
(156) 30.1.2027
(180) 30.1.2037
(210) 327-97
(220) 30.1.1997
(442) 13.4.1999
(450) 8.10.1999
(511) 5 NCL (7)
(511) 5 - Čapíky, farmaceutické prípravky, liečivá na ľudskú spotrebu, liečivá na zverolekárske účely, masti na farmaceutické účely, tabletky na farmaceutické účely.
(540)

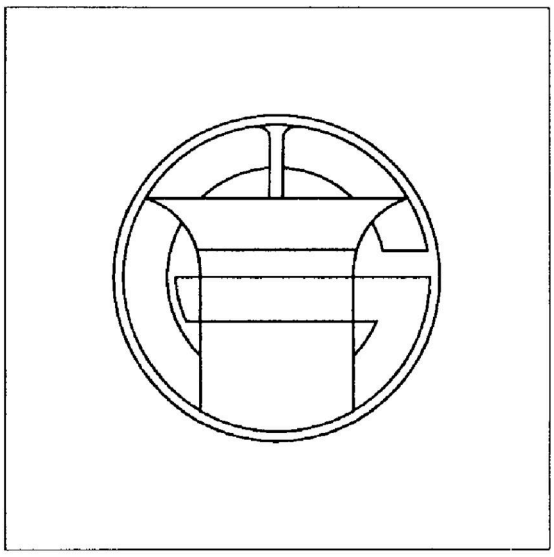

(550) obrazová
(732) GALVEX, spol. s r. o., Jegorovova 37, Banská Bystrica, SK;

---

(111) 186417
(151) 20.7.1999
(156) 30.1.2027
(180) 30.1.2037
(210) 328-97
(220) 30.1.1997
(442) 13.4.1999
(450) 8.10.1999
(511) 5 NCL (7)
(511) 5 - Čapíky, farmaceutické prípravky, liečivá na ľudskú spotrebu, liečivá na zverolekárske účely, masti na farmaceutické účely, tabletky na farmaceutické účely.
(540) GALVEX
(550) slovná
(732) GALVEX, spol. s r. o., Jegorovova 37, Banská Bystrica, SK;

---

(111) 187251
(151) 23.9.1999
(156) 26.2.2027
(180) 26.2.2037
(210) 602-97
(220) 26.2.1997
(300) 396 37524.3, 28.8.1996, DE
(442) 11.6.1999
(450) 10.12.1999
(511) 9, 12 NCL (7)
(511) 9 - Elektrické a/alebo elektronické prístroje na zistenie a oznámenie údržbových intervalov pre motory.
12 - Elektrické a/alebo elektronické prístroje na zistenie a oznámenie údržbových intervalov v motorových vozidlách.
(540) ASSYST
(550) slovná
(732) Mercedes-Benz Group AG, Mercedesstrasse 120, 70372 Stuttgart, DE;
(740) JUDr. Eva Bušová, advokátka, Bratislava - mestská časť Staré Mesto, SK;

---

(111) 189625
(151) 22.2.2000
(156) 24.4.2027
(180) 24.4.2037
(210) 1130-97
(220) 24.4.1997
(442) 8.11.1999
(450) 16.5.2000
(511) 20 NCL (7)
(511) 20 - Nábytok z dreva a ostatných materiálov, stolový nábytok, kuchynský nábytok, skrinkový nábytok, posteľový nábytok, kancelársky nábytok.
(540) SANAS
(550) slovná
(732) SANAS, a.s., Hollého č. 37, Sabinov, SK;

---

(111) 191772
(151) 23.8.2000
(156) 22.10.2026
(180) 22.10.2036
(210) 2776-96
(220) 22.10.1996
(442) 16.5.2000
(450) 7.11.2000

(511) 1, 5, 9, 11, 16, 17, 18, 20, 21, 22, 25, 27, 28, 30, 35, 42 NCL (7)

(511) 1 - Chemikálie pre priemysel, vedu, fotografiu, poľnohospodárstvo, záhradníctvo, lesníctvo; umelé živice v nespracovanom stave, plastické hmoty v nespracovanom stave; pôdne hnojivá; zmesi do hasiacich prístrojov; prípravky na kalenie a zváranie kovov; chemické látky na konzervovanie potravín; triesloviny; lepidlá a spojivá používané v priemysle.

5 - Farmaceutické, zverolekárske a zdravotnícke prípravky; dietetické látky prispôsobené na lekárske účely, potrava pre dojčatá; náplasti, obväzový materiál; hmoty na plombovanie zubov a zubné vosky; dezinfekčné prípravky; prípravky na ničenie hmyzu; fungicídy, herbicídy.

9 - Prístroje a nástroje vedecké, navigačné, zememeračské, elektrické, fotografické, kinematografické, optické, meracie, signalizačné, kontrolné, záchranné, vzdelávacie a prístroje a nástroje na meranie a váženie; prístroje na nahrávanie, prenos a reprodukciu zvuku alebo obrazu; magnetické nosiče údajov, záznamové disky; predajné automaty a mechanimy prístrojov uvádzaných do činnosti vhodením mince; registračné pokladnice, počítacie stroje, zariadenia na spracovanie údajov a počítače; hasiace prístroje.

11 - Zariadenia na osvetľovanie, vykurovanie, parné kotly, zariadenia na varenie, chladenie a sušenie, vetracie, vodárenské a sanitárne zariadenia.

16 - Papier, kartón, lepenka a výrobky z týchto materiálov, ktoré nie sú zahrnuté v iných triedach; tlačoviny; knihárske výrobky; fotografie; papiernický tovar a písacie potreby; lepidlá na papier a na použitie v domácnosti; potreby pre umelcov; maliarske štetce; písacie stroje a kancelárske potreby okrem nábytku; vzdelávacie a učebné potreby okrem prístrojov; obalové materiály z plastických hmôt, ktoré nie sú zahrnuté v iných triedach; hracie karty; typografické písmo; tlačiarenské štočky a stereotypy.

17 - Kaučuk, gutaperča, guma, azbest, sľuda a výrobky z týchto materiálov, ktoré nie sú zahrnuté v iných triedach; plastové výlisky ako polotovary; baliace, tesniace a izolačné materiály; ohybné rúry a hadice s výnimkou kovových.

18 - Usne a koženky a výrobky z týchto materiálov nezahrnuté v iných triedach; koža; surové kože; kufre a cestovné tašky; dáždniky, slnečníky a vychádzkové palice; biče, postroje a sedlárske výrobky.

20 - Nábytok, zrkadlá, rámy na obrazy; výrobky (nezahrnuté do iných tried) z dreva, korku, trstiny, prútia, rohoviny, kostí, slonovinovej kosti, veľrybích kostíc, mušlí, korytnačiny, jantáru, perlete, sépiolitu a náhradiek týchto materiálov a z plastov.

21 - Domáce a kuchynské potreby a nádoby okrem nádob z drahých kovov alebo potiahnutých drahými kovmi; hrebene a špongie; kefy, štetky a štetce okrem maliarskych; materiály na výrobu kief; prostriedky a pomôcky na čistenie; oceľová vlna a drôtenky; surové sklo a sklo ako polotovar okrem skla pre stavebníctvo; výrobky zo skla, porcelánu a kameniny, ktoré nie sú zahrnuté v iných triedach.

22 - Povrazy, motúzy, siete, stany, markízy, baldachýny, nepremokavé plachty, lodné plachty, vrecia, vaky, ktoré nie sú zahrnuté v iných triedach; materiál na čalúnenie a výplňový materiál okrem gumy a plastov; surové textilné vlákna.

25 - Odevy, obuv a pokrývky hlavy.

27 - Linoleum a iné netextilné podlahové krytiny; tapety okrem textilných.

28 - Hry a hračky; telocvičné a športové potreby, ktoré nie sú zahrnuté v iných triedach; ozdoby na vianočný stromček.

30 - Káva, čaj, kakao, cukor, ryža, maniok, ságo, kávové náhradky; múka a výrobky z obilia, chlieb, pekárske a cukrárske výrobky, zmrzliny; med, melasový sirup; kvasnice, prášky do pečiva; soľ, horčica; ocot, omáčky ako chuťové prísady; korenie; ľad.

35 - Reklamná činnosť; obchodný manažment; obchodná správa; administratívne riadenie; poradenstvo v oblasti predaja, dodávok a zasielania tovarov na objednávku, poradenstvo v oblasti maloobchodného podnikania.

42 - Poskytovanie stravovacích a občerstvovacích služieb; prechodné ubytovanie; lekárska, hygienická a kozmetická starostlivosť; zverolekárske služby a služby v poľnohospodárstve; právne služby; služby v oblasti vedy a priemyslu; služby v oblasti počítačového programovania.

(540) VIKING DIRECT

(550) slovná

(732) GTM Development Limited, 22 Northumberland Road, Ballsbridge, Dublin, IE;

(740) Zivko Mijatovic and Partners s. r. o., Bratislava - mestská časť Petržalka, SK;

---

(111) 201144

(151) 14.11.2002

(156) 9.10.2026

(180) 9.10.2036

(210) 2650-96

(220) 9.10.1996

(442) 7.5.1999

(450) 4.2.2003

(511) 6, 9, 12 NCL (7)

(511) 6 - Obyčajné kovy a ich zliatiny, kovové stavebné materiály, kovové stavebné materiály prenosné, kovové materiály pre železnice, káble a kovové drôty neelektrické, kovové potreby zámočnícke a klampiarske obsiahnuté v tr. 6, kovové rúry, sejfy.

9 - Aparáty a prístroje vedecké, námorné, geodetické, prístroje a nástroje fotografické, filmové, optické, prístroje na váženie, meranie a prístroje na vyučovanie, prístroje na záznam, prevod, reprodukciu zvuku alebo obrazu, magnetické suporty zvukových záznamov, gramofónové platne, automatické distribútory a mechanizmy na mince, zapisovacie pokladne, kalkulačné stroje, prístroje na spracovanie informácií, počítače (hardvér, softvér), hasiace prístroje.

12 - Vozidlá, dopravné prostriedky pozemné, vzdušné alebo vodné.

(540) META

(550) slovná

(732) Ing. Róbert Porubčan - Kancelária pre patenty a známky, Matičná 1819/2, Ivanka pri Dunaji, SK;

---

(111) 218094

(151) 8.6.2007

(156) 22.5.2026

(180) 22.5.2036

(210) 944-2006

(220) 22.5.2006

(442) 1.3.2007

(450) 2.8.2007

(511) 16, 35, 39 NCL (8)

(511) 16 - Tlačoviny; knihárske výrobky; fotografie.

35 - Reklamná činnosť; obchodný manažment, obchodná správa; obchodná administratíva; kancelárske práce; predaj periodickej a neperiodickej tlače, kníh; podnikateľské poradenstvo v oblasti vydavateľskej, publikačnej činnosti, polygrafie, reklamy, obchodu; sprostredkovanie nákupu a predaja tovaru v rozsahu voľnej živnosti; predaj nahraných zvukových a zvukovo-obrazových záznamov; reklamná činnosť, sprostredkovanie inzertných služieb; kopírovacie a rozmnožovacie služby.

39 - Preprava; balenie a skladovanie tovaru; distribúcia periodickej a neperiodickej tlače, kníh; sprostredkovanie v oblasti osobnej a nákladnej prepravy.

(540)



(550) obrazová

(591) červená, čierna

(732) MAGNET PRESS, SLOVAKIA s.r.o., Šustekova 4075/8, Bratislava - mestská časť Petržalka, SK;

---

(111) 218300

(151) 8.6.2007

(156) 18.10.2026

(180) 18.10.2036

(210) 1871-2006

(220) 18.10.2006

(442) 1.3.2007

(450) 2.8.2007

(511) 35, 36, 37, 38, 39, 42 NCL (8)

(511) 35 - Poradenské služby v oblasti obchodného a podnikového riadenia; poradenstvo v obchodnej činnosti; hospodárske a ekonomické predpovede; analýzy nákladov; obchodné alebo podnikateľské informácie pre zákazníkov z databáz; zbieranie údajov do počítačovej databázy; zoraďovanie údajov v počítačových databázach; štatistické informácie; vedenie kartoték a centrálnych kartoték; riadenie elektronického obchodu prostredníctvom komunikačných médií; rozširovanie reklamných alebo inzertných oznamov; poskytovanie a sprostredkovanie uvedených služieb prostredníctvom komunikačných médií, telekomunikačných prostriedkov, elektronických médií, elektronickej pošty (e-mail) a svetovej počítačovej siete (internet).

36 - Bankovníctvo vrátane elektronického bankovníctva; bankové služby; finančníctvo; služby v oblasti finančníctva; poskytovanie úverov a iné formy financovania; finančný prenájom (lízing); vydávanie a správa platobných prostriedkov vrátane platobných kariet, cestovných šekov a ich overovanie, úverových (kreditných) a debetných kariet; poskytovanie záruk a kaucií; ručenie; otváranie akreditívov; vykonávanie hypotekárnych obchodov; ostatné bankové a finančné činnosti a transakcie; poradenstvo v oblasti bankovníctva a financií; finančné poradenstvo; finančné analýzy; poskytovanie bankových a finančných informácií; finančné odhady a oceňovanie v oblasti bankovníctva; inkasovanie nájomného; sprostredkovanie nehnuteľností; oceňovanie a odhady v oblasti nehnuteľností; prenájom a správa nehnuteľností; informácie o poistení; prenájom bytov; činnosť realitnej kancelárie; poskytovanie a sprostredkovanie všetkých uvedených služieb prostredníctvom komunikačných médií, telekomunikačných prostriedkov, elektronických médií, elektronickej pošty (e-mail) a svetovej počítačovej siete (internet).

37 - Dozor nad stavbami; stavebné informácie; prenájom stavebných strojov a zariadení; stavebný dozor.

38 - Informačné kancelárie; elektronická pošta; elektronické zobrazovanie; komunikácia, posielanie a prenos správ, dát a obrázkov prostredníctvom komunikačných médií, telekomunikačných prostriedkov, elektronických médií, elektronickej pošty (e-mail) a svetovej počítačovej siete (internet).

39 - Uchovávanie informácií; skladovanie údajov a dokumentov elektronicky uložených; sťahovanie.

42 - Autorské práva (spravovanie); hosťovanie na počítačových stránkach (webových stránkach); licencie práv duševného vlastníctva; návrh počítačových systémov; obnovovanie počítačových databáz; aktualizovanie počítačových programov; konzultačné služby v oblasti duševného vlastníctva; prevod a konverzia počítačových programov a údajov (okrem fyzickej konverzie); prevod a konverzia údajov a dokumentov z fyzických médií na elektronické médiá; sledovacie služby v oblasti duševného vlastníctva; tvorba softvéru; vytváranie a udržiavanie počítačových stránok (web) pre zákazníkov, zhotovovanie kópií počítačových programov; urbanistické plánovanie; výzdoba interiérov; zememeračstvo.

(540)



(550) obrazová
(732) Tatra banka, a.s., Hodžovo námestie 6785/3, Bratislava - mestská časť Staré Mesto, SK;

---

(111) 218301
(151) 8.6.2007
(156) 18.10.2026
(180) 18.10.2036
(210) 1872-2006
(220) 18.10.2006
(442) 1.3.2007
(450) 2.8.2007
(511) 35, 36, 37, 38, 39, 42 NCL (8)
(511) 35 - Poradenské služby v oblasti obchodného a podnikového riadenia; poradenstvo v obchodnej činnosti; hospodárske a ekonomické predpovede; analýzy nákladov; obchodné alebo podnikateľské informácie pre zákazníkov z databáz; zbieranie údajov do počítačovej databázy; zoraďovanie údajov v počítačových databázach; štatistické informácie; vedenie kartoték a centrálnych kartoték; riadenie elektronického obchodu prostredníctvom komunikačných médií; rozširovanie reklamných alebo inzertných oznamov; poskytovanie a sprostredkovanie uvedených služieb prostredníctvom komunikačných médií, telekomunikačných prostriedkov, elektronických médií, elektronickej pošty (e-mail) a svetovej počítačovej siete (internet).
36 - Bankovníctvo vrátane elektronického bankovníctva; bankové služby; finančníctvo; služby v oblasti finančníctva; poskytovanie úverov a iné formy financovania; finančný prenájom (lízing); vydávanie a správa platobných prostriedkov vrátane platobných kariet, cestovných šekov a ich overovanie, úverových (kreditných) a debetných kariet; poskytovanie záruk a kaucií; ručenie; otváranie akreditívov; vykonávanie hypotekárnych obchodov; ostatné bankové a finančné činnosti a transakcie; poradenstvo v oblasti bankovníctva a financií; finančné poradenstvo; finančné analýzy; poskytovanie bankových a finančných informácií; finančné odhady a oceňovanie v oblasti bankovníctva; inkasovanie nájomného; sprostredkovanie nehnuteľností; oceňovanie a odhady v oblasti nehnuteľností; prenájom a správa nehnuteľností; informácie o poistení; prenájom bytov; činnosť realitnej kancelárie; poskytovanie a sprostredkovanie všetkých uvedených služieb prostredníctvom komunikačných médií, telekomunikačných prostriedkov, elektronických médií, elektronickej pošty (e-mail) a svetovej počítačovej siete (internet).
37 - Dozor nad stavbami; stavebné informácie; prenájom stavebných strojov a zariadení; stavebný dozor.
38 - Informačné kancelárie; elektronická pošta; elektronické zobrazovanie; komunikácia, posielanie a prenos správ, dát a obrázkov prostredníctvom komunikačných médií, telekomunikačných prostriedkov, elektronických médií, elektronickej pošty (e-mail) a svetovej počítačovej siete (internet).
39 - Uchovávanie informácií; skladovanie údajov a dokumentov elektronicky uložených; sťahovanie.
42 - Autorské práva (spravovanie); hosťovanie na počítačových stránkach (webových stránkach); licencie práv duševného vlastníctva; návrh počítačových systémov; obnovovanie počítačových databáz; aktualizovanie počítačových programov; konzultačné služby v oblasti duševného vlastníctva; prevod a konverzia počítačových programov a údajov (okrem fyzickej konverzie); prevod a konverzia údajov a dokumentov z fyzických médií na elektronické médiá; sledovacie služby v oblasti duševného vlastníctva; tvorba softvéru; vytváranie a udržiavanie počítačových stránok (web) pre zákazníkov, zhotovovanie kópií počítačových programov; urbanistické plánovanie; výzdoba interiérov; zememeračstvo.

(540)



(550) obrazová
(732) Tatra banka, a.s., Hodžovo námestie 6785/3, Bratislava - mestská časť Staré Mesto, SK;

---

(111) 218366
(151) 8.6.2007
(156) 28.7.2026
(180) 28.7.2036
(210) 5850-2006
(220) 28.7.2006
(442) 1.3.2007
(450) 2.8.2007
(511) 1, 2, 35 NCL (9)
(511) 1 - Chemikálie určené pre priemysel, vedy a poľnohospodárstvo, tmely patriace do tejto triedy, lepidlá iné než kancelárske a než pre domácnosť,

silikáty, najmä na povrchovú úpravu, nerastné suroviny na chemickú výrobu (bez uhlia a ropy), impregnačné prostriedky, tiež na použitie na autá, plastické hmoty - polykondenzátory a polyadukty, plastické hmoty - syntetické živice, chemické pomocné materiály na povrchovú úpravu a chemické pomocné materiály na priemyselné použitie, rozpúšťadlá na fermeže a laky.
2 - Náterové hmoty (farby) a pomocné náterové prípravky, farby tlačové, moridlá na kože a drevo, farbivá, maliarske nátery, farby, laky, materiály chemické na povrchovú úpravu zaradené v tejto triede, živice prírodné v surovom stave, pigmenty anorganické a organické, pigmentové pasty na rôzne použitie, farby práškové a plnivá, tmely zaradené v tejto triede, nástrekové hmoty na omietky, drevo, betón a kovy s obsahom farbív, kovy lístkové a práškové pre maliarov a dekoratérov, tlačiarov a umelcov, fermeže, riedidlá na farby a laky, ochranné prípravky proti korózii a deteriorizácií dreva.
35 - Organizačné poradenstvo pri riadení podniku, najmä v oblasti výroby a vývoja náterových hmôt, poskytovanie informácií a poradenstva v odbore predaja náterových hmôt a tlačových farieb, obchodná administratíva, služby veľkoobchodného predaja týkajúce sa najmä predaja farieb, lepidiel, drogériového tovaru a náterových hmôt, propagačná činnosť, zásielková služba cez internet.

(540) **FRONTON**
(550) slovná
(732) BARVY A LAKY TELURIA, s.r.o., Skrchov 1, Skrchov, CZ;
(740) Advokátní kancelář Hartmann, Jelínek, Fráňa a partneři, s.r.o., Praha 8, CZ;

---

(111) **218627**
(151) 13.7.2007
(156) 10.1.2027
(180) 10.1.2037
(210) 5029-2007
(220) 10.1.2007
(442) 5.4.2007
(450) 6.9.2007
(511) **16, 25, 28, 35** NCL (9)
(511) 16 - Papierové nosiče informácií, najmä tlačoviny, plagáty, letáky, papier a výrobky z papiera, papiernický a kartónový tovar, maľovanky, učebné a školské pomôcky, potreby pre umelcov zaradené v tejto triede.
25 - Odevy vrátane odevov papierových, obuv a klobučnícky tovar.
28 - Hry, najmä spoločenské hry, stavebnice, domináa, dámy (hry), všetky detské hry, hračky vrátane hračiek z látok a hračiek mechanických, vybuchujúcich, hudobných a fyzikálnych, hračky pre zvieratá, odevy na bábiky a odevy na iné hračky, hracie karty.
35 - Inzertná, reklamná, propagačná činnosť, poskytovanie pomoci pri prevádzke obchodu, obstarávateľská a sprostredkovateľská činnosť v oblasti obchodu, marketing, ponuka a vystavovanie tovaru za cieľom jeho predaja.

(540)



(550) obrazová
(732) MAC TOYS, s. r. o., Lidická 481, Unhošť, CZ;
(740) inventa, patentová a známková kancelária, Čechvalová Dagmar, Bratislava, SK;

---

(111) **218860**
(151) 13.8.2007
(156) 26.10.2026
(180) 26.10.2036
(210) 1928-2006
(220) 26.10.2006
(442) 3.5.2007
(450) 4.10.2007
(511) **16, 35, 41** NCL (9)
(511) 16 - Nakladateľské a vydavateľské tlačoviny.
35 - Vydávanie reklamných a náborových textov.
41 - Nakladateľská a vydavateľská činnosť s výnimkou vydávania reklamných a náborových textov.
(540)



(550) obrazová
(591) červená, modrá
(732) Grada Publishing, a.s., U Průhonu 22, Praha 7, CZ;
(740) FAJNOR IP s. r. o., Bratislava - mestská časť Petržalka, SK;

---

(111) **218861**
(151) 13.8.2007
(156) 26.10.2026

(180) 26.10.2036
(210) 1929-2006
(220) 26.10.2006
(442) 3.5.2007
(450) 4.10.2007
(511) 16, 35, 41 NCL (9)
(511) 16 - Nakladateľské a vydavateľské tlačoviny.
35 - Vydávanie reklamných a náborových textov.
41 - Nakladateľská a vydavateľská činnosť s výnimkou vydávania reklamných a náborových textov.
(540)



(550) obrazová
(591) svetlomodrá
(732) Grada Publishing, a.s., U Průhonu 22, Praha 7, CZ;
(740) FAJNOR IP s. r. o., Bratislava - mestská časť Petržalka, SK;

---

(111) 218862
(151) 13.8.2007
(156) 26.10.2026
(180) 26.10.2036
(210) 1930-2006
(220) 26.10.2006
(442) 3.5.2007
(450) 4.10.2007
(511) 16, 18 NCL (9)
(511) 16 - Plánovacie systémy a diáre.
18 - Výrobky koženej galantérie patriace do tejto triedy.
(540)



(550) obrazová
(591) modrá
(732) ADK spol. s r.o., U Průhonu 22, Praha 7, CZ;
(740) FAJNOR IP s. r. o., Bratislava - mestská časť Petržalka, SK;

---

(111) 218863
(151) 13.8.2007
(156) 26.10.2026
(180) 26.10.2036
(210) 1931-2006
(220) 26.10.2006
(442) 3.5.2007
(450) 4.10.2007
(511) 16, 18 NCL (9)
(511) 16 - Plánovacie systémy a diáre.
18 - Výrobky koženej galantérie patriace do tejto triedy.
(540)



(550) obrazová
(591) modrá
(732) ADK spol. s r.o., U Průhonu 22, Praha 7, CZ;
(740) FAJNOR IP s. r. o., Bratislava - mestská časť Petržalka, SK;

---

(111) 218864
(151) 13.8.2007
(156) 26.10.2026
(180) 26.10.2036
(210) 1932-2006
(220) 26.10.2006
(442) 3.5.2007
(450) 4.10.2007
(511) 16, 35, 41 NCL (9)
(511) 16 - Nakladateľské a vydavateľské tlačoviny.
35 - Vydávanie reklamných a náborových textov.
41 - Nakladateľská a vydavateľská činnosť s výnimkou vydávania reklamných a náborových textov.
(540)



(550) obrazová
(591) modrá, červená
(732) Grada Publishing, a.s., U Průhonu 22, Praha 7, CZ;
(740) FAJNOR IP s. r. o., Bratislava - mestská časť Petržalka, SK;

---

(111) 219105
(151) 17.9.2007
(156) 10.11.2026
(180) 10.11.2036
(210) 2063-2006
(220) 10.11.2006
(442) 7.6.2007
(450) 2.11.2007
(511) 16, 20, 22, 35, 36, 38, 39, 41 NCL (9)
(511) 16 - Poštové ceniny, celiny, príležitostné pečiatky a filatelistický tovar; poštové známky, lístky s natlačenou známkou, obálky s natlačenou známkou, obálka prvého dňa vydania počas platnosti, aerogram (poštová cenina ako druh leteckého listu), pigeongram (poštová celina určená na prepravu správ poštovými holubmi), nálepný list, carte maxima (analogická pohľadnica), známkové zošity, prúžky výplatných strojov; prevádzkové predpisy, poštové pravidlá, poštový poriadok, tlačivá, zoznam poštových

smerovacích čísel, odborné a informačné materiály v papierovej forme; výstavné a dokumentačné materiály v papierovej forme.
20 - Prípravky (plastové prepravné obaly); poštové schránky s výnimkou kovových a murovaných.
22 - Textilné poštové vrecia, poštové vrecia na prepravu.
35 - Automatizované spracovanie údajov; propagácia - reklama na poštových zásielkach; poradenská služba v uvedených činnostiach triedy 35.
36 - Obstarávateľské činnosti pošty; sústredené inkaso platieb obyvateľstva (SIPO), inkaso televízneho a rozhlasového poplatku, doručovanie a vyplácanie dôchodkov, finančné služby pre banky; prenájom prevádzkových priestorov ako nebytových priestorov; poradenská služba v uvedených činnostiach triedy 36.
38 - Elektronická časť hybridnej pošty; telefaxové, telegrafné a telefonické služby; posielanie správ.
39 - Podanie, preprava a dodanie listových, hybridných (časť prepravy neelektrickou cestou), balíkových, peňažných zásielok (poštové poukážky a peňažné poukazy) a cenoviek; zrýchlená a kuriérska doprava zásielok so zaručeným časom dodania na území SR (expresné doručovacie služby - EMS - Expres mail systém, prioritné zásielky, obchodný balík); dopravné služby; poradenská služba v uvedených činnostiach triedy 39.
41 - Výchova, vzdelávanie a školenie; služby školiacich zariadení.

(540)



(550) obrazová
(732) Slovenská pošta, a.s., Partizánska cesta 9, Banská Bystrica, SK;

---

(111) 219139
(151) 17.9.2007
(156) 22.12.2026
(180) 22.12.2036
(210) 2347-2006
(220) 22.12.2006
(442) 7.6.2007
(450) 2.11.2007
(511) 35 NCL (8)
(511) 35 - Maloobchodné služby supermarketov a hypermarketov; maloobchodné služby a veľkoobchodné služby, taktiež poskytované prostredníctvom internetu, v oblasti potravín a nápojov, alkoholických nápojov, lekárnických výrobkov (vrátane farmaceutických prípravkov), v oblasti kozmetiky a čistiacich prostriedkov, záhradkárskych výrobkov a potrieb, výrobkov pre domácich majstrov (DIY - do it yourself) vrátane nástrojov, v oblasti nábytku, výrobkov na domácu dekoráciu, elektroniky, taktiež zahrňujúcej prístroje na domáce účely, audio- a videoprístroje, fotoaparáty a kamery, telekomunikačné prístroje, počítače, v oblasti hračiek, športových tovarov, odevov a oblečenia, pokrývok hlavy a obuvi, vozidiel vrátane bicyklov, kancelárskych potrieb a častí a príslušenstva pre všetok uvedený tovar (okrem potravín); podpora predaja; reklama a propagácia; predvádzanie výrobkov.

(540)



(550) obrazová
(732) SPAR International B.V., Rokin 101, Amsterdam, NL;
(740) PATENTSERVIS Bratislava, akciová spoločnosť, Bratislava, SK;

---

(111) 219202
(151) 17.9.2007
(156) 26.2.2027
(180) 26.2.2037
(210) 386-2007
(220) 26.2.2007
(442) 7.6.2007
(450) 2.11.2007
(511) 9, 16, 35, 38, 39, 41, 42 NCL (9)
(511) 9 - Magnetické nosiče údajov, nosiče zvukových záznamov, nosiče zvukovo-obrazových záznamov, audiovizuálne záznamové disky; programové vybavenie pre počítače, programy na počítačové hry.
16 - Firemné listiny, papierové propagačné materiály, letáky, prospekty, tlačivá a kancelárske potreby s výnimkou nábytku; kancelárska technika uvedená v triede 16, náhradné diely a príslušenstvo kancelárskej techniky uvedené v triede 16.
35 - Maloobchodná činnosť s magnetickými nosičmi údajov, s nosičmi zvukových záznamov, s nosičmi zvukovo-obrazových záznamov, s audiovizuálnymi záznamovými diskami, s programovým vybavením pre počítače, so softvérom, s počítačovými hrami; reklama, reklamné agentúry, rozširovanie reklamných materiálov zákazníkom, vydávanie a aktualizovanie reklamných materiálov, rozširovanie reklamných materiálov, prenájom reklamných plôch, zásielkové reklamné služby, spracovanie textov, uverejňovanie reklamných textov.

38 - Televízne vysielanie, satelitné vysielanie, káblové vysielanie, informačné kancelárie, tlačové kancelárie, spravodajské služby.
39 - Balenie tovarov, uskladňovanie tovarov, sprostredkovanie prepravy.
41 - Vzdelávanie, zábava, zábavné parky, informácie o možnostiach zábavy, služby športovísk, prevádzkovanie športových zariadení, tvorba a výroba televíznych programov, výroba audiovizuálnych programov, výroba videofilmov, televízna zábava, organizovanie kultúrnych, športových, vzdelávacích a zábavných podujatí; prenájom a požičiavanie nahrávacích a premietacích zariadení, osvetľovacích zariadení, dekorácií, filmov, videopások, filmová tvorba, činnosť filmových štúdií; zhromažďovanie a poskytovanie informácií v oblasti kultúry, športu, zábavy a vzdelávania, poskytovanie klubových služieb (výchovno-zábavných), organizovanie a vedenie koncertov, plesov, súťaží krásy, športových súťaží, vedomostných súťaží, zábavných súťaží, výstav na vzdelávacie a kultúrne účely, konferencií, školení, živých vystúpení, večierkov; služby nahrávacích štúdií, reportérske služby; vydavateľská a nakladateľská činnosť s výnimkou vydávania reklamných a náborových textov, elektronická edičná činnosť (DPT služby).
42 - Poskytovanie informácií o módnom návrhárstve, meteorologické informácie a predpovede počasia.

(540) DUEL ŠAMPIÓNOV

(550) slovná
(732) Slovenská televízia a rozhlas, Mlynská Dolina, Bratislava - mestská časť Karlova Ves, SK;

---

(111) 219203
(151) 17.9.2007
(156) 26.2.2027
(180) 26.2.2037
(210) 388-2007
(220) 26.2.2007
(442) 7.6.2007
(450) 2.11.2007
(511) 9, 16, 35, 38, 39, 41, 42 NCL (9)
(511) 9 - Magnetické nosiče údajov, nosiče zvukových záznamov, nosiče zvukovo-obrazových záznamov, audiovizuálne záznamové disky; programové vybavenie pre počítače, programy na počítačové hry.
16 - Firemné listiny, papierové propagačné materiály, letáky, prospekty, tlačivá a kancelárske potreby s výnimkou nábytku; kancelárska technika uvedená v triede 16, náhradné diely a príslušenstvo kancelárskej techniky uvedené v triede 16.
35 - Maloobchodná činnosť s magnetickými nosičmi údajov, s nosičmi zvukových záznamov, s nosičmi zvukovo-obrazových záznamov, s audiovizuálnymi záznamovými diskami, s programovým vybavením pre počítače, so softvérom, s počítačovými hrami; reklama, reklamné agentúry, rozširovanie reklamných materiálov zákazníkom, vydávanie a aktualizovanie reklamných materiálov, rozširovanie reklamných materiálov, prenájom reklamných plôch, zásielkové reklamné služby, spracovanie textov, uverejňovanie reklamných textov.
38 - Televízne vysielanie, satelitné vysielanie, káblové vysielanie, informačné kancelárie, tlačové kancelárie, spravodajské služby.
39 - Balenie tovarov, uskladňovanie tovarov, sprostredkovanie prepravy.
41 - Vzdelávanie, zábava, zábavné parky, informácie o možnostiach zábavy, služby športovísk, prevádzkovanie športových zariadení, tvorba a výroba televíznych programov, výroba audiovizuálnych programov, výroba videofilmov, televízna zábava, organizovanie kultúrnych, športových, vzdelávacích a zábavných podujatí; prenájom a požičiavanie nahrávacích a premietacích zariadení, osvetľovacích zariadení, dekorácií, filmov, videopások, filmová tvorba, činnosť filmových štúdií; zhromažďovanie a poskytovanie informácií v oblasti kultúry, športu, zábavy a vzdelávania, poskytovanie klubových služieb (výchovno-zábavných), organizovanie a vedenie koncertov, plesov, súťaží krásy, športových súťaží, vedomostných súťaží, zábavných súťaží, výstav na vzdelávacie a kultúrne účely, konferencií, školení, živých vystúpení, večierkov; služby nahrávacích štúdií, reportérske služby; vydavateľská a nakladateľská činnosť s výnimkou vydávania reklamných a náborových textov, elektronická edičná činnosť (DPT služby).
42 - Poskytovanie informácií o módnom návrhárstve, meteorologické informácie a predpovede počasia.

(540) ELÁ HOP

(550) slovná
(732) Slovenská televízia a rozhlas, Mlynská Dolina, Bratislava - mestská časť Karlova Ves, SK;

---

(111) 219204
(151) 17.9.2007
(156) 26.2.2027
(180) 26.2.2037
(210) 389-2007
(220) 26.2.2007
(442) 7.6.2007
(450) 2.11.2007
(511) 9, 16, 35, 38, 39, 41, 42 NCL (9)
(511) 9 - Magnetické nosiče údajov, nosiče zvukových záznamov, nosiče zvukovo-obrazových záznamov, audiovizuálne záznamové disky; programové vybavenie pre počítače, programy na počítačové hry.
16 - Firemné listiny, papierové propagačné materiály, letáky, prospekty, tlačivá a kancelárske potreby s výnimkou nábytku; kancelárska technika uvedená v triede 16, náhradné diely a príslušenstvo kancelárskej techniky uvedené v triede 16.
35 - Maloobchodná činnosť s magnetickými nosičmi údajov, s nosičmi zvukových záznamov, s nosičmi zvukovo-obrazových záznamov, s audiovizuálnymi záznamovými diskami, s programovým vybavením pre počítače, so softvérom, s počítačovými hrami; reklama, reklamné agentúry, rozširovanie reklamných materiálov zákazníkom, vydávanie a aktualizovanie reklamných materiálov, rozširovanie reklamných

materiálov, prenájom reklamných plôch, zásielkové reklamné služby, spracovanie textov, uverejňovanie reklamných textov.
38 - Televízne vysielanie, satelitné vysielanie, káblové vysielanie, informačné kancelárie, tlačové kancelárie, spravodajské služby.
39 - Balenie tovarov, uskladňovanie tovarov, sprostredkovanie prepravy.
41 - Vzdelávanie, zábava, zábavné parky, informácie o možnostiach zábavy, služby športovísk, prevádzkovanie športových zariadení, tvorba a výroba televíznych programov, výroba audiovizuálnych programov, výroba videofilmov, televízna zábava, organizovanie kultúrnych, športových, vzdelávacích a zábavných podujatí; prenájom a požičiavanie nahrávacích a premietacích zariadení, osvetľovacích zariadení, dekorácií, filmov, videopások, filmová tvorba, činnosť filmových štúdií; zhromažďovanie a poskytovanie informácií v oblasti kultúry, športu, zábavy a vzdelávania, poskytovanie klubových služieb (výchovno-zábavných), organizovanie a vedenie koncertov, plesov, súťaží krásy, športových súťaží, vedomostných súťaží, zábavných súťaží, výstav na vzdelávacie a kultúrne účely, konferencií, školení, živých vystúpení, večierkov; služby nahrávacích štúdií, reportérske služby; vydavateľská a nakladateľská činnosť s výnimkou vydávania reklamných a náborových textov, elektronická edičná činnosť (DPT služby).
42 - Poskytovanie informácií o módnom návrhárstve, meteorologické informácie a predpovede počasia.

(540) SUPERCHYTY

(550) slovná
(732) Slovenská televízia a rozhlas, Mlynská Dolina, Bratislava - mestská časť Karlova Ves, SK;

---

(111) 219207
(151) 17.9.2007
(156) 26.2.2027
(180) 26.2.2037
(210) 392-2007
(220) 26.2.2007
(442) 7.6.2007
(450) 2.11.2007
(511) 9, 16, 35, 38, 39, 41, 42 NCL (9)
(511) 9 - Magnetické nosiče údajov, nosiče zvukových záznamov, nosiče zvukovo-obrazových záznamov, audiovizuálne záznamové disky; programové vybavenie pre počítače, programy na počítačové hry.
16 - Firemné listiny, papierové propagačné materiály, letáky, prospekty, tlačivá a kancelárske potreby s výnimkou nábytku; kancelárska technika uvedená v triede 16, náhradné diely a príslušenstvo kancelárskej techniky uvedené v triede 16.
35 - Maloobchodná činnosť s magnetickými nosičmi údajov, s nosičmi zvukových záznamov, s nosičmi zvukovo-obrazových záznamov, s audiovizuálnymi záznamovými diskami, s programovým vybavením pre počítače, so softvérom, s počítačovými hrami; reklama, reklamné agentúry, rozširovanie reklamných materiálov zákazníkom, vydávanie a aktualizovanie reklamných materiálov, rozširovanie reklamných materiálov, prenájom reklamných plôch, zásielkové reklamné služby, spracovanie textov, uverejňovanie reklamných textov.
38 - Televízne vysielanie, satelitné vysielanie, káblové vysielanie, informačné kancelárie, tlačové kancelárie, spravodajské služby.
39 - Balenie tovarov, uskladňovanie tovarov, sprostredkovanie prepravy.
41 - Vzdelávanie, zábava, zábavné parky, informácie o možnostiach zábavy, služby športovísk, prevádzkovanie športových zariadení, tvorba a výroba televíznych programov, výroba audiovizuálnych programov, výroba videofilmov, televízna zábava, organizovanie kultúrnych, športových, vzdelávacích a zábavných podujatí; prenájom a požičiavanie nahrávacích a premietacích zariadení, osvetľovacích zariadení, dekorácií, filmov, videopások, filmová tvorba, činnosť filmových štúdií; zhromažďovanie a poskytovanie informácií v oblasti kultúry, športu, zábavy a vzdelávania, poskytovanie klubových služieb (výchovno-zábavných), organizovanie a vedenie koncertov, plesov, súťaží krásy, športových súťaží, vedomostných súťaží, zábavných súťaží, výstav na vzdelávacie a kultúrne účely, konferencií, školení, živých vystúpení, večierkov; služby nahrávacích štúdií, reportérske služby; vydavateľská a nakladateľská činnosť s výnimkou vydávania reklamných a náborových textov, elektronická edičná činnosť (DPT služby).
42 - Poskytovanie informácií o módnom návrhárstve, meteorologické informácie a predpovede počasia.

(540) TÁRANINKY

(550) slovná
(732) Slovenská televízia a rozhlas, Mlynská Dolina, Bratislava - mestská časť Karlova Ves, SK;

---

(111) 219480
(151) 12.10.2007
(156) 30.1.2027
(180) 30.1.2037
(210) 194-2007
(220) 30.1.2007
(442) 6.7.2007
(450) 6.12.2007
(511) 9, 16, 35, 38, 39, 41, 42 NCL (9)
(511) 9 - Magnetické nosiče údajov, nosiče zvukových záznamov, nosiče zvukovo-obrazových záznamov, audiovizuálne záznamové disky, programové vybavenie pre počítače, programy na počítačové hry.
16 - Firemné listiny, papierové propagačné materiály, letáky, prospekty, tlačivá a kancelárske potreby s výnimkou nábytku, kancelárska technika uvedená v triede 16, náhradné diely a príslušenstvo kancelárskej techniky uvedené v triede 16.
35 - Maloobchodná činnosť s magnetickými nosičmi údajov, s nosičmi zvukových záznamov, s nosičmi zvukovo-obrazových záznamov, s audiovizuálnymi diskami, s programovým vybavením pre počítače, so softvérom, s počítačovými hrami, reklama, reklamné agentúry, rozširovanie reklamných materiálov

zákazníkom, vydávanie a aktualizovanie reklamných materiálov, rozširovanie reklamných materiálov, prenájom reklamných plôch, zásielkové reklamné služby, spracovanie textov, uverejňovanie reklamných textov.
38 - Televízne vysielanie, satelitné vysielanie, káblové vysielanie, informačné kancelárie, tlačové kancelárie, spravodajské služby.
39 - Balenie tovarov, uskladňovanie tovarov, sprostredkovanie prepravy.
41 - Vzdelávanie, zábava, zábavné parky, informácie o možnostiach zábavy, služby športovísk, prevádzkovanie športových zariadení, tvorba a výroba televíznych programov, výroba audiovizuálnych programov, výroba videofilmov, televízna zábava, organizovanie kultúrnych, športových, vzdelávacích a zábavných podujatí, prenájom a požičiavanie nahrávacích a premietacích zariadení, osvetľovacích zariadení, dekorácií, filmov, videopások, filmová tvorba, činnosť filmových štúdií, zhromažďovanie a poskytovanie informácií v oblasti kultúry, športu, zábavy a vzdelávania, poskytovanie klubových služieb (výchovno-zábavných), organizovanie a vedenie koncertov, plesov, súťaží krásy, športových súťaží, vedomostných súťaží, zábavných súťaží, výstav na vzdelávacie a kultúrne účely, konferencií, školení, živých vystúpení, večierkov, služby nahrávacích štúdií, reportérske služby, vydavateľská a nakladateľská činnosť s výnimkou vydávania reklamných a náborových textov, elektronická edičná činnosť (DPT služby).
42 - Poskytovanie informácií o módnom návrhárstve, meteorologické informácie a predpovede počasia.

(540) K VECI, PROSÍM

(550) slovná

(732) Slovenská televízia a rozhlas, Mlynská Dolina, Bratislava - mestská časť Karlova Ves, SK;

---

(111) 219495

(151) 12.10.2007

(156) 7.2.2027

(180) 7.2.2037

(210) 261-2007

(220) 7.2.2007

(442) 6.7.2007

(450) 6.12.2007

(511) 1, 3, 6, 7, 8, 9, 11, 12, 17, 19, 20, 21, 22, 24, 27 NCL (9)

(511) 1 - Minerálne drviny na sorpciu kvapalín, sorbenty na báze kremeliny.
3 - Umývacie a čistiace prostriedky, najmä pasty a peny.
6 - Kovové obaly na kvapaliny alebo na sypký materiál, najmä sudy, kontajnery, nádrže, kanistre, koše, záchytné vane, kovové zberné nádoby na kvapalný alebo pevný odpad a príslušenstvo k uvedeným výrobkom, napr. kovové lieviky, kovové zátky, kovové uzamykateľné aj neuzamykateľné uzávery, kovové rošty, kovové prístrešky, kovové prenosné alebo demontovateľné sklady, kovové garáže, kovové hangáre, kovové skrinky, kovové sitá (s výnimkou pre stroje a domácnosť), kovové zábrany proti znečisteniu tekutín, kovové prenosné zábrany proti roztekaniu tekutín po vodorovnom povrchu, kovové pracovné stoly na odmasťovanie predmetov, kovové vane na odmasťovanie predmetov, kovové kohúty na nádoby, všetko patriace do tejto triedy.
7 - Čerpadlá (stroje), separátory nemiesiteľných kvapalín (stroje), zariadenia na separáciu nemiesiteľných kvapalín.
8 - Ručné nástroje na zber odpadu z pevného povrchu alebo z hladiny kvapaliny, lopaty, kliešte, nástroje na ručnú manipuláciu s nádobami alebo s ich uzávermi, ručné lisy na plastové nádoby alebo plechovky (s výnimkou pre domácnosť), ručné nástroje na presúvanie častíc po pevnom povrchu, čerpadlá na ručný pohon, kovové ručné čerpadlá, ručné čerpadlá, plastové ručné čerpadlá.
9 - Výstražné a oznamovacie tabule, výstražné pásky na zviditeľnenie povrchu, výstražné svetlá, svetelné značenie, výstražné trojuholníky pre vozidlá, hasiace prístroje, ochranné odevy a pomôcky patriace do tejto triedy, najmä ochranné prilby, ochranné okuliare, ochranné obleky, ochranné topánky, ochranné čižmy, ochranné rukavice, respirátory, ochranné dýchacie masky a filtre pre ne, tvárové ochranné štíty, ochranné kombinézy a ich súčasti, bezpečnostné ponorné steny, všetko patriace do tejto triedy.
11 - Umývacie stoly a umývacie vane, kohútiky a kohúty, sprchy a kabínky určené na dekontamináciu.
12 - Dopravné prostriedky s ručným pohonom, najmä podvozky, manipulačné vozíky, plošinové vozíky, vozíky na sudy.
17 - Hladinové lapače nečistôt z plastickej hmoty patriace do tejto triedy, tesniace tmely, tesniace fólie, tesniace upchávky na krytie kanálových vpustov, upchávky potrubia, najmä kanalizačného, izolačné pásky na bandáže potrubia, tesniace pásky na bandáže potrubia, lepiace pásky na technické použitie patriace do tejto triedy, vlákna z umelých hmôt okrem vlákien na textilné účely, protipovodňové hradby z plastu alebo z gumy patriace do tejto triedy, vrecia z plastu alebo z nánosovej textílie na tvorbu protipovodňových hradieb, plastové zábrany proti znečisteniu tekutín, plastové prenosné zábrany proti roztekaniu tekutín po vodorovnom povrchu.
19 - Hrádze, ponorné steny.
20 - Nekovové obaly na kvapaliny alebo sypký materiál, najmä sudy, kontajnery, kanistre, koše, záchytné nádoby (vane), zberné nádoby na kvapalný alebo pevný odpad a príslušenstvo k nim patriace do tejto triedy, vankúše, nekovové sitá (s výnimkou pre domácnosť), vrecia z plastu alebo z nánosovej textílie, plastové nádrže, plastové vane na odmasťovanie predmetov, plastové lieviky (s výnimkou pre domácnosť), plastové uzávery nádob a nádrží, nekovové uzamykateľné aj neuzamykateľné uzávery nádob a nádrží, nekovové kohúty na nádoby, rošty z plastu.
21 - Zmetáky, ručné lisy na plastové nádoby alebo na plechovky pre domácnosť, vrecia na komunálny odpad, nádoby na komunálny odpad.

22 - Vrecia, strž, textilné vlákna, drviny, ponorné steny z vlákien.
24 - Tkané a netkané textílie, plachtičky, utierky, textilné výrobky na nasávanie kvapaliny, textilné rohože na nasávanie kvapaliny.
27 - Rohože, krytiny na zdrsnenie povrchu, najmä pásky a koberce, koberce na nasávanie kvapalín.

(540)



(550) obrazová
(732) REO AMOS SLOVAKIA, s.r.o., Pri majeri 10595/23, Bratislava-Vajnory, SK;
(740) Ing. Zuzana Gajdošíková - Patentová a známková kancelária, Bratislava - mestská časť Petržalka, SK;

---

(111) 220126
(151) 11.12.2007
(156) 10.11.2026
(180) 10.11.2036
(210) 2062-2006
(220) 10.11.2006
(442) 7.6.2007
(450) 5.2.2008
(511) 16, 20, 22, 35, 36, 38, 39, 41 NCL (9)
(511) 16 - Poštové ceniny, celiny, príležitostné pečiatky a filatelistický tovar; poštové známky, lístky s natlačenou známkou, obálky s natlačenou známkou, obálka prvého dňa vydania počas platnosti, aerogram (poštová cenina ako druh leteckého listu), pigeongram (poštová celina určená na prepravu správ poštovými holubmi), nálepný list, carte maxima (analogická pohľadnica), známkové zošity, prúžky výplatných strojov; prevádzkové predpisy, poštové pravidlá, poštový poriadok, tlačivá, zoznam poštových smerovacích čísel, odborné a informačné materiály v papierovej forme; výstavné a dokumentačné materiály v papierovej forme.
20 - Prípravky (plastové prepravné obaly); poštové schránky s výnimkou kovových a murovaných.
22 - Textilné poštové vrecia, poštové vrecia na prepravu.
35 - Automatizované spracovanie údajov; propagácia - reklama na poštových zásielkach; poradenská služba v uvedených činnostiach triedy 35.
36 - Obstarávateľské činnosti pošty; sústredené inkaso platieb obyvateľstva (SIPO), inkaso televízneho a rozhlasového poplatku, doručovanie a vyplácanie dôchodkov, finančné služby pre banky; prenájom prevádzkových priestorov ako nebytových priestorov; poradenská služba v uvedených činnostiach triedy 36.
38 - Elektronická časť hybridnej pošty; telefaxové, telegrafné a telefonické služby; posielanie správ.
39 - Podanie, preprava a dodanie listových, hybridných (časť prepravy neelektrickou cestou), balíkových, peňažných zásielok (poštové poukážky a peňažné poukazy) a cenoviek; zrýchlená a kuriérska doprava zásielok so zaručeným časom dodania na území SR (expresné doručovacie služby - EMS - Expres mail systém, prioritné zásielky, obchodný balík); dopravné služby; poradenská služba v uvedených činnostiach triedy 39.
41 - Výchova, vzdelávanie a školenie; služby školiacich zariadení.

(540)



(550) obrazová
(732) Slovenská pošta, a.s., Partizánska cesta 9, Banská Bystrica, SK;

---

(111) 220741
(151) 13.2.2008
(156) 24.1.2027
(180) 24.1.2037
(210) 5069-2007
(220) 24.1.2007
(442) 2.11.2007
(450) 7.4.2008
(511) 6, 7, 11, 17, 20 NCL (9)
(511) 6 - Armatúry vodárenské, priemyselné, zo sivej liatiny, oceľoliatiny, zliatinových ocelí, nehrdzavejúcich ocelí a armatúry pogumované, klapky kovové spätné a škrtiace, kovové kompenzátory, kovové ventily vodovodné, kovové vodovodné potrubia, kovové kolená na potrubie, kovové obruče, spojky, kovové krúžky, kovové lejárske formy, kovové lamely, kovové potrubia, kovové tlakové potrubia, kovové prípojky a odbočky pre potrubia, kovové rúry, kovové svorky, kovové tesniace uzávery, kolená ako ohyby potrubia, kovové vypúšťacie rúry, odvodňovacie rúry, drenážne rúry, kovové potrubia a rúry na zariadenia ústredného kúrenia, kovové kohúty pre rozvody teplej a studenej vody, kovové kohúty pre rozvody pary, špeciálne armatúry oceľové zo šedej liatiny, farebných kovov a zvarované.
7 - Posúvače, stojany na ovládanie armatúr, plavákové ventily, klapky, kĺby, spojky, lapače kalu, odvzdušňovacie a zavzdušňovacie ventily, montážne vložky, nasávacie koše, redukčné ventily, regulátory,

valce, ventily, vodovodné vykurovacie zariadenia, všetky uvedené tovary jednotlivo a aj ako časti strojov; kovové ventily uzatváracie spätné, oceľové, kované a z nehrdzavejúcej ocele, s elektrickým pohonom.
11 - Kohútiky a kohúty, príslušenstvo na reguláciu vodných alebo plynových zariadení a pre vodovodné alebo plynové potrubia, regulačno-bezpečnostné zariadenia pre vodovodné potrubia a vodovodné zariadenia, regulačno-bezpečnostné zariadenia pre plynové potrubia a plynové zariadenia, rúry ako časti sanitnej inštalácie, splachovacie zariadenia, splachovače, sprchy, vaňové príslušenstvo, regulačné ventily, vodovodné zariadenia, vodovody, prívodné zariadenia ku kúrenárskym a teplárenským kotlom, zariadenia na zásobovanie vodou; expanzné nádrže na ústredné vykurovanie, radiátory ústredného kúrenia, termostatické ventily ako časti ústredného kúrenia, ostatné časti ústredného kúrenia zaradené do tejto triedy.
17 - Gumové záklopky, objímky na potrubia s výnimkou kovových, objímky na rúry s výnimkou kovových, nekovové vystužovacie materiály pre potrubia, nekovové spojky potrubia, tesnenie na potrubia, tesniace obloženia, potrubné objímky s výnimkou kovových, spájkovacie materiály z plastov, spojovacie valčeky, nekovové kohúty pre rozvody teplej a studenej vody, nekovové kohúty pre rozvody pary.
20 - Ventily s výnimkou kovových, nie ako časti strojov, výpustné ventily z plastov.

(540)

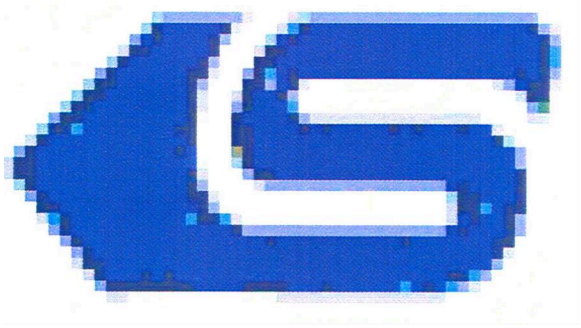

(550) obrazová
(591) modrá
(732) SLOVARM, a.s., Dolná 1259/2, Myjava 1, SK;
(740) HOLOUBKOVA & Partners, s. r. o., Bratislava - mestská časť Staré Mesto, SK;

---

(111) 220742
(151) 13.2.2008
(156) 24.1.2027
(180) 24.1.2037
(210) 5070-2007
(220) 24.1.2007
(442) 2.11.2007
(450) 7.4.2008
(511) 6, 7, 11, 17, 20 NCL (9)
(511) 6 - Armatúry vodárenské, priemyselné, zo sivej liatiny, oceľoliatiny, zliatinových ocelí, nehrdzavejúcich ocelí a armatúry pogumované, klapky kovové spätné a škrtiace, kovové kompenzátory, kovové ventily vodovodné, kovové vodovodné potrubia, kovové kolená na potrubie, kovové obruče, spojky, kovové krúžky, kovové lejárske formy, kovové lamely, kovové potrubia, kovové tlakové potrubia, kovové prípojky a odbočky pre potrubia, kovové rúry, kovové svorky, kovové tesniace uzávery, kolená ako ohyby potrubia, kovové vypúšťacie rúry, odvodňovacie rúry, drenážne rúry, kovové potrubia a rúry na zariadenia ústredného kúrenia, kovové kohúty pre rozvody teplej a studenej vody, kovové kohúty pre rozvody pary, špeciálne armatúry oceľové zo šedej liatiny, farebných kovov a zvarované.
7 - Posúvače, stojany na ovládanie armatúr, plavákové ventily, klapky, kĺby, spojky, lapače kalu, odvzdušňovacie a zavzdušňovacie ventily, montážne vložky, nasávacie koše, redukčné ventily, regulátory, valce, ventily, vodovodné vykurovacie zariadenia, všetky uvedené tovary jednotlivo a aj ako časti strojov; kovové ventily uzatváracie spätné, oceľové, kované a z nehrdzavejúcej ocele, s elektrickým pohonom.
11 - Kohútiky a kohúty, príslušenstvo na reguláciu vodných alebo plynových zariadení a pre vodovodné alebo plynové potrubia, regulačno-bezpečnostné zariadenia pre vodovodné potrubia a vodovodné zariadenia, regulačno-bezpečnostné zariadenia pre plynové potrubia a plynové zariadenia, rúry ako časti sanitnej inštalácie, splachovacie zariadenia, splachovače, sprchy, vaňové príslušenstvo, regulačné ventily, vodovodné zariadenia, vodovody, prívodné zariadenia ku kúrenárskym a teplárenským kotlom, zariadenia na zásobovanie vodou; expanzné nádrže na ústredné vykurovanie, radiátory ústredného kúrenia, termostatické ventily ako časti ústredného kúrenia, ostatné časti ústredného kúrenia zaradené do tejto triedy.
17 - Gumové záklopky, objímky na potrubia s výnimkou kovových, objímky na rúry s výnimkou kovových, nekovové vystužovacie materiály pre potrubia, nekovové spojky potrubia, tesnenie na potrubia, tesniace obloženia, potrubné objímky s výnimkou kovových, spájkovacie materiály z plastov, spojovacie valčeky, nekovové kohúty pre rozvody teplej a studenej vody, nekovové kohúty pre rozvody pary.
20 - Ventily s výnimkou kovových, nie ako časti strojov, výpustné ventily z plastov.

(540) SLOVARM
(550) slovná
(732) SLOVARM, a.s., Dolná 1259/2, Myjava 1, SK;
(740) HOLOUBKOVA & Partners, s. r. o., Bratislava - mestská časť Staré Mesto, SK;

---

(111) 221312
(151) 15.4.2008
(156) 22.5.2026
(180) 22.5.2036
(210) 945-2006
(220) 22.5.2006
(442) 7.1.2008
(450) 6.6.2008
(511) 16, 35, 39, 41, 42 NCL (8)
(511) 16 - Tlačoviny; knihárske výrobky; fotografie.

35 - Reklamná činnosť; obchodný manažment, obchodná správa; obchodná administratíva; kancelárske práce; predaj periodickej a neperiodickej tlače, kníh; podnikateľské poradenstvo v oblasti vydavateľskej, publikačnej činnosti, polygrafie, reklamy, obchodu; sprostredkovanie nákupu a predaja tovaru v rozsahu voľnej živnosti; predaj nahraných zvukových a zvukovo-obrazových záznamov; reklamná činnosť, sprostredkovanie inzertných služieb; kopírovacie a rozmnožovacie služby.
39 - Preprava; balenie a skladovanie tovaru; distribúcia periodickej a neperiodickej tlače, kníh; sprostredkovanie v oblasti osobnej a nákladnej prepravy.
41 - Poradenská činnosť v oblasti kultúry a umenia; organizovanie kultúrno-spoločenských a umeleckých aktivít; požičiavanie nahraných zvukových a zvukovo-obrazových záznamov; nakladateľská a vydavateľská činnosť s výnimkou vydávania náborových a reklamných textov.
42 - Sprostredkovanie prevodu autorských práv a práv výkonných umelcov.

(540)

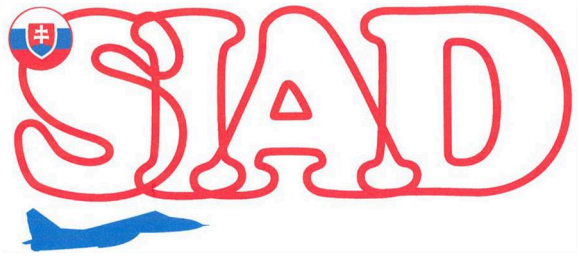

(550) obrazová
(591) červená, modrá
(732) MAGNET PRESS, SLOVAKIA s.r.o., Šustekova 4075/8, Bratislava - mestská časť Petržalka, SK;

---

(111) 221756
(151) 11.6.2008
(156) 7.2.2027
(180) 7.2.2037
(210) 262-2007
(220) 7.2.2007
(442) 5.3.2008
(450) 5.8.2008
(511) 1, 16, 24 NCL (9)
(511) 1 - Chemikálie pre vedu, fotografiu, poľnohospodárstvo, záhradníctvo a lesníctvo; umelé živice v surovom stave; plastické hmoty v surovom stave; absorpčné a adsorpčné výrobky na sorpciu tekutín a plynov; pôdne hnojivá; náplň do hasiacich prístrojov; prípravky na kalenie a zváranie kovov; chemické látky na konzervovanie potravín; triesloviny; lepidlá, spojivá a moridlá pre priemysel; tmely pre priemysel.
16 - Papier, lepenka a výrobky z týchto materiálov, ktoré nie sú zahrnuté v iných triedach; tlačiarenské výrobky; potreby pre knižné väzby; fotografie; papiernický tovar; lepidlá pre papiernictvo a pre domácnosť; potreby na umelcov; štetce; písacie stroje a kancelárske potreby; učebné pomôcky okrem prístrojov; obalové materiály z plastických hmôt, ktoré nie sú zahrnuté v iných triedach; tlačiarenské písmo; štočky.
24 - Tkaniny a textilné výrobky, ktoré nie sú zahrnuté v iných triedach; posteľné prikrývky a obrusy; technické textílie.

(540)



(550) obrazová
(732) REO AMOS SLOVAKIA, s.r.o., Pri majeri 10595/23, Bratislava-Vajnory, SK;
(740) Ing. Zuzana Gajdošíková - Patentová a známková kancelária, Bratislava - mestská časť Petržalka, SK;

---

(111) 224894
(151) 14.5.2009
(156) 26.2.2027
(180) 26.2.2037
(210) 387-2007
(220) 26.2.2007
(442) 5.2.2009
(450) 6.7.2009
(511) 9, 16, 35, 38, 39, 41, 42 NCL (9)
(511) 9 - Magnetické nosiče údajov, nosiče zvukových záznamov, nosiče zvukovo-obrazových záznamov, audiovizuálne záznamové disky.
16 - Firemné listiny, papierové propagačné materiály, letáky, prospekty, tlačivá a kancelárske potreby s výnimkou nábytku; kancelárska technika uvedená v triede 16, náhradné diely a príslušenstvo kancelárskej techniky uvedené v triede 16.
35 - Maloobchodná činnosť s magnetickými nosičmi údajov, s nosičmi zvukových záznamov, s nosičmi zvukovo-obrazových záznamov, s audiovizuálnymi záznamovými diskami, s programovým vybavením pre počítače, so softvérom, s počítačovými hrami; reklama, reklamné agentúry, rozširovanie reklamných materiálov zákazníkom, vydávanie a aktualizovanie reklamných materiálov, rozširovanie reklamných materiálov, prenájom reklamných plôch, zásielkové reklamné služby, spracovanie textov, uverejňovanie reklamných textov.
38 - Televízne vysielanie, satelitné vysielanie, káblové vysielanie, informačné kancelárie, tlačové kancelárie, spravodajské služby.
39 - Balenie tovarov, uskladňovanie tovarov, sprostredkovanie prepravy.
41 - Vzdelávanie, zábava, zábavné parky, informácie o možnosti zábavy, služby športovísk, prevádzkovanie športových zariadení, tvorba a výroba televíznych programov, výroba audiovizuálnych programov, výroba videofilmov, televízna zábava, organizovanie kultúrnych, športových, vzdelávacích a zábavných podujatí; prenájom a požičiavanie nahrávacích a premietacích zariadení, osvetľovacích zariadení,

dekorácií, filmov, videopások, filmová tvorba, činnosť filmových štúdií; zhromažďovanie a poskytovanie informácií v oblasti kultúry, športu, zábavy a vzdelávania, poskytovanie klubových služieb (výchovno-zábavných), organizovanie a vedenie koncertov, plesov, súťaží krásy, športových súťaží, vedomostných súťaží, zábavných súťaží, výstav na vzdelávacie a kultúrne účely, konferencií, školení, živých vystúpení, večierkov; služby nahrávacích štúdií, reportérske služby; vydavateľská a nakladateľská činnosť s výnimkou vydávania reklamných a náborových textov, elektronická edičná činnosť (DTP služby).

42 - Poskytovanie informácií o módnom návrhárstve, meteorologické informácie a predpovede počasia.

(540) EXTRA

(550) slovná

(732) Slovenská televízia a rozhlas, Mlynská Dolina, Bratislava - mestská časť Karlova Ves, SK;

---

(111) 228404

(151) 16.9.2010

(156) 26.2.2027

(180) 26.2.2037

(210) 385-2007

(220) 26.2.2007

(442) 7.6.2010

(450) 8.11.2010

(511) 16, 35, 39, 41, 42 NCL (9)

(511) 16 - Firemné listiny, papierové propagačné materiály, letáky, prospekty, tlačivá a kancelárske potreby s výnimkou nábytku; kancelárska technika uvedená v triede 16, náhradné diely a príslušenstvo kancelárskej techniky uvedené v triede 16.

35 - Maloobchodná činnosť s magnetickými nosičmi údajov, s nosičmi zvukových záznamov, s nosičmi zvukovo-obrazových záznamov, s audiovizuálnymi záznamovými diskami, s programovým vybavením pre počítače, so softvérom, s počítačovými hrami; reklama, reklamné agentúry, rozširovanie reklamných materiálov zákazníkom, vydávanie a aktualizovanie reklamných materiálov, rozširovanie reklamných materiálov, prenájom reklamných plôch, zásielkové reklamné služby, spracovanie textov, uverejňovanie reklamných textov.

39 - Balenie tovarov, uskladňovanie tovarov, sprostredkovanie prepravy.

41 - Služby športovísk, prevádzkovanie športových zariadení, organizovanie športových podujatí; prenájom a požičiavanie nahrávacích a premietacích zariadení, osvetľovacích zariadení, dekorácií, požičiavanie filmov a videopások; zhromažďovanie a poskytovanie informácií v oblasti športu, organizovanie a vedenie športových súťaží; vydavateľská a nakladateľská činnosť s výnimkou vydávania reklamných a náborových textov, elektronická edičná činnosť (DPT služby).

42 - Poskytovanie informácií o módnom návrhárstve, meteorologické informácie a predpovede počasia.

(540) SOS

(550) slovná

(732) Slovenská televízia a rozhlas, Mlynská Dolina, Bratislava - mestská časť Karlova Ves, SK;

---

(111) 244914

(151) 2.5.2017

(156) 24.10.2026

(180) 24.10.2036

(210) 2285-2016

(220) 24.10.2016

(442) 3.1.2017

(450) 2.6.2017

(511) 35, 36, 37, 41, 43, 44 NCL (10)

(511) 35 - Účtovníctvo; vedenie účtovných kníh; prieskum trhu; obchodné odhady; obchodný alebo podnikateľský prieskum; prenájom reklamných materiálov; poradenstvo pri organizovaní obchodnej činnosti; reklama; obchodný alebo podnikateľský výskum; reklamné agentúry; poradenské služby pri riadení obchodnej činnosti; marketingový prieskum; správa počítačových súborov; odborné obchodné alebo podnikateľské poradenstvo; organizovanie obchodných alebo reklamných výstav; obchodné alebo podnikateľské informácie; zbieranie údajov do počítačových databáz; zoraďovanie údajov v počítačových databázach; on line reklama na počítačovej komunikačnej sieti; zásobovacie služby pre tretie osoby (nákup tovarov a služieb pre iné podniky); subdodávateľské služby (obchodné služby); marketing !optimalizácia obchodovania na webových stránkach; obchodné sprostredkovateľské služby.

36 - Sprostredkovanie (maklérstvo); faktoring; správcovstvo majetku (pre tretie osoby); správa nehnuteľností; finančný lízing; finančné poradenstvo; finančné informácie; prenájom kancelárskych priestorov; likvidácia podnikov (finančné služby); poradenstvo v oblasti splácania dlhov; poskytovanie finančných informácií prostredníctvom webových stránok; investovanie do fondov; sprostredkovanie obchodu s akciami a obligáciami.

37 - Čistenie interiérov budov; čistenie exteriérov budov; interiérové a exteriérové maľovanie a natieranie; montovanie lešení; demolácia budov; izolovanie stavieb; stavebná činnosť, stavebníctvo.

41 - Organizovanie vedomostných alebo zábavných súťaží; korešpondenčné vzdelávacie kurzy; poskytovanie zariadení na oddych a rekreáciu; vzdelávanie; školenia; poskytovanie športovísk; organizovanie a vedenie kolokvií; organizovanie a vedenie konferencií; organizovanie a vedenie kongresov; informácie o výchove a vzdelávaní; organizovanie kultúrnych alebo vzdelávacích výstav; poskytovanie golfových ihrísk; fitnes kluby (zdravotné a kondičné cvičenia); organizovanie športových súťaží; požičiavanie športového výstroja (okrem dopravných prostriedkov); prenájom štadiónov; organizovanie a vedenie seminárov; tábory na športové sústredenia; organizovanie a vedenie sympózií.

43 - Kaviarne; samoobslužné jedálne; hotelierske služby; reštauračné (stravovacie) služby; samoobslužné reštaurácie; rýchle občerstvenie

(snackbary); bary (služby); motely (služby); požičiavanie stoličiek, stolov, obrusov a nápojového skla; ozdobné vyrezávanie ovocia a zeleniny.
44 - Chov zvierat; služby záhradných architektov; zhotovovanie vencov; záhradníctvo; záhradkárske služby; prenájom poľnohospodárskych nástrojov a zariadení; rastlinné škôlky; veterinárna pomoc; letecké alebo pozemné rozptyľovanie hnojív a iných poľnohospodárskych chemikálií; česanie a úprava zvierat; krvné banky (služby); aranžovanie kvetov; údržba trávnikov; liečenie stromov; ničenie škodcov (v poľnohospodárstve, záhradníctve a lesníctve); ničenie buriny; starostlivosť o čistotu zvierat chovaných v domácnosti; zalesňovanie v rámci kompenzácie uhlíkových emisií; chov rýb; zalesňovanie.

(540)

KM PROPERTIES
akciová spoločnosť

(550) obrazová
(732) KM Properties, a.s., Močarianska 1, Michalovce, SK;
(740) Ing. Peter Kohut PK consulting, Michalovce, SK;

---

(111) 245082
(151) 30.5.2017
(156) 19.10.2026
(180) 19.10.2036
(210) 2245-2016
(220) 19.10.2016
(442) 2.2.2017
(450) 3.7.2017
(511) 16 NCL (10)
(511) 16 - Časopisy (periodiká); knihy; tlačené publikácie.
(540)

magnet press®

(550) obrazová
(591) čierna, červená
(732) MAGNET PRESS, SLOVAKIA s.r.o., Šustekova 4075/8, Bratislava - mestská časť Petržalka, SK;

---

(111) 245087
(151) 30.5.2017
(156) 19.10.2026
(180) 19.10.2036
(210) 2256-2016
(220) 19.10.2016
(442) 2.2.2017
(450) 3.7.2017
(511) 25, 35 NCL (10)
(511) 25 - Obuv; vysoká obuv; nízke čižmy; šnúrovacie topánky; sandále; topánky; členkové topánky.
35 - Obchodné sprostredkovanie služieb s tovarmi uvedenými v triede 25 tohto zoznamu; rozširovanie vzoriek tovarov v triede 25 tohto zoznamu; organizovanie obchodných a reklamných výstav pre tovary uvedené v triede 25 tohto zoznamu; podpora predaja pre tretie osoby pre tovary uvedené v triede 25 tohto zoznamu; poskytovanie obchodných informácií prostredníctvom webových stránok pre tovary uvedené v triede 25 tohto zoznamu.

(540)

KLONDIKE

(550) obrazová
(591) biela, čierna, tmavočervená až bordová
(732) QUO VADIS, s.r.o., Brnianska 2388, Trenčín, SK;

---

(111) 245105
(151) 30.5.2017
(156) 27.10.2026
(180) 27.10.2036
(210) 2330-2016
(220) 27.10.2016
(442) 2.2.2017
(450) 3.7.2017
(511) 3, 16, 21 NCL (10)
(511) 3 - Obrúsky napustené pleťovými vodami; obrúsky napustené odličovacími prípravkami; utierky napustené čistiacimi prípravkami; utierky napustené prípravkami na čistenie; utierky napustené prípravkami na leštenie; utierky napustené prípravkami na utieranie; utierky napustené čistiacimi prípravkami; navlhčené obrúsky na osobnú hygienu; navlhčené utierky na hygienické účely; obrúsky napustené kozmetickými vodami; navlhčený toaletný papier na hygienické účely.
16 - Papier; kartón; papierové utierky; skladané papierové utierky; papierové uteráky; rolované papierové uteráky; papierové obrusy; stolové papierové prestieranie; papierové obrúsky

(prestieranie); čistiace papierové obrúsky; papierové obrúsky pohlcujúce vlhkosť; papierové obrúsky do zásobníkov; papierové utierky na priemyselné použitie; papierové servítky; papierové vreckovky; papierové utierky na tvár; toaletný papier; skladaný toaletný papier; toaletný papier rolovaný; toaletný papier so stredovým odvíjaním; kuchynské papierové utierky; kuchynské papierové utierky v kotúčoch; hygienické papierové podložky; papierové podložky na WC dosky; papierové podložky na prebaľovanie; papierové podložky pod poháre; papierové podbradníky; odličovacie papierové obrúsky; papier do skríň (parfumovaný alebo neparfumovaný); papierové alebo plastové absorpčné hárky alebo fólie na balenie potravín; papierové alebo plastové hárky alebo fólie regulujúce vlhkosť na balenie potravín; papierové alebo plastové vrecká a tašky na balenie; papiernický tovar.

21 - Zásobníky na uteráky; zásobníky na kotúčový toaletný papier; zásobníky na skladaný toaletný papier; zásobníky na papierové servítky; zásobníky na hygienické vložky; zásobníky na papierové vreckovky; zásobníky na papierové utierky; zásobníky na mydlo (dávkovače); zásobníky na telové vody (dávkovače); zásobníky na ústne vody (dávkovače); papierové šálky; papierové taniere.

(540)



(550) obrazová
(591) modrá - PANTONE 2766C, sivá PANTONE 420C
(732) SHP Harmanec, a.s., Harmanec, SK;
(740) Zathurecka INPARTNERS GROUP s.r.o., Banská Bystrica, SK;

---

(111) 245141
(151) 31.5.2017
(156) 24.11.2026
(180) 24.11.2036
(210) 5470-2016
(220) 24.11.2016
(442) 2.2.2017
(450) 3.7.2017
(511) 5 NCL (10)
(511) 5 - Farmaceutické a zverolekárske prípravky; vitamínové prípravky; výživové doplnky; minerálne výživové doplnky.

(540) MYOovunelle

(550) slovná
(732) EXELTIS HEALTHCARE, S.L., Avdª. Miralcampo, 7-P. I. Miralcampo, Azuqueca de Henares (Guadalajara), ES;
(740) inventa Patentová a známková kancelária s. r. o., Bratislava - mestská časť Staré Mesto, SK;

---

(111) 245163
(151) 31.5.2017
(156) 21.10.2026
(180) 21.10.2036
(210) 5414-2016
(220) 21.10.2016
(442) 2.2.2017
(450) 3.7.2017
(511) 35, 39, 41, 43 NCL (10)
(511) 35 - Reklama; online reklama na počítačovej komunikačnej sieti; marketing; prieskum trhu; rozširovanie reklamných oznamov; organizovanie obchodných alebo reklamných výstav; organizovanie obchodných alebo reklamných veľtrhov; vydávanie reklamných textov; vydávanie informačných tlačovín; rozširovanie reklamných materiálov zákazníkom (letáky, prospekty, tlačoviny, vzorky); rozširovanie informačných tlačovín; odborné obchodné poradenstvo; komerčné informačné kancelárie; obchodné sprostredkovateľské služby; poskytovanie obchodných informácií prostredníctvom webových stránok.

39 - Služby cestovnej kancelárie týkajúce sa dopravy a prepravy; poradenská činnosť v oblasti dopravy a prepravy; sprevádzanie turistov; turistické prehliadky (doprava); autobusová doprava; letecká doprava; organizovanie turistických plavieb; turistické prehliadky (doprava); organizovanie zájazdov, ciest, exkurzií a výletov (doprava); doprava cestujúcich; sprostredkovanie dopravy; informácie o možnostiach dopravy; rezervácie dopravy; rezervácie zájazdov; poskytovanie informácií o cestovnej trase; služby sprievodcov; doprava (distribúcia) tlačovín; sprostredkovanie prepravy.

41 - Výchova; vzdelávanie; zábava; športová a kultúrna činnosť; organizovanie športových súťaží; informácie o možnostiach rekreácie; informácie o možnostiach zábavy; prekladateľské služby; turistické prehliadky so sprievodcom; vydávanie tlačovín (okrem reklamných textov); organizovanie módnych prehliadok na zábavné účely; poskytovanie športovísk; prenájom športových plôch; poskytovanie informácií týkajúcich sa športu a športových podujatí; vydávanie katalógov; vydávanie kníh; odborné poradenstvo a konzultačné služby v oblasti športu.

43 - Služby cestovnej kancelárie týkajúce sa stravovania a prechodného ubytovania; poradenská činnosť v oblasti stravovania a prechodného ubytovania; rezervácie prechodného ubytovania; rezervácie ubytovania v hoteloch; rezervácie ubytovania v penziónoch; rezervácie prechodného ubytovania; odborné poradenstvo a konzultačné služby v oblasti stravovacích služieb a prechodného ubytovania v cestovnom ruchu, pri turistike, počas liečebných a rehabilitačných pobytov; stravovacie služby; ubytovacie služby.

(540)



(550) obrazová
(591) modrá, čierna
(732) Panatsis Vasilis, Ing., Pod Kapličkou 1640, Beroun, CZ;
(740) Ing. Peter Hojčuš - Patentová a známková kancelária, Bratislava - mestská časť Petržalka, SK;

---

(111) 245233
(151) 20.6.2017
(156) 9.12.2026
(180) 9.12.2036
(210) 5500-2016
(220) 9.12.2016
(442) 1.3.2017
(450) 2.8.2017
(511) 29, 30, 31, 32 NCL (10)
(511) 29 - Konzervované ovocie; údeniny; zemiakové lupienky; zemiakové hranolčeky; sušený kokos; konzumný repkový olej; polievky; potravinárske oleje; kukuričný olej; potravinársky olej z palmových orechov; sezamový olej; prípravky na zeleninové polievky; slanina; marmelády; potravinársky olivový olej; klobásy, salámy, párky; prípravky na výrobu polievok; potravinársky slnečnicový olej; kokosový tuk; kokosový olej; plátky sušeného ovocia; konzervy s ovocím; humus (cícerová kaša); lúpané slnečnicové semená; lúpané semená; ľanový olej na prípravu jedál; kompóty; kandizované orechy; ochutené orechy; spracované lieskové orechy; instantné polievky; zmesi v prášku a v paste na prípravu hotových jedál a štiav k mäsu pripravených na základe rastlinných surovín (s prevažným obsahom zeleniny, bylín a strukovín).
30 - Cestoviny; badián; kávové príchute; aromatické prípravky do potravín; koreniny; sucháre; sušienky; oblátky; káva; nepražená káva; čokoláda; chuťové prísady; cukrovinky; cukrárske výrobky; kuchynská soľ; kurkuma (potravina); prírodné sladidlá; korenie; perníky, medovníky; keksy; med; muškátové orechy; sendviče; jemné pečivárske výrobky; sušienky; pudingy; pralinky; ryža; omáčky (chuťové prísady); pšeničná krupica; mandľové cukrovinky; arašidové cukrovinky; ovsené potraviny; ovsené vločky; kávové nápoje; kakaové nápoje; obilninové vločky; kuskus (krupica); müsli; sójová omáčka; tacos (mexické jedlo); kukuričné placky (tortilly); ľadový čaj; čajové nápoje; miso (chuťové prísady); obilninové chuťovky; ryžové chuťovky; ovocné omáčky; pesto (bazalková omáčka); ľanové semená (potraviny); obilné klíčky (potraviny); cereálne tyčinky s vysokým obsahom proteínov; cereálne tyčinky; palmový cukor; cestá na zákusky; orechy v čokoláde; mliečna ryžová kaša; ramen (japonské rezancové polievky); burritos (mexické plnené placky); pudingy v prášku; zmesi v prášku a v paste na prípravu hotových jedál, omáčok a štiav k mäsu pripravených na základe rastlinných surovín (s prevažným obsahom múky, obilnín, korenia) a ich zmesí; prísady do polievok ako granulované zmesi a závarky na rastlinnom základe (zmes múky, strúhanky, korenia a s prídavkom zeleniny); krutóny (opečené kúsky chleba alebo žemle).
31 - Citrusové ovocie; škrupinové ovocie; kokosové orechy; pšenica; kukurica; čerstvé lieskové orechy; mandle (ovocie); čerstvé arašidy; nespracované chia semienka.
32 - Nealkoholické ovocné nápoje; prípravky na výrobu nápojov; príchute na výrobu nápojov; ovocné džúsy; sirupy na výrobu nápojov; vody (nápoje); minerálne vody (nápoje); stolové vody; limonády; sóda; nealkoholické nápoje; sýtené vody; sirupy na výrobu limonád; nealkoholické koktaily; mixované ovocné alebo zeleninové nápoje; ovocné nektáre; kokosová voda (nápoje); nealkoholické nápoje s kokosovou vodou alebo kokosom.

(540) Think Nature
(550) slovná
(732) FIRST FOOD PRODUCTION s.r.o., Vajnorská 100/A, Bratislava - mestská časť Nové Mesto, SK;
(740) Barger Prekop s.r.o., Bratislava - mestská časť Staré Mesto, SK;

---

(111) 245304
(151) 17.7.2017
(156) 28.10.2026
(180) 28.10.2036
(210) 2333-2016
(220) 28.10.2016
(442) 3.4.2017
(450) 4.9.2017
(511) 29, 30, 32 NCL (10)
(511) 29 - Zemiakové lupienky; zemiakové hranolčeky; sušený kokos; konzumný repkový olej; potravinárske oleje; smotana (mliečne výrobky); kukuričný olej; potravinársky olej z palmových orechov; sezamový olej; mliečne výrobky; konzumný palmový olej; potravinársky olivový olej; potravinársky slnečnicový olej; kokosový tuk; kokosový olej; sójové mlieko (náhradka mlieka); mliečne koktaily; ľanový olej na prípravu jedál; nízkotučné zemiakové lupienky; sušené mlieko.
30 - Cestoviny; kávové príchute; koreniny; kokosová múka; nekysnutý chlieb; sucháre; sušienky, keksy; cukríky; oblátky; sladké žemle; kakao; káva; nepražená káva; rastlinné prípravky (kávové náhradky); zákusky, koláče; prípravky z obilnín; čokoláda; marcipán; chuťové prísady; cukrovinky; cukrárske výrobky; kuchynská soľ; prírodné sladidlá; korenie; pšeničná múka (výražková); škrob (potraviny); keksy; ľad (prírodný alebo umelý); ocot; kečup; mliečne kakaové nápoje; mliečne kávové nápoje; mliečne čokoládové nápoje; kvások; makaróny; chlieb; med; horčica; rezance; plnené koláče; sendviče; pizza; pudingy; pralinky; ryža; špagety; torty; zmrzliny; ovsené vločky; kávové nápoje; kakaové nápoje; čokoládové nápoje;

müsli; ľadový čaj; čajové nápoje; obilninové chuťovky; ryžové chuťovky; ovocné omáčky; cereálne tyčinky s vysokým obsahom proteínov; cereálne tyčinky; palmový cukor; cestá na zákusky; mliečna ryžová kaša.
32 - Nealkoholické ovocné nápoje; ovocné džúsy; sirupy na výrobu nápojov; vody (nápoje); minerálne vody (nápoje); stolové vody; limonády; sóda; nealkoholické nápoje; sýtené vody; nealkoholické kokteily; ovocné nektáre; kokosová voda (nápoje); nealkoholické nápoje z kokosovej vody; kokosové nápoje; energetické nápoje; izotonické nápoje.

(540) Taste the nature

(550) slovná
(732) FIRST FOOD PRODUCTION s.r.o., Vajnorská 100/A, Bratislava - mestská časť Nové Mesto, SK;
(740) Barger Prekop s.r.o., Bratislava - mestská časť Staré Mesto, SK;

---

(111) 245305
(151) 17.7.2017
(156) 28.10.2026
(180) 28.10.2036
(210) 2334-2016
(220) 28.10.2016
(442) 3.4.2017
(450) 4.9.2017
(511) 29, 30, 32 NCL (10)
(511) 29 - Zemiakové lupienky; zemiakové hranolčeky; sušený kokos; konzumný repkový olej; potravinárske oleje; smotana (mliečne výrobky); kukuričný olej; potravinársky olej z palmových orechov; sezamový olej; mliečne výrobky; konzumný palmový olej; potravinársky olivový olej; potravinársky slnečnicový olej; kokosový tuk; kokosový olej; sójové mlieko (náhradka mlieka); mliečne koktaily; ľanový olej na prípravu jedál; nízkotučné zemiakové lupienky; sušené mlieko.
30 - Cestoviny; kávové príchute; koreniny; kokosová múka; nekysnutý chlieb; sucháre; sušienky, keksy; cukríky; oblátky; sladké žemle; kakao; káva; nepražená káva; rastlinné prípravky (kávové náhradky); zákusky, koláče; prípravky z obilnín; čokoláda; marcipán; chuťové prísady; cukrovinky; cukrárske výrobky; kuchynská soľ; prírodné sladidlá; korenie; pšeničná múka (výražková); škrob (potraviny); keksy; ľad (prírodný alebo umelý); ocot; kečup; mliečne kakaové nápoje; mliečne kávové nápoje; mliečne čokoládové nápoje; kvások; makaróny; chlieb; med; horčica; rezance; plnené koláče; sendviče; pizza; pudingy; pralinky; ryža; špagety; torty; zmrzliny; ovsené vločky; kávové nápoje; kakaové nápoje; čokoládové nápoje; müsli; ľadový čaj; čajové nápoje; obilninové chuťovky; ryžové chuťovky; ovocné omáčky; cereálne tyčinky s vysokým obsahom proteínov; cereálne tyčinky; palmový cukor; cestá na zákusky; mliečna ryžová kaša.
32 - Nealkoholické ovocné nápoje; ovocné džúsy; sirupy na výrobu nápojov; vody (nápoje); minerálne vody (nápoje); stolové vody; limonády; sóda; nealkoholické nápoje; sýtené vody; nealkoholické kokteily; ovocné nektáre; kokosová voda (nápoje); nealkoholické nápoje z kokosovej vody; kokosové nápoje; energetické nápoje; izotonické nápoje.

(540) Ochutnajte prírodu

(550) slovná
(732) FIRST FOOD PRODUCTION s.r.o., Vajnorská 100/A, Bratislava - mestská časť Nové Mesto, SK;
(740) Barger Prekop s.r.o., Bratislava - mestská časť Staré Mesto, SK;

---

(111) 245388
(151) 19.7.2017
(156) 14.11.2026
(180) 14.11.2036
(210) 5452-2016
(220) 14.11.2016
(442) 3.4.2017
(450) 4.9.2017
(511) 29, 30, 32 NCL (10)
(511) 29 - Zemiakové lupienky; zemiakové hranolčeky; sušený kokos; konzumný repkový olej; potravinárske oleje; smotana (mliečne výrobky); kukuričný olej; potravinársky olej z palmových orechov; sezamový olej; mliečne výrobky; konzumný palmový olej; potravinársky olivový olej; potravinársky slnečnicový olej; kokosový tuk; kokosový olej; sójové mlieko (náhradka mlieka); mliečne koktaily; ľanový olej na prípravu jedál; nízkotučné zemiakové lupienky; sušené mlieko.
30 - Cestoviny; kávové príchute; koreniny; kokosová múka; nekysnutý chlieb; sucháre; sušienky, keksy; cukríky; oblátky; sladké žemle; kakao; káva; nepražená káva; rastlinné prípravky (kávové náhradky); zákusky, koláče; prípravky z obilnín; čokoláda; marcipán; chuťové prísady; cukrovinky; cukrárske výrobky; kuchynská soľ; prírodné sladidlá; korenie; pšeničná múka (výražková); škrob (potraviny); keksy; ľad (prírodný alebo umelý); ocot; kečup; mliečne kakaové nápoje; mliečne kávové nápoje; mliečne čokoládové nápoje; kvások; makaróny; chlieb; med; horčica; rezance; plnené koláče; sendviče; pizza; pudingy; pralinky; ryža; špagety; torty; zmrzliny; ovsené vločky; kávové nápoje; kakaové nápoje; čokoládové nápoje; müsli; ľadový čaj; čajové nápoje; obilninové chuťovky; ryžové chuťovky; ovocné omáčky; cereálne tyčinky s vysokým obsahom proteínov; cereálne tyčinky; palmový cukor; cestá na zákusky; mliečna ryžová kaša.
32 - Nealkoholické ovocné nápoje; ovocné džúsy; sirupy na výrobu nápojov; vody (nápoje); minerálne vody (nápoje); stolové vody; limonády; sóda; nealkoholické nápoje; sýtené vody; nealkoholické kokteily; ovocné nektáre; kokosová voda (nápoje); nealkoholické nápoje z kokosovej vody; kokosové nápoje; nealkoholické energetické nápoje; izotonické nápoje.

(540) FIRST FOOD PRODUCTION

(550) slovná

(732) FIRST FOOD PRODUCTION s.r.o., Vajnorská 100/A, Bratislava - mestská časť Nové Mesto, SK;
(740) Barger Prekop s.r.o., Bratislava - mestská časť Staré Mesto, SK;

---

(111) 245463
(151) 18.8.2017
(156) 4.10.2026
(180) 4.10.2036
(210) 2098-2016
(220) 4.10.2016
(442) 3.5.2017
(450) 3.10.2017
(511) 9, 38, 41 NCL (10)
(511) 9 - Zvukové, obrazové a zvukovo-obrazové nahrávky zaznamenané na nosičoch údajov ako aj v elektronickej podobe; informácie, dáta, databázy, katalógy a programy zaznamenané v elektronickej podobe; elektronické publikácie (sťahovateľné).
38 - Televízne vysielanie; interaktívne televízne vysielanie; satelitné vysielanie; vysielanie káblovej televízie; poskytovanie prístupu do databáz; poskytovanie priestoru na diskusiu na internete; kontinuálny prenos dát (streaming); prenos digitálnych súborov; poskytovanie diskusných fór online; spravodajské kancelárie; poskytovanie teletextových služieb (telekomunikačné služby); poskytovanie audiotextových telekomunikačných služieb; elektronická pošta; posielanie správ a obrazových informácií pomocou počítača; komunikácia prostredníctvom počítačových terminálov; telekomunikačné služby poskytované prostredníctvom svetovej počítačovej siete v reálnom čase (prenos zvuku, obrazu, textu alebo iných dát alebo informácií); poskytovanie užívateľského prístupu do svetovej počítačovej siete; informačné služby týkajúce sa služieb uvedených v triede 38 tohto zoznamu.
41 - Tvorba televíznych programov; on line interaktívna zábava; produkcia filmov (okrem reklamných); nahrávacie štúdiá (služby); postsynchronizácia, dabing; požičiavanie kinematografických filmov; prenájom zvukových a zvukovo-obrazových nahrávok; vydávanie textov (okrem reklamných); on line poskytovanie videozáznamov (bez možnosti kopírovania); on line poskytovanie elektronických publikácií (bez možnosti kopírovania); reportérske služby; poradenské a informačné služby v oblasti služieb uvedených v triede 41 tohto zoznamu; poskytovanie služieb uvedených v triede 41 tohto zoznamu prostredníctvom internetu.
(540)



(550) obrazová
(591) čierna, biela, červená
(732) Petráš Marek, Mäsiarska 63, Košice, SK;

---

(111) 245464
(151) 18.8.2017
(156) 4.10.2026
(180) 4.10.2036
(210) 2137-2016
(220) 4.10.2016
(442) 3.5.2017
(450) 3.10.2017
(511) 9, 35, 38, 41 NCL (10)
(511) 9 - Zvukové, obrazové a zvukovo-obrazové nahrávky zaznamenané na nosičoch údajov ako aj v elektronickej podobe; informácie, dáta, databázy, katalógy a programy zaznamenané v elektronickej podobe; elektronické publikácie (sťahovateľné).
35 - Televízna reklama.
38 - Televízne vysielanie interaktívne televízne vysielanie; satelitné vysielanie; vysielanie káblovej televízie; poskytovanie prístupu do databáz; poskytovanie priestoru na diskusiu na internete; kontinuálny prenos dát (streaming); prenos digitálnych súborov; poskytovanie diskusných fór online; spravodajské kancelárie; poskytovanie teletextových služieb (telekomunikačné služby); poskytovanie audiotextových telekomunikačných služieb; elektronická pošta; posielanie správ a obrazových informácií pomocou počítača; komunikácia prostredníctvom počítačových terminálov; telekomunikačné služby poskytované prostredníctvom svetovej počítačovej siete v reálnom čase (prenos zvuku, obrazu, textu alebo iných dát alebo informácií); poskytovanie užívateľského prístupu do svetovej počítačovej siete; informačné služby týkajúce sa služieb uvedených v triede 38 tohto zoznamu.
41 - Tvorba televíznych programov; on line interaktívna zábava; produkcia filmov (okrem reklamných); nahrávacie štúdiá (služby); postsynchronizácia, dabing; požičiavanie kinematografických filmov; prenájom zvukových a zvukovo-obrazových nahrávok; vydávanie textov (okrem reklamných); on line poskytovanie videozáznamov (bez možnosti kopírovania); on line poskytovanie elektronických publikácií (bez možnosti kopírovania); reportérske služby; poradenské a informačné služby v oblasti služieb uvedených v triede 41 tohto zoznamu; poskytovanie služieb uvedených v triede 41 tohto zoznamu prostredníctvom internetu.
(540)



(550) obrazová
(732) Petráš Marek, Mäsiarska 63, Košice, SK;

---

(111) 245465
(151) 18.8.2017
(156) 4.10.2026
(180) 4.10.2036
(210) 2138-2016
(220) 4.10.2016
(442) 3.5.2017
(450) 3.10.2017
(511) 9, 35, 38, 41, 45 NCL (10)
(511) 9 - Zvukové, obrazové a zvukovo-obrazové nahrávky zaznamenané na nosičoch údajov ako aj v elektronickej podobe; informácie, dáta, databázy, katalógy a programy zaznamenané v elektronickej podobe; elektronické publikácie (sťahovateľné).
35 - Reklamná a inzertná činnosť; rozhlasová reklama; televízna reklama; obchodné sprostredkovateľské služby; informačné služby týkajúce sa služieb uvedených v triede 35 tohto zoznamu.
38 - Televízne vysielanie; interaktívne televízne vysielanie; satelitné vysielanie; vysielanie káblovej televízie; poskytovanie prístupu do databáz; poskytovanie priestoru na diskusiu na internete; kontinuálny prenos dát (streaming); prenos digitálnych súborov; poskytovanie diskusných fór online; spravodajské kancelárie; poskytovanie teletextových služieb (telekomunikačné služby); poskytovanie audiotextových telekomunikačných služieb; elektronická pošta; posielanie správ a obrazových informácií pomocou počítača; komunikácia prostredníctvom počítačových terminálov; telekomunikačné služby poskytované prostredníctvom svetovej počítačovej siete v reálnom čase (prenos zvuku, obrazu, textu alebo iných dát alebo informácií); poskytovanie užívateľského prístupu do svetovej počítačovej siete; informačné služby týkajúce sa služieb uvedených v triede 38 tohto zoznamu.
41 - Tvorba televíznych programov; on line interaktívna zábava; produkcia filmov (okrem reklamných); nahrávacie štúdiá (služby); postsynchronizácia, dabing; požičiavanie kinematografických filmov; prenájom zvukových a zvukovo-obrazových nahrávok; vydávanie textov (okrem reklamných); on line poskytovanie videozáznamov (bez možnosti kopírovania); on line poskytovanie elektronických publikácií (bez možnosti kopírovania); reportérske služby; poradenské a informačné služby v oblasti služieb uvedených v triede 41 tohto zoznamu; poskytovanie služieb uvedených v triede 41 tohto zoznamu prostredníctvom internetu.
45 - Spravovanie autorských práv.
(540)



(550) obrazová
(591) čierna, červená, biela
(732) Petráš Marek, Mäsiarska 63, Košice, SK;

---

(111) 245466
(151) 18.8.2017
(156) 4.10.2026
(180) 4.10.2036
(210) 2139-2016
(220) 4.10.2016
(442) 3.5.2017
(450) 3.10.2017
(511) 9, 35, 38, 41, 45 NCL (10)
(511) 9 - Zvukové, obrazové a zvukovo-obrazové nahrávky zaznamenané na nosičoch údajov ako aj v elektronickej podobe; informácie, dáta, databázy, katalógy a programy zaznamenané v elektronickej podobe; elektronické publikácie (sťahovateľné).
35 - Reklamná a inzertná činnosť; rozhlasová reklama; televízna reklama; obchodné sprostredkovateľské služby; informačné služby týkajúce sa služieb uvedených v triede 35 tohto zoznamu.
38 - Televízne vysielanie; interaktívne televízne vysielanie; satelitné vysielanie; vysielanie káblovej televízie; poskytovanie prístupu do databáz; poskytovanie priestoru na diskusiu na internete; kontinuálny prenos dát (streaming); prenos digitálnych súborov; poskytovanie diskusných fór online; spravodajské kancelárie; poskytovanie teletextových služieb (telekomunikačné služby); poskytovanie audiotextových telekomunikačných služieb; elektronická pošta; posielanie správ a obrazových informácií pomocou počítača; komunikácia prostredníctvom počítačových terminálov; telekomunikačné služby poskytované prostredníctvom svetovej počítačovej siete v reálnom čase (prenos zvuku, obrazu, textu alebo iných dát alebo informácií); poskytovanie užívateľského prístupu do svetovej počítačovej siete; informačné služby týkajúce sa služieb uvedených v triede 38 tohto zoznamu.
41 - Tvorba televíznych programov; on line interaktívna zábava; produkcia filmov (okrem reklamných); nahrávacie štúdiá (služby); postsynchronizácia, dabing; požičiavanie kinematografických filmov; prenájom zvukových a zvukovo-obrazových nahrávok; vydávanie textov (okrem reklamných); on line poskytovanie videozáznamov (bez možnosti kopírovania); on line poskytovanie elektronických publikácií (bez možnosti kopírovania); reportérske služby; poradenské a informačné služby v oblasti služieb uvedených v triede 41 tohto zoznamu; poskytovanie služieb uvedených v triede 41 tohto zoznamu prostredníctvom internetu.
45 - Spravovanie autorských práv.
(540)



(550) obrazová

(591) červená, čierna, biela
(732) Petráš Marek, Mäsiarska 63, Košice, SK;

---

(111) 245467
(151) 18.8.2017
(156) 4.10.2026
(180) 4.10.2036
(210) 2140-2016
(220) 4.10.2016
(442) 3.5.2017
(450) 3.10.2017
(511) 9, 35, 38, 41, 45 NCL (10)
(511) 9 - Zvukové, obrazové a zvukovo-obrazové nahrávky zaznamenané na nosičoch údajov ako aj v elektronickej podobe; informácie, dáta, databázy, katalógy a programy zaznamenané v elektronickej podobe; elektronické publikácie (sťahovateľné).
35 - Reklamná a inzertná činnosť; rozhlasová reklama; televízna reklama; obchodné sprostredkovateľské služby; informačné služby týkajúce sa služieb uvedených v triede 35 tohto zoznamu.
38 - Televízne vysielanie; interaktívne televízne vysielanie; satelitné vysielanie; vysielanie káblovej televízie; poskytovanie prístupu do databáz; poskytovanie priestoru na diskusiu na internete; kontinuálny prenos dát (streaming); prenos digitálnych súborov; poskytovanie diskusných fór online; spravodajské kancelárie; poskytovanie teletextových služieb (telekomunikačné služby); poskytovanie audiotextových telekomunikačných služieb; elektronická pošta; posielanie správ a obrazových informácií pomocou počítača; komunikácia prostredníctvom počítačových terminálov; telekomunikačné služby poskytované prostredníctvom svetovej počítačovej siete v reálnom čase (prenos zvuku, obrazu, textu alebo iných dát alebo informácií); poskytovanie užívateľského prístupu do svetovej počítačovej siete; informačné služby týkajúce sa služieb uvedených v triede 38 tohto zoznamu.
41 - Tvorba televíznych programov; on line interaktívna zábava; produkcia filmov (okrem reklamných); nahrávacie štúdiá (služby); postsynchronizácia, dabing; požičiavanie kinematografických filmov; prenájom zvukových a zvukovo-obrazových nahrávok; vydávanie textov (okrem reklamných); on line poskytovanie videozáznamov (bez možnosti kopírovania); on line poskytovanie elektronických publikácií (bez možnosti kopírovania); reportérske služby; poradenské a informačné služby v oblasti služieb uvedených v triede 41 tohto zoznamu; poskytovanie služieb uvedených v triede 41 tohto zoznamu prostredníctvom internetu.
45 - Spravovanie autorských práv.
(540)

TELEVÍZIA KE KOŠICE

(550) obrazová
(732) Petráš Marek, Mäsiarska 63, Košice, SK;

---

(111) 245468
(151) 18.8.2017
(156) 4.10.2026
(180) 4.10.2036
(210) 2141-2016
(220) 4.10.2016
(442) 3.5.2017
(450) 3.10.2017
(511) 9, 35, 38, 41, 45 NCL (10)
(511) 9 - Zvukové, obrazové a zvukovo-obrazové nahrávky zaznamenané na nosičoch údajov ako aj v elektronickej podobe; informácie, dáta, databázy, katalógy a programy zaznamenané v elektronickej podobe; elektronické publikácie (sťahovateľné).
35 - Reklamná a inzertná činnosť; rozhlasová reklama; televízna reklama; obchodné sprostredkovateľské služby; informačné služby týkajúce sa služieb uvedených v triede 35 tohto zoznamu.
38 - Televízne vysielanie; interaktívne televízne vysielanie; satelitné vysielanie; vysielanie káblovej televízie; poskytovanie prístupu do databáz; poskytovanie priestoru na diskusiu na internete; kontinuálny prenos dát (streaming); prenos digitálnych súborov; poskytovanie diskusných fór online; spravodajské kancelárie; poskytovanie teletextových služieb (telekomunikačné služby); poskytovanie audiotextových telekomunikačných služieb; elektronická pošta; posielanie správ a obrazových informácií pomocou počítača; komunikácia prostredníctvom počítačových terminálov; telekomunikačné služby poskytované prostredníctvom svetovej počítačovej siete v reálnom čase (prenos zvuku, obrazu, textu alebo iných dát alebo informácií); poskytovanie užívateľského prístupu do svetovej počítačovej siete; informačné služby týkajúce sa služieb uvedených v triede 38 tohto zoznamu.
41 - Tvorba televíznych programov; on line interaktívna zábava; produkcia filmov (okrem reklamných); nahrávacie štúdiá (služby); postsynchronizácia, dabing; požičiavanie kinematografických filmov; prenájom zvukových a zvukovo-obrazových nahrávok; vydávanie textov (okrem reklamných); on line poskytovanie videozáznamov (bez možnosti kopírovania); on line poskytovanie elektronických publikácií (bez možnosti kopírovania); reportérske služby; poradenské a informačné služby v oblasti služieb uvedených v triede 41 tohto zoznamu; poskytovanie služieb uvedených v triede 41 tohto zoznamu prostredníctvom internetu.
45 - Spravovanie autorských práv.
(540)

TELEVÍZIA KE KOŠICE

(550) obrazová
(732) Petráš Marek, Mäsiarska 63, Košice, SK;

---

(111) 245469
(151) 18.8.2017
(156) 4.10.2026
(180) 4.10.2036
(210) 2142-2016
(220) 4.10.2016
(442) 3.5.2017
(450) 3.10.2017
(511) 9, 35, 38, 41, 45 NCL (10)
(511) 9 - Zvukové, obrazové a zvukovo-obrazové nahrávky zaznamenané na nosičoch údajov ako aj v elektronickej podobe; informácie, dáta, databázy, katalógy a programy zaznamenané v elektronickej podobe; elektronické publikácie (sťahovateľné).
35 - Reklamná a inzertná činnosť; rozhlasová reklama; televízna reklama; obchodné sprostredkovateľské služby; informačné služby týkajúce sa služieb uvedených v triede 35 tohto zoznamu.
38 - Televízne vysielanie; interaktívne televízne vysielanie; satelitné vysielanie; vysielanie káblovej televízie; poskytovanie prístupu do databáz; poskytovanie priestoru na diskusiu na internete; kontinuálny prenos dát (streaming); prenos digitálnych súborov; poskytovanie diskusných fór online; spravodajské kancelárie; poskytovanie teletextových služieb (telekomunikačné služby); poskytovanie audiotextových telekomunikačných služieb; elektronická pošta; posielanie správ a obrazových informácií pomocou počítača; komunikácia prostredníctvom počítačových terminálov; telekomunikačné služby poskytované prostredníctvom svetovej počítačovej siete v reálnom čase (prenos zvuku, obrazu, textu alebo iných dát alebo informácií); poskytovanie užívateľského prístupu do svetovej počítačovej siete; informačné služby týkajúce sa služieb uvedených v triede 38 tohto zoznamu.
41 - Tvorba televíznych programov; on line interaktívna zábava; produkcia filmov (okrem reklamných); nahrávacie štúdiá (služby); postsynchronizácia, dabing; požičiavanie kinematografických filmov; prenájom zvukových a zvukovo-obrazových nahrávok; vydávanie textov (okrem reklamných); on line poskytovanie videozáznamov (bez možnosti kopírovania); on line poskytovanie elektronických publikácií (bez možnosti kopírovania); reportérske služby; poradenské a informačné služby v oblasti služieb uvedených v triede 41 tohto zoznamu; poskytovanie služieb uvedených v triede 41 tohto zoznamu prostredníctvom internetu.
45 - Spravovanie autorských práv.
(540)



(550) obrazová
(591) čierna, červená, biela
(732) Petráš Marek, Mäsiarska 63, Košice, SK;

---

(111) 245510
(151) 18.8.2017
(156) 30.11.2026
(180) 30.11.2036
(210) 2514-2016
(220) 30.11.2016
(442) 3.5.2017
(450) 3.10.2017
(511) 29 NCL (10)
(511) 29 - Mliečne výrobky; náhradky mliečnych výrobkov; hotové jedlá prevažne z mäsa, rýb, hydiny, zveriny, plodov mora, spracovaných zemiakov, spracovaného ovocia, zeleniny, vajec a/alebo zo syra; polievky; vývary (bujóny); chuťovky a dezerty; zákusky z mliečnych výrobkov; mliečne pudingy (mliečne výrobky); jogurtové dezerty (mliečne výrobky); chladené mliečne dezerty (mliečne výrobky); dezerty na báze náhrady mlieka (mliečne výrobky).
(540) Amelia
(550) slovná
(732) Lidl Stiftung & Co. KG, Stiftsbergstrasse 1, 74167 Neckarsulm, DE;
(740) JUDr. Petra Sauvage de Brantes, advokát, Bratislava - mestská časť Petržalka, SK;

---

(111) 245558
(151) 21.8.2017
(156) 15.11.2026
(180) 15.11.2036
(210) 5455-2016
(220) 15.11.2016
(442) 3.5.2017
(450) 3.10.2017
(511) 29 NCL (10)
(511) 29 - Syry a syrárske výrobky.
(540) ROHÁČ
(550) slovná
(732) Lidl Stiftung & Co. KG, Stiftsbergstr. 1, Neckarsulm, DE;
(740) inventa Patentová a známková kancelária s. r. o., Bratislava - mestská časť Staré Mesto, SK;

---

(111) 245579
(151) 21.8.2017
(156) 11.1.2027
(180) 11.1.2037
(210) 37-2017
(220) 11.1.2017
(442) 3.5.2017
(450) 3.10.2017
(511) 3 NCL (11)
(511) 3 - Lepidlá na lepenie umelých vlasov; leštiaci kameň; brúsivá (prípravky); prípravky na ostrenie; kamenec po holení (s adstringentným účinkom); mandľový olej; mandľové mydlo; ambra (parfuméria); škrob na bielizeň; škrob (apretačný prípravok); leštiaca červeň; mydlá; aviváže prípravky; modridlo na

bielizeň, svetlička; badiánová esencia; kozmetické prípravky do kúpeľa; mydlá na holenie; rúže; vatové tyčinky na kozmetické použitie; skrášľovacie masky (kozmetické prípravky); bergamotový olej; plavená krieda; bieliace krémy na pokožku; bieliace prípravky na kožu; bieliace soli; bieliaca sóda; bieliace pracie prostriedky; glazovacie prípravky na bielizeň; vonné drevo; ústne vody (nie na lekárske použitie); laky na nechty; prípravky na líčenie; vlasové vody; karbidy kovu (brúsivá); karbid kremíka (brusivo); esenciálne oleje z cédrového dreva; vulkanický popol na čistenie; krémy na obuv; farby na vlasy; farebné tónovače na vlasy; prípravky na vlasovú onduláciu; umelé mihalnice; kozmetické prípravky na mihalnice; leštiace prípravky; leštiace a hladiace prípravky; vosky na obuv; leštiace prípravky na nábytok a dlážku; prípravky na dosiahnutie vysokého lesku; obuvnícke vosky; obuvnícka smola; vosky používané pri praní; vosky na fúzy; vosky na parkety; leštiace vosky; krajčírsky vosk; citrónové esenciálne oleje; kolínske vody; farbivá na toaletné použitie; konzervačné prípravky na kožu (leštidlá); korund (brúsivo); kozmetické prípravky pre zvieratá; kozmetické taštičky; kozmetické prípravky; vata na kozmetické použitie; čistiaca krieda; prípravky na odstraňovanie škvŕn; kozmetické ceruzky; leštiace krémy; kozmetické krémy; sóda na čistenie; pasty na obťahovacie remene (na britvy); krémy na kožu; detergenty (nie na použitie vo výrobnom procese a na lekárske použitie); prípravky na čistenie povrchov; odmasťovacie prípravky(nie na použitie vo výrobnom procese); odličovacie prípravky; prípravky na čistenie zubov; prípravky na odstraňovanie vodného kameňa (pre domácnosť); diamantové brúsivo; antistatické prípravky na použitie v domácnosti; brúsny papier; prípravky na odstránenie lakov; sklenné plátno; odfarbovače; odlakovače; javelská voda, chlórnan draselný; levanduľová voda; toaletné vody; prášok pranie z kôry kviláje mydlovej; šmirgľový papier; kadidlo; depilačné prípravky; epilačné prípravky; depilačný vosk; predpieracie a namáčacie prípravky; éterické esencie; esenciálne oleje; esenciálne (éterické) oleje; výťažky z kvetov (parfuméria); cukrárske aromatické prísady (esenciálne oleje); gaultierový olej; vazelína na kozmetické použitie; geraniol; tuky na kozmetické použitie; peroxid vodíka na kozmetické použitie; heliotropín; oleje na kozmetické použitie; jazmínový olej; levanduľový olej; čistiace oleje; voňavkárske oleje; ružový olej; oleje na toaletné použitie; ionón (parfuméria); kozmetické pleťové vody; čistiace toaletné mlieka; pracie prostriedky; toaletné prípravky; čistiace prípravky na okná automobilov; šlichtovacie prípravky; mätové výťažky (esenciálne oleje); mäta na voňavkárske použitie; kozmetické prípravky na obočie; pižmo (parfuméria); neutralizačné prípravky na trvalú onduláciu; šampóny; parfumy; umelé nechty; prípravky na ošetrovanie nechtov; čistiace prípravky na tapety; leštiaci papier; sklený (brúsny) papier; voňavkárske výrobky; kozmetické prípravky na starostlivosť o pleť; mydlá proti poteniu nôh; pemza; pomády na kozmetické použitie; púder (kozmetika); prípravky na holenie; dezodoračné mydlá; voňavé vrecúška do bielizne; safrol; mydielka; lúh sodný; ceruzky na obočie; mastencový prášok (toaletný púder); kozmetické farby; terpentín (odmasťovací prípravok); terpentínové výťažky (odmasťovacie prípravky); terpény (esenciálne oleje); brúsne plátno; sklotextil; antiperspiranty (kozmetické výrobky); mydlá proti poteniu; tripel (kameň) na leštenie; abrazíva; amoniak (detergent); čpavok (amoniak) (detergent); kamenec (adstringent po holení); mandľové mlieko na kozmetické použitie; prípravky na odstránenie hrdze; kozmetické prípravky na opaľovanie; aromatické látky (esenciálne oleje); aromatické prísady na nápojov (esenciálne oleje); zjasňovacie prípravky (chemické prípravky na osvieženie farieb) pre domácnosť; soli do kúpeľa nie na lekárske použitie; farby na fúzy a brady; kozmetické prípravky na zoštíhlenie; lepidlá na nalepovanie umelých mihalníc; prípravky na odstraňovanie náterov; dezodoranty (parfuméria); ozdobné kozmetické obtlačky; adstringentné prípravky na kozmetické použitie; bieliace prípravky na kozmetické použitie; aviváže; prípravky na čistenie umelých chrupov; prípravky na prepchávanie odtokových potrubí; šampóny pre zvieratá chované v domácnosti (neliečivé toaletné prípravky); obrúsky napustené pleťovými vodami; leštiace prípravky na zubné protézy; kozmetické lepidlá; vody po holení; laky na vlasy; špirály na riasy, maskary; voňavé zmesi (potpourris); spreje na osviežení dychu; prípravky na suché čistenie; prípravky na odstraňovanie voskov z parketových podláh (čistiaci prostriedok); protišmykový vosk na podlahy; protišmykové kvapaliny na podlahy; stlačený vzduch v konzervách na čistenie a odprašovanie; gély na bielenie zubov; tkaniny impregnované čistiacimi prípravkami; prípravky na leštenie listov rastlín; kadidlové tyčinky; prísady na urýchlenie schnutia do umývačiek riadu; osviežovače vzduchu; osviežovače dychu; dezodoranty pre zvieratá chované v domácnosti; umývacie prípravky na osobnú hygienu; prípravky z aloy pravej na kozmetické použitie; masážne gély (nie na lekárske použitie); lesky na pery; balzamy (nie na lekárske použitie); suché šampóny; ozdobné nálepky na nechty; ochranné prípravky na opaľovanie; cedrátové esenciálne oleje; henna (Kozmetické farbivo); leštidlá na obuv; púzdra na rúže; prípravky do kúpeľa (nie na lekárske použitie); vlasové kondicionéry; prípravky na vyrovnávanie vlasov; obrúsky napustené odličovacími prípravkami; kolagénové prípravky na kozmetické použitie; pásiky na bielenie zubov; potravinárske aromatické prísady (esenciálne oleje); fytokozmetické prípravky; neliečivé umývacie prípravky na osobnú hygienu; bylinkové výťažky na kozmetické použitie; odlakovače na nechty; vosky na podlahy; šampóny pre zvieratá (neliečivé hygienické prípravky); očné výplachové roztoky, nie na lekárske použitie; vaginálne výplachové roztoky na osobnú hygienu alebo dezodoráciu.

(540) **Ťuli a Ťuli**

(550) slovná
(732) Petrovičová Lenka, Mgr., Malé Leváre 794, SK;
Petrovič Ján, Malé Leváre 794, SK;

---

(111) 245603
(151) 21.8.2017
(156) 27.1.2027
(180) 27.1.2037
(210) 181-2017
(220) 27.1.2017
(442) 3.5.2017
(450) 3.10.2017
(511) 35, 36, 45 NCL (11)
(511) 35 - Reklama; obchodný manažment; obchodná administratíva; kancelárske práce.
36 - Poisťovníctvo; finančníctvo; peňažníctvo; nehnuteľnosti (služby).
45 - Právne služby.
(540)

MENKE®

(550) obrazová
(591) vínovočervená
(732) MENKE LEGAL s.r.o., Gorkého 3, Bratislava 1, SK;

---

(111) 245615
(151) 21.8.2017
(156) 3.2.2027
(180) 3.2.2037
(210) 243-2017
(220) 3.2.2017
(442) 3.5.2017
(450) 3.10.2017
(511) 9, 16, 35, 38, 39, 41 NCL (11)
(511) 9 - Nahraté magnetické nosiče údajov so zvukovými, obrazovými a zvukovo-obrazovými záznamami; nahraté optické nosiče údajov so zvukovými, obrazovými a zvukovo-obrazovými záznamami; videokazety; elektronické publikácie (sťahovateľné); počítačové programy (sťahovateľné); sťahovateľné zvonenia do mobilných telefónov; sťahovateľné hudobné súbory; sťahovateľné obrazové súbory; počítačové softvérové aplikácie (sťahovateľné); audiovizuálne kompaktné disky; optické kompaktné disky; počítačové programy na počítačové hry; počítačový softvér (nahraté počítačové programy).
16 - Tlačoviny; noviny; tlačené publikácie; knihy; plagáty; letáky; prospekty; kalendáre; albumy; diáre; poznámkové bloky; samolepky na kancelárske použitie alebo pre domácnosť; papierové nálepky (papiernický tovar); brožúry; karty; ceruzky; perá; písacie potreby; zápisníky (papiernický tovar); listový papier; papierové obrúsky (prestieranie); puzdrá na písacie potreby; peračníky; tlačené reklamné materiály; tlačivá; kancelárske potreby okrem nábytku; časopisy (periodiká).
35 - Reklama; podpora predaja (pre tretie osoby); prenájom reklamného času v komunikačných médiách; online reklama na počítačovej komunikačnej sieti; prenájom reklamných materiálov; prenájom reklamných plôch; rozširovanie reklamných alebo inzertných oznamov; rozširovanie reklamných materiálov zákazníkom (letáky, prospekty, tlačoviny, vzorky); organizovanie obchodných alebo reklamných výstav; prezentácia výrobkov a služieb v komunikačných médiách pre maloobchod; organizovanie reklamných hier na podporu predaja; vyhľadávanie sponzorov; maloobchodné služby s magnetickými nosičmi údajov, s nahratými nosičmi zvukových záznamov, s nahratými nosičmi zvukovo-obrazových záznamov, s audiovizuálnymi kompaktnými diskami, s optickými diskami, s počítačovým softvérom (nahratými počítačovými programami), s počítačovými hrami; reklamné agentúry; zásielkové reklamné služby; spracovanie textov; komerčné informačné kancelárie.
38 - Rozhlasové vysielanie; televízne vysielanie; vysielanie káblovej televízie; satelitné vysielanie; komunikačné služby prostredníctvom audiotextu; komunikačné služby prostredníctvom teletextu; komunikácia prostredníctvom počítačov; komunikácia mobilnými telefónmi; telekomunikačné služby; poskytovanie telekomunikačného pripojenia do svetovej počítačovej siete; poskytovanie telekomunikačných kanálov na telenákupy; poskytovanie priestoru na diskusiu na internete; prenos a šírenie správ, informácií, publikácií, audiovizuálnych diel prostredníctvom komunikačných sietí vrátane internetu; spravodajské kancelárie.
39 - Skladovanie archivovaných rozhlasových, televíznych a filmových fondov na všetkých druhoch nosičov údajov; balenie tovarov; uskladňovanie tovarov; sprostredkovanie prepravy.
41 - Tvorba publicistických, spravodajských, zábavných, vzdelávacích, kultúrnych a športových programov; tvorba hudobných programov; hudobno-skladateľské služby; organizovanie zábavných, kultúrnych, športových a vzdelávacích podujatí; moderovanie relácií, programov, podujatí; dabingové služby; nahrávanie zvukových a zvukovo-obrazových nahrávok; vydávanie textov okrem reklamných; online poskytovanie elektronických publikácií online (bez možnosti kopírovania), všetky služby uvedené v triede 41 tohto zoznamu poskytované prostredníctvom internetu, online a interaktívnych počítačových služieb; vzdelávanie; zábava; zábavné parky; informácie o možnostiach zábavy; poskytovanie športovísk; tvorba audiovizuálnych programov; nahrávanie videofilmov; televízna zábava; požičiavanie nahrávacích a premietacích zariadení; požičiavanie osvetľovacích zariadení; prenájom dekorácií na predstavenia; požičiavanie kinematografických filmov; požičiavanie videopások; filmová tvorba (činnosť filmových štúdií); zhromažďovanie a poskytovanie informácii v oblasti kultúry, športu, zábavy a vzdelávania; výchovno-zábavné klubové služby; organizovanie a vedenie koncertov; organizovanie

plesov; organizovanie súťaží krásy; organizovanie športových súťaží; organizovanie vedomostných súťaží (zábava); organizovanie zábavných súťaží; organizovanie hudobných súťaží (okrem reklamných); organizovanie kultúrnych alebo vzdelávacích výstav; organizovanie a vedenie konferencií; organizovanie a vedenie školení; organizovanie živých vystúpení; plánovanie a organizovanie večierkov; služby nahrávacích štúdií; reportérske služby; publikačné služby okrem vydávania reklamných a náborových textov; elektronická edičná činnosť v malom (DPT služby).

(540)



(550) obrazová
(591) biela, modrá
(732) Slovenská televízia a rozhlas, Mlynská Dolina, Bratislava - mestská časť Karlova Ves, SK;

---

(111) 245633
(151) 21.8.2017
(156) 18.10.2026
(180) 18.10.2036
(210) 2244-2016
(220) 18.10.2016
(442) 3.5.2017
(450) 3.10.2017
(511) 29, 35, 40 NCL (10)
(511) 29 - Klobásy dochucované mletou paprikou, ktorá spĺňa špecifikáciu chráneného označenia pôvodu „Kalocsai fűszerpaprika-őrlemény“.
35 - Maloobchodné alebo veľkoobchodné služby s tovarmi uvedenými v triede 29 tohto zoznamu; podpora predaja tovarov uvedených v triede 29 tohto zoznamu (pre tretie osoby); obchodné sprostredkovateľské služby s tovarmi uvedenými v triede 29 tohto zoznamu.
40 - Mäsiarstvo a údenárstvo; rozoberanie mäsa; spracovanie mäsa; konzervovanie mäsa; údenie potravín; zmrazovanie potravín.
(540) ALTHAN KALOCSAI klobása
(550) slovná
(732) MOF HOLDING, a. s., Chemlonská 1, Humenné, SK;
(740) Ing. Ivan Regina, Košice - mestská časť Západ, SK;

---

(111) 245634
(151) 21.8.2017
(156) 23.10.2026
(180) 23.10.2036
(210) 2282-2016
(220) 23.10.2016
(442) 3.5.2017
(450) 3.10.2017
(511) 29, 35, 40 NCL (10)
(511) 29 - Salámy dochucované mletou paprikou, ktorá spĺňa špecifikáciu chráneného označenia pôvodu „Kalocsai fűszerpaprika-őrlemény“.
35 - Maloobchodné alebo veľkoobchodné služby s tovarmi uvedenými v triede 29 tohto zoznamu; podpora predaja tovarov uvedených v triede 29 tohto zoznamu (pre tretie osoby); obchodné sprostredkovateľské služby s tovarmi uvedenými v triede 29 tohto zoznamu.
40 - Mäsiarstvo a údenárstvo; rozoberanie mäsa; spracovanie mäsa; konzervovanie mäsa; údenie potravín; zmrazovanie potravín.
(540) ALTHAN KALOCSAI saláma
(550) slovná
(732) MOF HOLDING, a. s., Chemlonská 1, Humenné, SK;
(740) Ing. Ivan Regina, Košice - mestská časť Západ, SK;

---

(111) 245841
(151) 20.10.2017
(156) 8.12.2026
(180) 8.12.2036
(210) 2550-2016
(220) 8.12.2016
(442) 3.7.2017
(450) 4.12.2017
(511) 5, 35 NCL (10)
(511) 5 - Výživové doplnky pre ľudí a zvieratá.
35 - Obchodné sprostredkovateľské služby; kancelárie zaoberajúce sa dovozom a vývozom; veľkoobchodné a maloobchodné služby s tovarom uvedeným v triede 5 tohto zoznamu; veľkoobchodné a maloobchodné služby s tovarom uvedeným v triede 5 tohto zoznamu aj prostredníctvom internetu; obchodné sprostredkovateľské služby v triede 35 tohto zoznamu aj prostredníctvom internetu; marketing; podpora predaja (pre tretie osoby); reklama; inzercia prostredníctvom všetkých druhov médií.

(540)



(550) obrazová
(591) žltá, oranžová, modrá, sivá

(732) in PHARM spol. s r.o., Kopčianska 8/A, Bratislava, SK;
(740) Peter Kubínyi SLOVAKIAPATENT, Trenčín, SK;

---

(111) 245897
(151) 23.10.2017
(156) 30.1.2027
(180) 30.1.2037
(210) 192-2017
(220) 30.1.2017
(442) 3.7.2017
(450) 4.12.2017
(511) 9, 40, 41 NCL (11)
(511) 9 - Nosiče zvukových nahrávok; audiovizuálne kompaktné disky; dekoratívne magnety.
40 - Lemovanie alebo obšívanie dekorácií, krojov tradičnej ľudovej kultúry a ich súčastí; krajčírstvo – šitie dekorácií, krojov tradičnej ľudovej kultúry a ich súčastí; vyšívanie dekorácií, krojov tradičnej ľudovej kultúry a ich súčastí.
41 - Zábava; organizovanie vedomostných alebo zábavných súťaží; prenájom dekorácií na predstavenia; vyučovanie, vzdelávanie, školenia (v oblasti tradičnej ľudovej kultúry, ľudových zvykov, tanca, spevu, hry na hudobné nástroje); produkcia filmov (nie reklamných); vydávanie kníh a časopisov; tvorba rozhlasových a televíznych programov; tvorba divadelných alebo iných predstavení; prenájom divadelných kulís; výchovnozábavné klubové služby; informácie o výchove a vzdelávaní; organizovanie živých vystúpení; organizovanie a vedenie tvorivých dielní (výučba); organizovanie predstavení (manažérske služby); písanie textov scenárov nie na reklamné účely; hudobné skladateľské služby; organizovanie a vedenie koncertov; hudobná tvorba; skladanie piesní.
(540)



(550) obrazová
(591) červená, čierna
(732) Park kultúry a oddychu Prešov, Hlavná 50, Prešov 1, SK;

---

(111) 245902
(151) 23.10.2017
(156) 30.1.2027
(180) 30.1.2037
(210) 241-2017
(220) 30.1.2017
(442) 3.7.2017
(450) 4.12.2017
(511) 17, 19, 37, 40, 42 NCL (11)
(511) 17 - Tepelnoizolačné materiály; zvukovoizolačné materiály; tesniace, výplňové a izolačné materiály; hydroizolačné materiály; izolačné prípravky na ochranu budov od vlhkosti.
19 - Nekovové stavebné prvky a materiály; nekovové prefabrikované domy (súbor dielcov); nekovové nosníky; nekovové podpery; nekovové prenosné stavby; nekovové strešné krytiny a šindle; nekovové strechy; nekovové striešky; nekovové konštrukcie; stavebné konštrukcie (nekovové); nekovové rámové konštrukcie; nekovové stavebné panely; nekovové vonkajšie plášte budov; strešné krokvy; stropy, stropné dosky (nekovové); stavebné obklady stien a priečok (nekovové); nekovové trámy; stavebné drevo; opracované drevo; drevo (polotovar); dosky, laty.
37 - Stavebníctvo (stavebná činnosť); údržba a opravy budov; opravné práce v stavebníctve; montáž príslušenstva a vybavenia pre budovy; inštalatérstvo, inštalácie vody a plynu; výstavba bytových a občianskych stavieb; montovanie prefabrikovaných stavebných dielcov; výstavba inžinierskych stavieb; stavebný dozor; stavebné informácie; stavebné poradenstvo; izolovanie stavieb; pokrývačské práce; izolovanie proti vlhkosti (stavebníctvo); utesňovanie budov počas výstavby; inštalácie striech; inštalácie konštrukcií; inštalácie stavieb z dreva a ich konštrukčných častí; klampiarstvo a inštalatérstvo; tesárske práce.
40 - Spracovanie dreva; opracovávanie dreva; ošetrovanie dreva konzervačnými prostriedkami; ochranné opracovávanie dreva (iné ako náter); hobľovanie stavebného dreva; zákazková výroba striech; zákazková výroba stavebných konštrukcií; zákazková výroba stavieb z dreva a ich konštrukčných častí.
42 - Inžinierska činnosť v investičnej výstavbe; stavebné projektovanie; štúdie technických projektov; expertízy (inžinierske práce); vypracovanie stavebných výkresov; navrhovanie, projektovanie stavieb z dreva a ich konštrukčných častí; energetické audity; stavebné inžinierstvo.
(540) KONTRAKTING
(550) slovná
(732) I.K.S., s.r.o., Dolné Rudiny 1, Žilina 1, SK;
(740) Ing. Zuzana Gajdošíková - Patentová a známková kancelária, Bratislava - mestská časť Petržalka, SK;

---

(111) 245922
(151) 23.10.2017
(156) 1.3.2027
(180) 1.3.2037
(210) 318-2017
(220) 1.3.2017
(442) 3.7.2017
(450) 4.12.2017
(511) 9, 16, 35, 38, 39, 41 NCL (11)
(511) 9 - Nahraté magnetické nosiče údajov so zvukovými, obrazovými a zvukovo-obrazovými záznamami; nahraté optické nosiče údajov so zvukovými, obrazovými a zvukovo-obrazovými záznamami; videokazety; elektronické publikácie (sťahovateľné); počítačové programy (sťahovateľné); sťahovateľné zvonenia do mobilných telefónov; sťahovateľné hudobné súbory; sťahovateľné obrazové súbory;

počítačové softvérové aplikácie (sťahovateľné); audiovizuálne kompaktné disky; optické kompaktné disky; počítačové programy na počítačové hry; počítačový softvér (nahraté počítačové programy).
16 - Tlačoviny; noviny; tlačené publikácie; knihy; plagáty; letáky; prospekty; kalendáre; albumy; diáre; poznámkové bloky; samolepky na kancelárske použitie alebo pre domácnosť; papierové nálepky (papiernický tovar); brožúry; karty; ceruzky; perá; písacie potreby; zápisníky (papiernický tovar); listový papier; papierové obrúsky (prestieranie); puzdrá na písacie potreby; peračníky; tlačené reklamné materiály; tlačivá; kancelárske potreby okrem nábytku; časopisy (periodiká).
35 - Reklama; podpora predaja (pre tretie osoby); prenájom reklamného času v komunikačných médiách; online reklama na počítačovej komunikačnej sieti; prenájom reklamných materiálov; prenájom reklamných plôch; rozširovanie reklamných alebo inzertných oznamov; rozširovanie reklamných materiálov zákazníkom (letáky, prospekty, tlačoviny, vzorky); organizovanie obchodných alebo reklamných výstav; prezentácia výrobkov a služieb v komunikačných médiách pre maloobchod; organizovanie reklamných hier na podporu predaja; vyhľadávanie sponzorov; maloobchodné služby s magnetickými nosičmi údajov, s nahratými nosičmi zvukových záznamov, s nahratými nosičmi zvukovo-obrazových záznamov; s audiovizuálnymi kompaktnými diskami, s optickými diskami, s počítačovým softvérom (nahratými počítačovými programami) s počítačovými hrami; reklamné agentúry; zásielkové reklamné služby; spracovanie textov; komerčné informačné kancelárie.
38 - Rozhlasové vysielanie; televízne vysielanie; vysielanie káblovej televízie; satelitné vysielanie; komunikačné služby prostredníctvom audiotextu; komunikačné služby prostredníctvom teletextu; komunikácia prostredníctvom počítačov; komunikácia mobilnými telefónmi; telekomunikačné služby; poskytovanie telekomunikačného pripojenia do svetovej počítačovej siete; poskytovanie telekomunikačných kanálov na telenákupy; poskytovanie priestoru na diskusiu na internete; prenos a Šírenie správ, informácií, publikácií, audiovizuálnych diel prostredníctvom komunikačných sietí vrátane internetu; spravodajské kancelárie.
39 - Skladovanie archivovaných rozhlasových, televíznych a filmových fondov na všetkých druhoch nosičov údajov; balenie tovarov; uskladňovanie tovarov; sprostredkovanie prepravy.
41 - Tvorba publicistických, spravodajských, zábavných, vzdelávacích, kultúrnych a športových programov; tvorba hudobných programov; hudobno-skladateľské služby; organizovanie zábavných, kultúrnych, športových a vzdelávacích podujatí; moderovanie relácii, programov, podujali; dabingové služby; nahrávanie zvukových a zvukovo-obrazových nahrávok; vydávanie textov okrem reklamných; online poskytovanie elektronických publikácii online (bez možnosti kopírovania), všetky služby uvedené v triede 41 tohto zoznamu poskytované prostredníctvom internetu, online a interaktívnych počítačových služieb; vzdelávanie; zábava; zábavné parky; informácie o možnostiach zábavy; poskytovanie športovísk; tvorba audiovizuálnych programov; nahrávanie videofilmov; televízna zábava; požičiavanie nahrávacích a premietacích zariadení; požičiavanie osvetľovacích zariadení; prenájom dekorácií na predstavenia; požičiavanie kinematografických filmov; požičiavanie videopások; filmová tvorba (činnosť filmových štúdií); zhromažďovanie a poskytovanie informácií v oblasti kultúry, športu, zábavy a vzdelávania; výchovno-zábavné klubové služby; organizovanie a vedenie koncertov; organizovanie plesov; organizovanie súťaží krásy; organizovanie športových súťaží; organizovanie vedomostných súťaží (zábava); organizovanie zábavných súťaží; organizovanie hudobných súťaží (okrem reklamných); organizovanie kultúrnych alebo vzdelávacích výstav; organizovanie a vedenie konferencii; organizovanie a vedenie školení; organizovanie živých vystúpení; plánovanie a organizovanie večierkov; služby nahrávacích štúdií; reportérske služby; publikačné služby okrem vydávania reklamných a náborových textov; elektronická edičná činnosť v malom (DPT služby).

(540)

ahoj slovensko

(550) obrazová
(732) Slovenská televízia a rozhlas, Mlynská Dolina, Bratislava - mestská časť Karlova Ves, SK;

---

(111) 246178
(151) 22.11.2017
(156) 3.3.2027
(180) 3.3.2037
(210) 498-2017
(220) 3.3.2017
(442) 2.8.2017
(450) 4.1.2018
(511) 9, 16, 35, 41 NCL (11)
(511) 9 - Kinematografické kamery; nosiče zvukových nahrávok; zariadenia na strihanie kinematografických záznamov; fotokopírovacie stroje (fotografické, elektrostatické alebo termické); fotoaparáty; diapozitívy (fotografia); diktafóny; reproduktory, amplióny; fotoblesky; telefónne slúchadlá; premietacie plochy, plátna; telekomunikačné vysielače; prístroje na čistenie gramofónových platní; pásky na záznam zvuku; špeciálne puzdrá na fotografické prístroje a nástroje; strihačky filmov; fotografické filtre; nabíjačky batérií; rádiá; prístroje na sušenie fotografii (sušičky); prístroje na leštenie fotografií (leštičky); audiovizuálne prijímače; prístroje na vnútornú komunikáciu; nosiče tmavých platní (fotografia); počítačové pamäte; mikrofóny; počítače; nahraté počítačové programy; rádiotelefónne zariadenia;

telefónne prístroje; zariadenia na prenos zvuku; zvukové nahrávacie zariadenia; zvukové prehrávacie zariadenia, prehrávače; televízne prijímače; telefónne mikrofóny; vysielače (telekomunikácie); videopásky; videorekordéry; počítačové klávesnice; čipy (mikroprocesorové doštičky); exponované kinematografické filmy; telefónne drôty; exponované röntgenové filmy; počítačové operačné programy (nahraté); periférne zariadenia počítačov; počítačový softvér (nahraté počítačové programy); spojovacie prvky (vybavenie zariadení na spracovanie údajov); počítačové rozhrania; počítačové meniče diskov; magnetické nosiče údajov; magnetické kodéry; magnetické páskové jednotky (informatika); mikroprocesory; modemy; monitory (počítačový hardvér); monitorovacie počítačové programy; myši (periférne zariadenia počítačov); optické čítacie zariadenia; optické nosiče údajov; optické disky; počítačové tlačiarne; procesory (centrálne procesorové jednotky); čítacie zariadenia (zariadenia na spracovanie údajov); skenery (zariadenia na spracovanie údajov); telefónne záznamníky; videokamery; kazetové prehrávače; prehrávače kompaktných diskov; diagnostické prístroje (nie na lekárske použitie); diskové mechaniky počítačov; karty s integrovanými obvodmi (pamäťové alebo mikroprocesorové); notebooky (prenosné počítače); videokazety; kazety na videohry; video displeje; videotelefóny; elektronické publikácie (sťahovateľné); počítačové programy (sťahovateľné); bezdrôtové telefóny; podložky pod myš; prenosné osobné stereoprehrávače; opierky zápästia na prácu s počítačom; počítačové hry (softvér); slúchadlá; handsfree (slúchadlá so zabudovaným mikrofónom na telefonovanie bez držania telefónu); sťahovateľné zvonenia do mobilných telefónov; sťahovateľné hudobné súbory; sťahovateľné obrazové súbory; prenosné multimediálne prehrávače; šnúrky na mobilné telefóny; prenosné počítače; tašky na notebooky; obaly na notebooky; počítačové softvérové aplikácie (sťahovateľné); čítačky elektronických kníh; smartfóny; tablety (prenosné počítače); pamäťové karty zariadení na videohry; elektrické adaptéry; počítačový hardvér; mobilné telefóny; kryty na smartfóny; ovládače k počítačom (džojstiky), nie na počítačové hry; ochranné fólie na obrazovky počítačov; obaly na vreckové počítače (PDA); termovízne kamery; obaly na elektronické tablety; zvukové rozhrania; ochranné fólie na smartfóny.

16 - Dávkovače lepiacej pásky (kancelárske potreby); pečiatky (s adresnými údajmi); strojčeky na tlačenie adresy; papier; plagáty; reklamné tabule z papiera, kartónu alebo lepenky; frankovacie stroje na kancelárske použitie; kancelárske štipce; spony na perá; zošívačky (kancelárske potreby); albumy; obrazy; tlače (rytiny); orezávacie strojčeky na ceruzky (elektrické aj neelektrické); spisové obaly (papiernický tovar); ceruzky; noviny; periodiká; zoraďovače, šanóny (na voľné listy); gumené pásky na kancelárske použitie; útržkové bloky; cievky s páskami do písacích strojov; držiaky na písacie potreby; brožúry; pripináčiky; navlhčovacie hubky (kancelárske potreby); zošity; priesvitný papier (pauzovací); typy, tlačové písmo; kopírovací uhľový papier; papier do záznamových zariadení; poznámkové zošity; kartón; lepenka; katalógy; obaly na doklady; zoraďovače (kancelárske potreby); kancelárske dierkovače; knihy; korekčné laky (kancelárske potreby); tuhy do ceruziek (náplne); obaly (papiernický tovar); násady na ceruzky; mechanické ceruzky; kancelárske štipce; valce do písacích strojov; grafické vzory (tlačoviny); obálky (papiernický tovar); kopírovacie zariadenia; baliaci papier; hroty pier; písacie stroje (elektrické aj neelektrické); puzdrá na perá, perečníky; pomôcky na vymazávanie; písacie potreby; gumy na gumovanie; dierovačky (kancelárske potreby); atramenty; kancelárske obálkovacie stroje; fotografie (tlačoviny); pijaky; pečiatky; knihárske textílie; účtovné knihy; zoznamy; tlačivá (formuláre); kancelárske potreby okrem nábytku; šablóny (kancelárske potreby); tlačiarenské sadzobnice; grafické reprodukcie; grafické zobrazenia; časové rozvrhy (tlačoviny); navlhčovadlá (kancelárske potreby); pohľadnice; tlačoviny; podklady na tlačenie, nie textilné; prenosné tlačiarničky (kancelárske potreby); tlačené publikácie; príručky; listový papier; brožované knihy; svietivý papier; papierová drvina; farbiace plátna do rozmnožovacích strojov; papierové obrusy; kancelárske sponky; záložky do kníh; papiernický tovar; baliace plastové fólie; stojany na fotografie; dosky na spisy; plniace perá; rozmnožovacie stroje a prístroje; papierové pásky a štítky na zaznamenávanie počítačových programov; knihárske potreby; knihárske plátno; knihárske nite; farbiace plátna do kopírovacích strojov; perá (kancelárske potreby); časopisy (periodiká); papierové pásky; pásky do písacích strojov; papierové alebo plastové vrecká a tašky na balenie; záložky do kníh; blahoprajné pohľadnice; guľôčky do guľôčkových pier; klávesy písacích strojov; priesvitky (papiernický tovar); lepiace pásky na kancelárske použitie alebo pre domácnosť; adresné štítky do adresovacích strojov; kalendáre; samolepky pre domácnosť a na kancelárske použitie; gumičky (kancelárske potreby); drevitý papier; papierové alebo lepenkové krabice; stojany na perá a ceruzky; oznámenia (papiernický tovar); plastové bublinové fólie (na balenie); skartovačky (kancelárske potreby); fólie z regenerovanej celulózy na balenie; skrine na spisy (kancelárske potreby); lepidlá na kancelárske použitie alebo pre domácnosť; strúhadlá na ceruzky (elektrické aj neelektrické); násadky na perá; písacie súpravy (papiernický tovar); obaly na súpravy písacích potrieb; grafické znaky; papierové alebo lepenkové pútače; papierové alebo lepenkové etikety; viskózové fólie na balenie; lepiace gumy na kancelárske použitie alebo pre domácnosť; pásky do počítačových tlačiarní; papierové alebo kartónové vývesné tabule; samolepky (papiernický tovar); knihárske stroje a prístroje (kancelárske potreby); komiksy; kopírovací papier (papiernický tovar); hudobné blahoželania (pohľadnice); škrobové obalové materiály; parafínový papier; písacie nástroje;

laminovačky na dokumenty (kancelárske potreby); korekčné pásky (kancelárske pomôcky); značkovacie perá (papiernický tovar); letáky; obálky na dokumenty (papiernický tovar); držiaky stránok otvorenej knihy; papierové alebo lepenkové baliace materiály (výplňové, tlmiace); papierové alebo lepenkové vypchávkové materiály.

35 - Pomoc pri riadení obchodnej činnosti; poskytovanie obchodných alebo podnikateľských informácií; lepenie plagátov; analýzy nákladov; rozširovanie reklamných oznamov; poradenstvo pri organizovaní a riadení obchodnej činnosti; personálne poradenstvo; poradenstvo pri riadení podnikov; predvádzanie tovaru; rozširovanie reklamných materiálov zákazníkom (letáky, prospekty, tlačoviny, vzorky); pomoc pri riadení obchodných alebo priemyselných podnikov; rozmnožovanie dokumentov; aktualizovanie reklamných materiálov; rozširovanie vzoriek tovarov; odborné posudky efektívnosti podnikov; dražby; prieskum trhu; obchodný alebo podnikateľský prieskum; prenájom reklamných materiálov; poradenstvo pri organizovaní obchodnej činnosti; vydávanie reklamných textov; reklama; rozhlasová reklama; vzťahy s verejnosťou; televízna reklama; reklamné agentúry; poradenské služby pri riadení obchodnej činnosti; predvádzanie (služby modeliek) na reklamné účely a podporu predaja; marketingový prieskum; správa počítačových súborov; odborné obchodné alebo podnikateľské poradenstvo; organizovanie obchodných alebo reklamných výstav; obchodné alebo podnikateľské informácie; prieskum verejnej mienky; prenájom reklamných plôch; podpora predaja (pre tretie osoby); služby predplácania novín a časopisov (pre tretie osoby); zásielkové reklamné služby; odborné obchodné riadenie umeleckých činností; zbieranie údajov do počítačových databáz; zoraďovanie údajov v počítačových databázach; organizovanie obchodných alebo reklamných veľtrhov; on line reklama na počítačovej komunikačnej sieti; vyhľadávanie informácií v počítačových súboroch (pre tretie osoby); prenájom reklamného času v komunikačných médiách; prehľad tlače (výstrižkové služby); služby porovnávania cien; prezentácia výrobkov v komunikačných médiách pre maloobchod; obchodné informácie a rady spotrebiteľom; predplatné telekomunikačných služieb (pre tretie osoby); administratívne spracovanie obchodných objednávok; obchodná správa licencií výrobkov a služieb (pre tretie osoby); subdodávateľské služby (obchodné služby); písanie reklamných textov; zostavovanie štatistík; grafická úprava tlačovín na reklamné účely; vyhľadávanie sponzorov; organizovanie módnych prehliadok na podporu predaja; tvorba reklamných filmov; obchodný manažment pre športovcov; marketing; telemarketingové služby; poskytovanie obchodných alebo podnikateľských kontaktných informácií; optimalizácia internetových vyhľadávačov na podporu predaja; optimalizácia obchodovania na webových stránkach; platené reklamné služby typu „klikni sem“; obchodné sprostredkovateľské služby; obchodný manažment pre poskytovateľov služieb na voľnej nohe; aktualizácia a údržba údajov v počítačových databázach; poskytovanie obchodných informácií prostredníctvom webových stránok; on line poskytovanie obchodného priestoru pre nákupcov a predajcov tovarov a služieb; navrhovanie reklamných materiálov; externé administratívne riadenie podnikov; prenájom bilbordov; indexovanie webových stránok na obchodné alebo reklamné účely; správa spotrebiteľských vernostných programov; písanie textov scenárov na reklamné účely; záznamy písomnej komunikácie a údajov; aktualizácia a údržba informácií v registroch; zostavovanie zoznamov informácií na obchodné alebo reklamné účely; poradenstvo v oblasti komunikácie (vzťahy s verejnosťou); poradenstvo v oblasti komunikácie (reklama).

41 - Zábavné parky; zábava; služby estrádnych umelcov; filmové štúdiá; organizovanie vedomostných alebo zábavných súťaží; korešpondenčné vzdelávacie kurzy; poskytovanie zariadení na oddych a rekreáciu; rozhlasová zábava; vydávanie textov (okrem reklamných); vyučovanie; vzdelávanie; školenia; požičiavanie zvukových nahrávok; požičiavanie kinematografických filmov; produkcia filmov (nie reklamných); vydávanie kníh; požičiavanie rozhlasových a televíznych prijímačov; tvorba rozhlasových a televíznych programov; varietné predstavenia; divadelné predstavenia; tvorba divadelných alebo iných predstavení; televízna zábava; poskytovanie športovísk; služby pojazdných knižníc; výchovnozábavné klubové služby; organizovanie a vedenie konferencií; diskotéky (služby); informácie o výchove a vzdelávaní; informácie o možnostiach zábavy; organizovanie kultúrnych alebo vzdelávacích výstav; fitnes kluby (zdravotné a kondičné cvičenia); služby poskytované prázdninovými tábormi (zábava); organizovanie živých vystúpení; premietanie kinematografických filmov; detské škôlky (vzdelávanie); organizovanie športových súťaží; plánovanie a organizovanie večierkov; praktický výcvik (ukážky); služby múzeí (prehliadky, výstavy); nahrávacie štúdiá (služby); informácie o možnostiach rekreácie; prenájom štadiónov; organizovanie a vedenie seminárov; tábory na športové sústredenia; internátne školy; organizovanie a vedenie tvorivých dielní (výučba); organizovanie súťaží krásy; rezervácie vstupeniek na zábavné predstavenia; organizovanie plesov; organizovanie predstavení (manažérske služby); požičiavanie audioprístrojov; prenájom tenisových kurtov; požičiavanie videokamier; písanie textov scenárov nie na reklamné účely; strihanie videopások; online vydávanie elektronických kníh a časopisov; elektronická edičná činnosť v malom (DTP služby); titulkovanie; on line poskytovanie počítačových hier (z počítačových sietí); hudobné skladateľské služby; nočné kluby (zábava); online poskytovanie elektronických publikácií (bez možnosti kopírovania); fotografické reportáže; fotografovanie; poradenstvo pri voľbe povolania (v oblasti výchovy a vzdelávania); reportérske služby; prekladateľské

služby; nahrávanie videopások; fotografovanie na mikrofilm; služby agentúr ponúkajúcich vstupenky na zábavné podujatia; písanie textov; organizovanie a vedenie koncertov; zalamovanie textov (nie na reklamné účely); organizovanie módnych prehliadok na zábavné účely; koučovanie (školenie); prenájom športových plôch; tlmočnícke služby; služby osobných trénerov (fitnes cvičenia); kurzy telesného cvičenia; odborné preškoľovanie; hudobná tvorba; školské služby (vzdelávanie); on line poskytovanie digitálnej hudby (bez možnosti kopírovania); on line poskytovanie videozáznamov (bez možnosti kopírovania); organizovanie a vedenie vzdelávacích fór s osobnou účasťou; vyučovanie pomocou simulátorov; poskytovanie nesťahovateľných filmov prostredníctvom služieb na prenos videí (na požiadanie); poskytovanie nesťahovateľných televíznych programov prostredníctvom služieb na prenos videí (na požiadanie); vyučovanie bojového umenia aikido; prenájom umeleckých diel.

(540)



(550) obrazová
(732) Startitup s.r.o., Galvaniho 17/B, Bratislava 2, SK;
(740) CEE Attorneys Lišiak Martinák s. r. o., Bratislava, SK;

---

(111) 246310
(151) 28.11.2017
(156) 3.3.2027
(180) 3.3.2037
(210) 497-2017
(220) 3.3.2017
(442) 2.8.2017
(450) 4.1.2018
(511) 9, 16, 35, 41 NCL (11)
(511) 9 - Kinematografické kamery; nosiče zvukových nahrávok; zariadenia na strihanie kinematografických záznamov; fotokopírovacie stroje (fotografické, elektrostatické alebo termické); fotoaparáty; diapozitívy (fotografia); diktafóny; reproduktory, amplióny; fotoblesky; telefónne slúchadlá; premietacie plochy, plátna; telekomunikačné vysielače; prístroje na čistenie gramofónových platní; pásky na záznam zvuku; špeciálne puzdrá na fotografické prístroje a nástroje; strihačky filmov; fotografické filtre; nabíjačky batérií; rádiá; prístroje na sušenie fotografií (sušičky); prístroje na leštenie fotografií (leštičky); audiovizuálne prijímače; prístroje na vnútornú komunikáciu; nosiče tmavých platní (fotografia); počítačové pamäte; mikrofóny; počítače; nahraté počítačové programy; rádiotelefónne zariadenia; telefónne prístroje; zariadenia na prenos zvuku; zvukové nahrávacie zariadenia; zvukové prehrávacie zariadenia, prehrávače; televízne prijímače; telefónne mikrofóny; vysielače (telekomunikácie); videopásky; videorekordéry; počítačové klávesnice; čipy (mikroprocesorové doštičky); exponované kinematografické filmy; telefónne drôty; exponované röntgenové filmy; počítačové operačné programy (nahraté); periférne zariadenia počítačov; počítačový softvér (nahraté počítačové programy); spojovacie prvky (vybavenie zariadení na spracovanie údajov); počítačové rozhrania; počítačové meniče diskov; magnetické nosiče údajov; magnetické kodéry; magnetické páskové jednotky (informatika); mikroprocesory; modemy; monitory (počítačový hardvér); monitorovacie počítačové programy; myši (periférne zariadenia počítačov); optické čítacie zariadenia; optické nosiče údajov; optické disky; počítačové tlačiarne; procesory (centrálne procesorové jednotky); čítacie zariadenia (zariadenia na spracovanie údajov); skenery (zariadenia na spracovanie údajov); telefónne záznamníky; videokamery; kazetové prehrávače; prehrávače kompaktných diskov; diagnostické prístroje (nie na lekárske použitie); diskové mechaniky počítačov; karty s integrovanými obvodmi (pamäťové alebo mikroprocesorové); notebooky (prenosné počítače); videokazety; kazety na videohry; video displeje; videotelefóny; elektronické publikácie (sťahovateľné); počítačové programy (sťahovateľné); bezdrôtové telefóny; podložky pod myš; prenosné osobné stereoprehrávače; opierky zápästia na prácu s počítačom; počítačové hry (softvér); slúchadlá; handsfree (slúchadlá so zabudovaným mikrofónom na telefonovanie bez držania telefónu); sťahovateľné zvonenia do mobilných telefónov; sťahovateľné hudobné súbory; sťahovateľné obrazové súbory; prenosné multimediálne prehrávače; šnúrky na mobilné telefóny; prenosné počítače; tašky na notebooky; obaly na notebooky; počítačové softvérové aplikácie (sťahovateľné); čítačky elektronických kníh; smartfóny; tablety (prenosné počítače); pamäťové karty zariadení na videohry; elektrické adaptéry; počítačový hardvér; mobilné telefóny; kryty na smartfóny; ovládače k počítačom (džojstiky), nie na počítačové hry; ochranné fólie na obrazovky počítačov; obaly na vreckové počítače (PDA); termovízne kamery; obaly na elektronické tablety; zvukové rozhrania; ochranné fólie na smartfóny.
16 - Dávkovače lepiacej pásky (kancelárske potreby); pečiatky (s adresnými údajmi); strojčeky na tlačenie adresy; papier; plagáty; reklamné tabule z papiera, kartónu alebo lepenky; frankovacie stroje na kancelárske použitie; kancelárske štipce; spony na perá; zošívačky (kancelárske potreby); albumy; obrazy; tlače (rytiny); orezávacie strojčeky na ceruzky (elektrické aj neelektrické); spisové obaly (papiernický tovar); ceruzky; noviny; periodiká; zoraďovače, šanóny (na voľné listy); gumené pásky na kancelárske použitie; útržkové bloky; cievky s páskami do písacích strojov; držiaky na písacie potreby; brožúry; pripináčiky; navlhčovacie hubky (kancelárske potreby); zošity; priesvitný papier (pauzovací); typy, tlačové písmo;

kopírovací uhľový papier; papier do záznamových zariadení; poznámkové zošity; kartón; lepenka; katalógy; obaly na doklady; zoraďovače (kancelárske potreby); kancelárske dierkovače; knihy; korekčné laky (kancelárske potreby); tuhy do ceruziek (náplne); obaly (papiernický tovar); násady na ceruzky; mechanické ceruzky; kancelárske štipce; valce do písacích strojov; grafické vzory (tlačoviny); obálky (papiernický tovar); kopírovacie zariadenia; baliaci papier;; hroty pier; písacie stroje (elektrické aj neelektrické); puzdrá na perá, perečníky; pomôcky na vymazávanie; písacie potreby; gumy na gumovanie; dierovačky (kancelárske potreby); atramenty; kancelárske obálkovacie stroje; fotografie (tlačoviny); pijaky; pečiatky; knihárske textílie; účtovné knihy; zoznamy; tlačivá (formuláre); kancelárske potreby okrem nábytku; šablóny (kancelárske potreby); tlačiarenské sadzobnice; grafické reprodukcie; grafické zobrazenia; časové rozvrhy (tlačoviny); navlhčovadlá (kancelárske potreby); pohľadnice; tlačoviny; podklady na tlačenie, nie textilné; prenosné tlačiarničky (kancelárske potreby); tlačené publikácie; príručky; listový papier; brožované knihy; svietivý papier; papierová drvina; farbiace plátna do rozmnožovacích strojov; papierové obrusy; kancelárske sponky; záložky do kníh; papiernický tovar; baliace plastové fólie; stojany na fotografie; dosky na spisy; plniace perá; rozmnožovacie stroje a prístroje; papierové pásky a štítky na zaznamenávanie počítačových programov; knihárske potreby; knihárske plátno; knihárske nite; farbiace plátna do kopírovacích strojov; perá (kancelárske potreby); časopisy (periodiká); papierové pásky; pásky do písacích strojov; papierové alebo plastové vrecká a tašky na balenie; záložky do kníh; blahoprajné pohľadnice; guľôčky do guľôčkových pier; klávesy písacích strojov; priesvitky (papiernický tovar); lepiace pásky na kancelárske použitie alebo pre domácnosť; adresné štítky do adresovacích strojov; kalendáre; samolepky pre domácnosť a na kancelárske použitie; gumičky (kancelárske potreby); drevitý papier; papierové alebo lepenkové krabice; stojany na perá a ceruzky; oznámenia (papiernický tovar); plastové bublinové fólie (na balenie); skartovačky (kancelárske potreby); fólie z regenerovanej celulózy na balenie; skrine na spisy (kancelárske potreby); lepidlá na kancelárske použitie alebo pre domácnosť; strúhadlá na ceruzky (elektrické aj neelektrické); násadky na perá; písacie súpravy (papiernický tovar); obaly na súpravy písacích potrieb; grafické znaky; papierové alebo lepenkové pútače; papierové alebo lepenkové etikety; viskózové fólie na balenie; lepiace gumy na kancelárske použitie alebo pre domácnosť; pásky do počítačových tlačiarní; papierové alebo kartónové vývesné tabule; samolepky (papiernický tovar); knihárske stroje a prístroje (kancelárske potreby); komiksy; kopírovací papier (papiernický tovar); hudobné blahoželania (pohľadnice); škrobové obalové materiály; parafínový papier; písacie nástroje; laminovačky na dokumenty (kancelárske potreby); korekčné pásky (kancelárske pomôcky); značkovacie perá (papiernický tovar); letáky; obálky na dokumenty (papiernický tovar); držiaky stránok otvorenej knihy; papierové alebo lepenkové baliace materiály (výplňové, tlmiace); papierové alebo lepenkové vypchávkové materiály.

35 - Pomoc pri riadení obchodnej činnosti; poskytovanie obchodných alebo podnikateľských informácií; lepenie plagátov; analýzy nákladov; rozširovanie reklamných oznamov; poradenstvo pri organizovaní a riadení obchodnej činnosti; personálne poradenstvo; poradenstvo pri riadení podnikov; predvádzanie tovaru; rozširovanie reklamných materiálov zákazníkom (letáky, prospekty, tlačoviny, vzorky); pomoc pri riadení obchodných alebo priemyselných podnikov; rozmnožovanie dokumentov; aktualizovanie reklamných materiálov; rozširovanie vzoriek tovarov; odborné posudky efektívnosti podnikov; dražby; prieskum trhu; obchodný alebo podnikateľský prieskum; prenájom reklamných materiálov; poradenstvo pri organizovaní obchodnej činnosti; vydávanie reklamných textov; reklama; rozhlasová reklama; vzťahy s verejnosťou; televízna reklama; reklamné agentúry; poradenské služby pri riadení obchodnej činnosti; predvádzanie (služby modeliek) na reklamné účely a podporu predaja; marketingový prieskum; správa počítačových súborov; odborné obchodné alebo podnikateľské poradenstvo; organizovanie obchodných alebo reklamných výstav; obchodné alebo podnikateľské informácie; prieskum verejnej mienky; prenájom reklamných plôch; podpora predaja (pre tretie osoby); služby predplácania novín a časopisov (pre tretie osoby); zásielkové reklamné služby; odborné obchodné riadenie umeleckých činností; zbieranie údajov do počítačových databáz; zoraďovanie údajov v počítačových databázach; organizovanie obchodných alebo reklamných veľtrhov; on line reklama na počítačovej komunikačnej sieti; vyhľadávanie informácií v počítačových súboroch (pre tretie osoby); prenájom reklamného času v komunikačných médiách; prehľad tlače (výstrižkové služby); služby porovnávania cien; prezentácia výrobkov v komunikačných médiách pre maloobchod; obchodné informácie a rady spotrebiteľom; predplatné telekomunikačných služieb (pre tretie osoby); administratívne spracovanie obchodných objednávok; obchodná správa licencií výrobkov a služieb (pre tretie osoby); subdodávateľské služby (obchodné služby); písanie reklamných textov; zostavovanie štatistík; grafická úprava tlačovín na reklamné účely; vyhľadávanie sponzorov; organizovanie módnych prehliadok na podporu predaja; tvorba reklamných filmov; obchodný manažment pre športovcov; marketing; telemarketingové služby; poskytovanie obchodných alebo podnikateľských kontaktných informácií; optimalizácia internetových vyhľadávačov na podporu predaja; optimalizácia obchodovania na webových stránkach; platené reklamné služby typu „klikni sem“; obchodné sprostredkovateľské služby; obchodný manažment pre poskytovateľov služieb na voľnej nohe; aktualizácia a údržba údajov v počítačových databázach; poskytovanie obchodných

informácií prostredníctvom webových stránok; on line poskytovanie obchodného priestoru pre nákupcov a predajcov tovarov a služieb; navrhovanie reklamných materiálov; externé administratívne riadenie podnikov; prenájom bilbordov; indexovanie webových stránok na obchodné alebo reklamné účely; správa spotrebiteľských vernostných programov; písanie textov scenárov na reklamné účely; záznamy písomnej komunikácie a údajov; aktualizácia a údržba informácií v registroch; zostavovanie zoznamov informácií na obchodné alebo reklamné účely; poradenstvo v oblasti komunikácie (vzťahy s verejnosťou); poradenstvo v oblasti komunikácie (reklama).

41 - Zábavné parky; zábava; služby estrádnych umelcov; filmové štúdiá; organizovanie vedomostných alebo zábavných súťaží; korešpondenčné vzdelávacie kurzy; poskytovanie zariadení na oddych a rekreáciu; rozhlasová zábava; vydávanie textov (okrem reklamných); vyučovanie; vzdelávanie; školenia; požičiavanie zvukových nahrávok; požičiavanie kinematografických filmov; produkcia filmov (nie reklamných); vydávanie kníh; požičiavanie rozhlasových a televíznych prijímačov; tvorba rozhlasových a televíznych programov; varietné predstavenia; divadelné predstavenia; tvorba divadelných alebo iných predstavení; televízna zábava; poskytovanie športovísk; služby pojazdných knižníc; výchovnozábavné klubové služby; organizovanie a vedenie konferencií; diskotéky (služby); informácie o výchove a vzdelávaní; informácie o možnostiach zábavy; organizovanie kultúrnych alebo vzdelávacích výstav; fitnes kluby (zdravotné a kondičné cvičenia); služby poskytované prázdninovými tábormi (zábava); organizovanie živých vystúpení; premietanie kinematografických filmov; detské škôlky (vzdelávanie); organizovanie športových súťaží; plánovanie a organizovanie večierkov; praktický výcvik (ukážky); služby múzeí (prehliadky, výstavy); nahrávacie štúdiá (služby); informácie o možnostiach rekreácie; prenájom štadiónov; organizovanie a vedenie seminárov; tábory na športové sústredenia; internátne školy; organizovanie a vedenie tvorivých dielní (výučba); organizovanie súťaží krásy; rezervácie vstupeniek na zábavné predstavenia; organizovanie plesov; organizovanie predstavení (manažérske služby); požičiavanie audioprístrojov; prenájom tenisových kurtov; požičiavanie videokamier; písanie textov scenárov nie na reklamné účely; strihanie videopások; online vydávanie elektronických kníh a časopisov; elektronická edičná činnosť v malom (DTP služby); titulkovanie; on line poskytovanie počítačových hier (z počítačových sietí); hudobné skladateľské služby; nočné kluby (zábava); online poskytovanie elektronických publikácií (bez možnosti kopírovania); fotografické reportáže; fotografovanie; poradenstvo pri voľbe povolania (v oblasti výchovy a vzdelávania); reportérske služby; prekladateľské služby; nahrávanie videopások; fotografovanie na mikrofilm; služby agentúr ponúkajúcich vstupenky na zábavné podujatia; písanie textov; organizovanie a vedenie koncertov; zalamovanie textov (nie na reklamné účely); organizovanie módnych prehliadok na zábavné účely; koučovanie (školenie); prenájom športových plôch; tlmočnícke služby; služby osobných trénerov (fitnes cvičenia); kurzy telesného cvičenia; odborné preškoľovanie; hudobná tvorba; školské služby (vzdelávanie); on line poskytovanie digitálnej hudby (bez možnosti kopírovania); on line poskytovanie videozáznamov (bez možnosti kopírovania); organizovanie a vedenie vzdelávacích fór s osobnou účasťou; vyučovanie pomocou simulátorov; poskytovanie nesťahovateľných filmov prostredníctvom služieb na prenos videí (na požiadanie); poskytovanie nesťahovateľných televíznych programov prostredníctvom služieb na prenos videí (na požiadanie); vyučovanie bojového umenia aikido; prenájom umeleckých diel.

(540)



(550) obrazová
(591) čierna, ružová
(732) Startitup s.r.o., Galvaniho 17/B, Bratislava 2, SK;
(740) CEE Attorneys Lišiak Martinák s. r. o., Bratislava, SK;

---

(111) 246423
(151) 8.1.2018
(156) 5.5.2027
(180) 5.5.2037
(210) 1214-2017
(220) 5.5.2017
(442) 4.9.2017
(450) 5.2.2018
(511) 32, 33, 43 NCL (11)
(511) 32 - Pivo; pivná mladinka; ďumbierové pivo (zázvorové); sladové pivo; nealkoholické ovocné výťažky; nealkoholické ovocné nápoje; prípravky na výrobu nápojov; príchute na výrobu nápojov; ovocné džúsy; sirupy na výrobu nápojov; chmeľové výťažky na výrobu piva; sladina (výluh sladu); nealkoholické nápoje; kvas (nealkoholický nápoj); pivové koktaily.
33 - Alkoholické nápoje okrem piva; alkoholické výťažky z ovocia.
43 - Dodávanie hotových jedál a nápojov na objednávku (ketering); kaviarne; reštauračné (stravovacie) služby; samoobslužné reštaurácie; rýchle občerstvenie (snackbary); prenájom prednáškových sál; bary (služby).

(540) Plzenská beseda

(550) slovná
(732) BMP, s. r. o., Prešovská 18479/59, Bratislava - mestská časť Ružinov, SK;
(740) PROLEGAL, s. r. o., Bratislava - mestská časť Staré Mesto, SK;

---

(111) 246715
(151) 20.2.2018
(156) 7.11.2026
(180) 7.11.2036
(210) 2362-2016
(220) 7.11.2016
(442) 3.11.2017
(450) 4.4.2018
(511) 8, 11, 18, 20, 21, 22, 25, 28 NCL (10)
(511) 8 - Nože (ručné nástroje a náradie); sekery; jedálenské príbory (lyžice, vidličky, nože).
11 - Grily (prístroje na pečenie); kempingové variče; osvetľovacie prístroje a zariadenia; svetelné reflektory; pouličné lampy; elektrické vreckové baterky; baterky (svietidlá); prístroje na vyhrievanie pre horolezectvo, turistiku a kemping; prístroje na varenie pre horolezectvo, turistiku a kemping; plynové tepelné žiariče.
18 - Plecniaky; chlebníky; cestovné kufre; cestovné tašky; športové tašky; ľadvinky.
20 - Matrace; nábytok (do vonkajšieho prostredia); kempingový nábytok.
21 - Grily (potreby na opekanie); rošty (potreby na opekanie); taniere; jednorazové taniere; poháre; šálky; hrnčeky na pitie; papierové a plastové poháre; misy; fľaše; termosky; čutory; cestovné fľaše; kanvičky; čajníky; podnosy (tácne); hrnce; hrnčeky; kotlíky (hrnce); varechy; kuchynské naberačky; kuchynské dosky na krájanie; cedidlá..
22 - Lana (nekovové); konopné povrazy; stany; plachty.
25 - Odevy; obuv; pokrývky hlavy.
28 - Športové potreby a športový výstroj.
(540)



(550) obrazová
(591) čierna, sivá
(732) Compass CZ s.r.o., Pražská 17, Nehvizdy, CZ;
(740) Ing. Radovan Striha - Patentový zástupca, Banská Bystrica, SK;

---

(111) 247135
(151) 19.4.2018
(156) 25.5.2027
(180) 25.5.2037
(210) 1298-2017
(220) 25.5.2017
(442) 4.1.2018
(450) 1.6.2018
(511) 35, 36, 37, 42 NCL (11)
(511) 35 - Reklama; lepenie plagátov; rozširovanie reklamných oznamov; predvádzanie tovaru; obchodné sprostredkovateľské služby; rozširovanie reklamných materiálov zákazníkom (letáky, prospekty, tlačoviny, vzorky); navrhovanie reklamných materiálov; písanie reklamných textov; vydávanie reklamných textov; rozširovanie vzoriek tovarov; obchodný alebo podnikateľský prieskum; obchodné alebo podnikateľské informácie; prieskum trhu; prieskum verejnej mienky; organizovanie obchodných alebo reklamných výstav; organizovanie obchodných alebo reklamných veľtrhov; on line reklama na počítačovej komunikačnej sieti; marketing; prenájom predajných stánkov; podpora predaja (pre tretie osoby); poskytovanie obchodných alebo podnikateľských informácií; poradenstvo pri organizovaní a riadení obchodnej činnosti; vzťahy s verejnosťou (public relations); prenájom reklamných plôch; fakturácie; inzertné služby; poradenstvo pri organizovaní a riadení obchodnej činnosti; poradenstvo pri organizovaní obchodnej činnosti; poradenstvo pri riadení podnikov; personálne poradenstvo; riadenie obchodnej činnosti v stavebníctve; pomoc pri riadení obchodnej činnosti; poskytovanie obchodných alebo podnikateľských informácií; obchodné odhady; služby porovnávania cien; vyjednávanie a uzatváranie obchodných transakcií pre tretie osoby; poskytovanie obchodných informácií prostredníctvom webových stránok; online poskytovanie obchodného priestoru pre nákupcov a predajcov tovarov a služieb.
36 - Poisťovníctvo; finančníctvo; peňažníctvo; nehnuteľnosti (služby); finančné poradenstvo; finančné analýzy; financovanie (služby); finančné riadenie; finančný lízing; finančné záruky; kapitálové investície; vyberanie nájomného; prenájom bytov; prenájom kancelárskych priestorov; prenájom nehnuteľností; realitné kancelárie; správa nehnuteľností; sprostredkovanie (maklérstvo); sprostredkovanie nehnuteľností; garancie, záruky, kaucie; kapitálové investície; vyberanie nájomného; sprostredkovanie nehnuteľností; oceňovanie nehnuteľností; organizovanie financovania stavebných projektov; poskytovanie finančných informácií prostredníctvom webových stránok.
37 - Stavebný dozor; stavebné informácie; stavebné poradenstvo; stavebníctvo (stavebná činnosť).
42 - Architektonické služby; vypracovanie stavebných výkresov; inžinierska činnosť; štúdie technických projektov.

(540)



(550) obrazová
(591) biela, modrá, svetlomodrá, tmavomodrá
(732) Woodrock, a.s., Račianska 69, Bratislava 3, SK;

---

(111) 247140
(151) 19.4.2018
(156) 25.5.2027
(180) 25.5.2037
(210) 1307-2017
(220) 25.5.2017
(442) 4.1.2018
(450) 1.6.2018
(511) 12, 35, 36, 37, 39 NCL (11)
(511) 12 - Vozidlá; dopravné prostriedky na pohyb po zemi; autá; osobné automobily; elektromobily; športové autá; pretekárske automobily; autobusy; autokary; automobilové obývacie prívesy; karavany (obytné prívesy); kamióny; nákladné vozidlá; nákladné dodávkové autá; vlečné vozidlá, ťahače; motocykle, mopedy, skútre; snehové skútre (snehové vozidlá); bicykle; golfové vozíky (automobily); motory do pozemných vozidiel; spojky do pozemných vozidiel, prevodovky do pozemných vozidiel, kolesá pozemných vozidiel; pneumatiky pozemných vozidiel; opravárske náradie na opravu pneumatík; vzduchové pumpy (výbava automobilov); kapoty pozemných vozidiel; podvozky pozemných vozidiel; nárazníky pozemných vozidiel; spojky pozemných vozidiel; nápravy pozemných vozidiel; stierače; brzdy pozemných vozidiel; čelné sklá pozemných vozidiel; spätné zrkadlá; sedadlá pozemných vozidiel; okenné tabule na okná pozemných vozidiel; zabezpečovacie zariadenia proti odcudzeniu pozemných vozidiel; zariadenia proti oslneniu do pozemných vozidiel; nárazníky pozemných vozidiel; klaksóny pozemných vozidiel; karosérie pozemných vozidiel; volanty pozemných vozidiel; bezpečnostné pásy na sedadlá pozemných vozidiel; časti a súčasti pozemných vozidiel patriace do triedy 12.
35 - Maloobchodná činnosť v oblasti vozidiel, náhradných dielcov vozidiel, súčastí vozidiel, autodoplnkov; maloobchodná činnosť v oblasti povinnej a doplnkovej výbavy vozidiel; sprostredkovanie obchodu s novými alebo ojazdenými vozidlami; vydávanie a aktualizovanie reklamných alebo náborových materiálov; pomoc pri riadení obchodných aktivít; obchodný manažment a riadenie; poskytovanie obchodných alebo podnikateľských informácií; kancelárie zaoberajúce sa dovozom a vývozom; predvádzanie tovaru; rozširovanie reklamných materiálov zákazníkom (letáky, prospekty, tlačoviny, vzorky); rozširovanie vzoriek tovarov; prieskum trhu; prenájom reklamných materiálov; vydávanie reklamných textov; reklama; rozhlasová a televízna reklama; online reklama na počítačovej komunikačnej sieti; vzťahy s verejnosťou (public relations); marketingový prieskum; prieskum verejnej mienky; obchodné informácie a rady spotrebiteľom; marketing; marketingové štúdie; vedenie kartoték v počítači; vyhľadávanie informácií v počítačových súboroch pre zákazníkov; služby porovnávania cien; organizovanie komerčných alebo reklamných výstav a veľtrhov; podpora predaja pre tretie osoby; prezentácia tovarov v komunikačných médiách pre maloobchod; administratívne spracovanie obchodných objednávok; obchodné sprostredkovanie lízingových zmlúv, najmä na dopravné prostriedky.
36 - Finančný lízing dopravných prostriedkov; konzultačné služby v oblasti poisťovníctva; informácie o poistení v oblasti poistenia dopravných prostriedkov; poistenie proti nehodám; poistenie pri pozemnej doprave; sprostredkovanie poistenia; služby v oblasti financovania a peňažníctva; finančné informácie; platenie na splátky; oceňovanie vozidiel; odhadovanie nákladov na opravu (finančné odhadovanie).
37 - Údržba a opravy motorových vozidiel; autoservisy; umývanie dopravných prostriedkov; autoopravovne; nastavovanie dopravných prostriedkov (servisné služby); informácie o opravách vozidiel; ošetrovanie vozidiel protikoróznymi nátermi; čalúnnické opravy interiérov v dopravných prostriedkoch; oprava opotrebovaných alebo poškodených motorov; inštalácia a opravy zabezpečovacích zariadení proti odcudzeniu vozidiel; protektorovanie pneumatík; vulkanizácia pneumatík (oprava); leštenie a mazanie vozidiel; čistenie vozidiel, čistenie interiérov vozidiel; montáž a demontáž častí a súčastí motorových vozidiel (ako súčasť servisu a opráv motorových vozidiel); montáž a demontáž autopríslušenstva (ako súčasť servisu a opráv autopríslušenstva).
39 - Odťahovanie vozidiel pri poruchách a nehodách; prenájom automobilov; automobilová doprava; kamiónová nákladná doprava; parkovanie automobilov (služby); prenájom dopravných prostriedkov; prenájom miest na parkovanie; prenájom vozidiel.

(540)

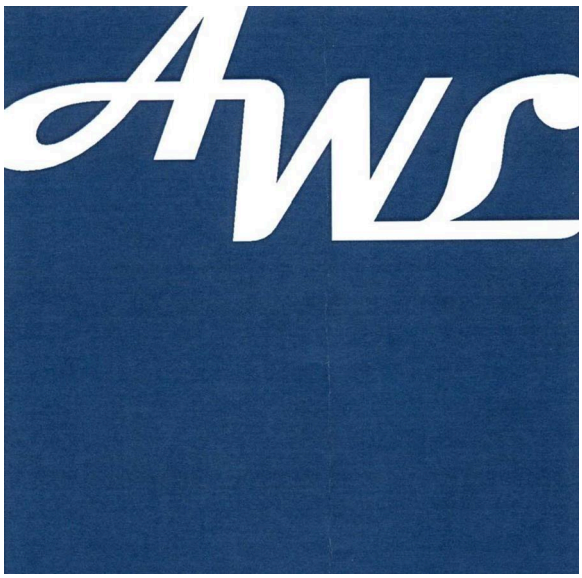

(550) obrazová
(591) biela, modrá, tmavomodrá
(732) AWL, s.r.o., Syslia 58, Bratislava 2, SK;

---

(111) 257878
(151) 2.6.2022
(156) 3.3.2027
(180) 3.3.2037
(210) 499-2017
(220) 3.3.2017
(442) 2.8.2017
(450) 30.6.2022
(511) 9, 16, 35, 41 NCL (11)
(511) 9 - Kinematografické kamery; nosiče zvukových nahrávok; zariadenia na strihanie kinematografických záznamov; fotokopírovacie stroje (fotografické, elektrostatické alebo termické); fotoaparáty; diapozitívy (fotografia); diktafóny; reproduktory, amplióny; fotoblesky; telefónne slúchadlá; premietacie plochy, plátna; telekomunikačné vysielače; prístroje na čistenie gramofónových platní; pásky na záznam zvuku; špeciálne puzdrá na fotografické prístroje a nástroje; strihačky filmov; fotografické filtre; nabíjačky batérií; rádiá; prístroje na sušenie fotografií (sušičky); prístroje na leštenie fotografií (leštičky); audiovizuálne prijímače; prístroje na vnútornú komunikáciu; nosiče tmavých platní (fotografia); počítačové pamäte; mikrofóny; počítače; nahraté počítačové programy; rádiotelefónne zariadenia; telefónne prístroje; zariadenia na prenos zvuku; zvukové nahrávacie zariadenia; zvukové prehrávacie zariadenia, prehrávače; televízne prijímače; telefónne mikrofóny; vysielače (telekomunikácie); videopásky; videorekordéry; počítačové klávesnice; čipy (mikroprocesorové doštičky); exponované kinematografické filmy; telefónne drôty; exponované röntgenové filmy; počítačové operačné programy (nahraté); periférne zariadenia počítačov; počítačový softvér (nahraté počítačové programy); spojovacie prvky (vybavenie zariadení na spracovanie údajov); počítačové rozhrania; počítačové meniče diskov; magnetické nosiče údajov; magnetické kodéry; magnetické páskové jednotky (informatika); mikroprocesory; modemy; monitory (počítačový hardvér); monitorovacie počítačové programy; myši (periférne zariadenia počítačov); optické čítacie zariadenia; optické nosiče údajov; optické disky; počítačové tlačiarne; procesory (centrálne procesorové jednotky); čítacie zariadenia (zariadenia na spracovanie údajov); skenery (zariadenia na spracovanie údajov); telefónne záznamníky; videokamery; kazetové prehrávače; prehrávače kompaktných diskov; diagnostické prístroje (nie na lekárske použitie); diskové mechaniky počítačov; karty s integrovanými obvodmi (pamäťové alebo mikroprocesorové); notebooky (prenosné počítače); videokazety; kazety na videohry; video displeje; videotelefóny; elektronické publikácie (sťahovateľné); počítačové programy (sťahovateľné); bezdrôtové telefóny; podložky pod myš; prenosné osobné stereoprehrávače; opierky zápästia na prácu s počítačom; počítačové hry (softvér); slúchadlá; handsfree (slúchadlá so zabudovaným mikrofónom na telefonovanie bez držania telefónu); sťahovateľné zvonenia do mobilných telefónov; sťahovateľné hudobné súbory; sťahovateľné obrazové súbory; prenosné multimediálne prehrávače; šnúrky na mobilné telefóny; prenosné počítače; tašky na notebooky; obaly na notebooky; počítačové softvérové aplikácie (sťahovateľné); čítačky elektronických kníh; smartfóny; tablety (prenosné počítače); pamäťové karty zariadení na videohry; elektrické adaptéry; počítačový hardvér; mobilné telefóny; kryty na smartfóny; ovládače k počítačom (džojstiky), nie na počítačové hry; ochranné fólie na obrazovky počítačov; obaly na vreckové počítače (PDA); termovízne kamery; obaly na elektronické tablety; zvukové rozhrania; ochranné fólie na smartfóny.
16 - Dávkovače lepiacej pásky (kancelárske potreby); pečiatky (s adresnými údajmi); strojčeky na tlačenie adresy; papier; plagáty; reklamné tabule z papiera, kartónu alebo lepenky; frankovacie stroje na kancelárske použitie; kancelárske štipce; spony na perá; zošívačky (kancelárske potreby); albumy; obrazy; tlače (rytiny); orezávacie strojčeky na ceruzky (elektrické aj neelektrické); spisové obaly (papiernický tovar); ceruzky; noviny; periodiká; zoraďovače, šanóny (na voľné listy); gumené pásky na kancelárske použitie; útržkové bloky; cievky s páskami do písacích strojov; držiaky na písacie potreby; brožúry; pripináčiky; navlhčovacie hubky (kancelárske potreby); zošity; priesvitný papier (pauzovací); typy, tlačové písmo; kopírovací uhľový papier; papier do záznamových zariadení; poznámkové zošity; kartón; lepenka; katalógy; obaly na doklady; zoraďovače (kancelárske potreby); kancelárske dierkovače; knihy; korekčné laky (kancelárske potreby); tuhy do ceruziek (náplne); obaly (papiernický tovar); násady na ceruzky; mechanické ceruzky; kancelárske štipce; valce do

písacích strojov; grafické vzory (tlačoviny); obálky (papiernický tovar); kopírovacie zariadenia; baliaci papier; hroty pier; písacie stroje (elektrické aj neelektrické); puzdrá na perá, perečníky; pomôcky na vymazávanie; písacie potreby; gumy na gumovanie; dierovačky (kancelárske potreby); atramenty; kancelárske obálkovacie stroje; fotografie (tlačoviny); pijaky; pečiatky; knihárske textílie; účtovné knihy; zoznamy; tlačivá (formuláre); kancelárske potreby okrem nábytku; šablóny (kancelárske potreby); tlačiarenské sadzobnice; grafické reprodukcie; grafické zobrazenia; časové rozvrhy (tlačoviny); navlhčovadlá (kancelárske potreby); pohľadnice; tlačoviny; podklady na tlačenie, nie textilné; prenosné tlačiarničky (kancelárske potreby); tlačené publikácie; príručky; listový papier; brožované knihy; svietivý papier; papierová drvina; farbiace plátna do rozmnožovacích strojov; papierové obrusy; kancelárske sponky; záložky do kníh; papiernický tovar; baliace plastové fólie; stojany na fotografie; dosky na spisy; plniace perá; rozmnožovacie stroje a prístroje; papierové pásky a štítky na zaznamenávanie počítačových programov; knihárske potreby; knihárske plátno; knihárske nite; farbiace plátna do kopírovacích strojov; perá (kancelárske potreby); časopisy (periodiká); papierové pásky; pásky do písacích strojov; papierové alebo plastové vrecká a tašky na balenie; záložky do kníh; blahoprajné pohľadnice; guľôčky do guľôčkových pier; klávesy písacích strojov; priesvitky (papiernický tovar); lepiace pásky na kancelárske použitie alebo pre domácnosť; adresné štítky do adresovacích strojov; kalendáre; samolepky pre domácnosť a na kancelárske použitie; gumičky (kancelárske potreby); drevitý papier; papierové alebo lepenkové krabice; stojany na perá a ceruzky; oznámenia (papiernický tovar); plastové bublinové fólie (na balenie); skartovačky (kancelárske potreby); fólie z regenerovanej celulózy na balenie; skrine na spisy (kancelárske potreby); lepidlá na kancelárske použitie alebo pre domácnosť; strúhadlá na ceruzky (elektrické aj neelektrické); násadky na perá; písacie súpravy (papiernický tovar); obaly na súpravy písacích potrieb; grafické znaky; papierové alebo lepenkové pútače; papierové alebo lepenkové etikety; viskózové fólie na balenie; lepiace gumy na kancelárske použitie alebo pre domácnosť; pásky do počítačových tlačiarní; papierové alebo kartónové vývesné tabule; samolepky (papiernický tovar); knihárske stroje a prístroje (kancelárske potreby); komiksy; kopírovací papier (papiernický tovar); hudobné blahoželania (pohľadnice); škrobové obalové materiály; parafínový papier; písacie nástroje; laminovačky na dokumenty (kancelárske potreby); korekčné pásky (kancelárske pomôcky); značkovacie perá (papiernický tovar); letáky; obálky na dokumenty (papiernický tovar); držiaky stránok otvorenej knihy; papierové alebo lepenkové baliace materiály (výplňové, tlmiace); papierové alebo lepenkové vypchávkové materiály.

35 - Pomoc pri riadení obchodnej činnosti; poskytovanie obchodných alebo podnikateľských informácií; lepenie plagátov; analýzy nákladov; rozširovanie reklamných oznamov; poradenstvo pri organizovaní a riadení obchodnej činnosti; personálne poradenstvo; poradenstvo pri riadení podnikov; predvádzanie tovaru; rozširovanie reklamných materiálov zákazníkom (letáky, prospekty, tlačoviny, vzorky); pomoc pri riadení obchodných alebo priemyselných podnikov; rozmnožovanie dokumentov; aktualizovanie reklamných materiálov; rozširovanie vzoriek tovarov; odborné posudky efektívnosti podnikov; dražby; prieskum trhu; obchodný alebo podnikateľský prieskum; prenájom reklamných materiálov; poradenstvo pri organizovaní obchodnej činnosti; vydávanie reklamných textov; reklama; rozhlasová reklama; vzťahy s verejnosťou; televízna reklama; reklamné agentúry; poradenské služby pri riadení obchodnej činnosti; predvádzanie (služby modeliek) na reklamné účely a podporu predaja; marketingový prieskum; správa počítačových súborov; odborné obchodné alebo podnikateľské poradenstvo; organizovanie obchodných alebo reklamných výstav; obchodné alebo podnikateľské informácie; prieskum verejnej mienky; prenájom reklamných plôch; podpora predaja (pre tretie osoby); služby predplácania novín a časopisov (pre tretie osoby); zásielkové reklamné služby; odborné obchodné riadenie umeleckých činností; zbieranie údajov do počítačových databáz; zoraďovanie údajov v počítačových databázach; organizovanie obchodných alebo reklamných veľtrhov; on line reklama na počítačovej komunikačnej sieti; vyhľadávanie informácií v počítačových súboroch (pre tretie osoby); prenájom reklamného času v komunikačných médiách; prehľad tlače (výstrižkové služby); služby porovnávania cien; prezentácia výrobkov v komunikačných médiách pre maloobchod; obchodné informácie a rady spotrebiteľom; predplatné telekomunikačných služieb (pre tretie osoby); administratívne spracovanie obchodných objednávok; obchodná správa licencií výrobkov a služieb (pre tretie osoby); subdodávateľské služby (obchodné služby); písanie reklamných textov; zostavovanie štatistík; grafická úprava tlačovín na reklamné účely; vyhľadávanie sponzorov; organizovanie módnych prehliadok na podporu predaja; tvorba reklamných filmov; obchodný manažment pre športovcov; marketing; telemarketingové služby; poskytovanie obchodných alebo podnikateľských kontaktných informácií; optimalizácia internetových vyhľadávačov na podporu predaja; optimalizácia obchodovania na webových stránkach; platené reklamné služby typu „klikni sem“; obchodné sprostredkovateľské služby; obchodný manažment pre poskytovateľov služieb na voľnej nohe; aktualizácia a údržba údajov v počítačových databázach; poskytovanie obchodných informácií prostredníctvom webových stránok; on line poskytovanie obchodného priestoru pre nákupcov a predajcov tovarov a služieb; navrhovanie reklamných materiálov; externé administratívne riadenie podnikov; prenájom bilbordov; indexovanie webových stránok na obchodné alebo reklamné účely; správa spotrebiteľských vernostných programov;

písanie textov scenárov na reklamné účely; záznamy písomnej komunikácie a údajov; aktualizácia a údržba informácií v registroch; zostavovanie zoznamov informácií na obchodné alebo reklamné účely; poradenstvo v oblasti komunikácie (vzťahy s verejnosťou); poradenstvo v oblasti komunikácie (reklama).

41 - Zábavné parky; zábava; služby estrádnych umelcov; filmové štúdiá; organizovanie vedomostných alebo zábavných súťaží; korešpondenčné vzdelávacie kurzy; poskytovanie zariadení na oddych a rekreáciu; rozhlasová zábava; vydávanie textov (okrem reklamných); vyučovanie; vzdelávanie; školenia; požičiavanie zvukových nahrávok; požičiavanie kinematografických filmov; produkcia filmov (nie reklamných); vydávanie kníh; požičiavanie rozhlasových a televíznych prijímačov; tvorba rozhlasových a televíznych programov; varietné predstavenia; divadelné predstavenia; tvorba divadelných alebo iných predstavení; televízna zábava; poskytovanie športovísk; služby pojazdných knižníc; výchovnozábavné klubové služby; organizovanie a vedenie konferencií; diskotéky (služby); informácie o výchove a vzdelávaní; informácie o možnostiach zábavy; organizovanie kultúrnych alebo vzdelávacích výstav; fitnes kluby (zdravotné a kondičné cvičenia); služby poskytované prázdninovými tábormi (zábava); organizovanie živých vystúpení; premietanie kinematografických filmov; detské škôlky (vzdelávanie); organizovanie športových súťaží; plánovanie a organizovanie večierkov; praktický výcvik (ukážky); služby múzeí (prehliadky, výstavy); nahrávacie štúdiá (služby); informácie o možnostiach rekreácie; prenájom štadiónov; organizovanie a vedenie seminárov; tábory na športové sústredenia; internátne školy; organizovanie a vedenie tvorivých dielní (výučba); organizovanie súťaží krásy; rezervácie vstupeniek na zábavné predstavenia; organizovanie plesov; organizovanie predstavení (manažérske služby); požičiavanie audioprístrojov; prenájom tenisových kurtov; požičiavanie videokamier; písanie textov scenárov nie na reklamné účely; strihanie videopások; online vydávanie elektronických kníh a časopisov; elektronická edičná činnosť v malom (DTP služby); titulkovanie; on line poskytovanie počítačových hier (z počítačových sietí); hudobné skladateľské služby; nočné kluby (zábava); online poskytovanie elektronických publikácií (bez možnosti kopírovania); fotografické reportáže; fotografovanie; poradenstvo pri voľbe povolania (v oblasti výchovy a vzdelávania); reportérske služby; prekladateľské služby; nahrávanie videopások; fotografovanie na mikrofilm; služby agentúr ponúkajúcich vstupenky na zábavné podujatia; písanie textov; organizovanie a vedenie koncertov; zalamovanie textov (nie na reklamné účely); organizovanie módnych prehliadok na zábavné účely; koučovanie (školenie); prenájom športových plôch; tlmočnícke služby; služby osobných trénerov (fitnes cvičenia); kurzy telesného cvičenia; odborné preškoľovanie; hudobná tvorba; školské služby (vzdelávanie); on line poskytovanie digitálnej hudby (bez možnosti kopírovania); on line poskytovanie videozáznamov (bez možnosti kopírovania); organizovanie a vedenie vzdelávacích fór s osobnou účasťou; vyučovanie pomocou simulátorov; poskytovanie nesťahovateľných filmov prostredníctvom služieb na prenos videí (na požiadanie); poskytovanie nesťahovateľných televíznych programov prostredníctvom služieb na prenos videí (na požiadanie); vyučovanie bojového umenia aikido; prenájom umeleckých diel.

(540)



(550) obrazová
(591) ružová
(732) Startitup s.r.o., Panónska cesta 7, Bratislava - mestská časť Petržalka, SK;
(740) CEE Attorneys Lišiak Martinák s. r. o., Bratislava-Ružinov, SK;

GB3M Prevody a prechody práv na prihlášky ochranných známok

(210) 1912-2026
(731) Tenreo s. r. o., Bajkalská 19510/55A, Bratislava - mestská časť Ružinov, SK;
(770) Cingel Ivan, Bajkalská 19510/55A, Bratislava - mestská časť Ružinov, SK;
(580) 11.11.2026

PC3M Prevody a prechody práv na ochranné známky

(111) 152946
(210) 7358
(732) Del Monte International GmbH, Dammstrasse 19, Zug, CH;
(770) Del Monte Foods, Inc., 3003 Oak Road, Walnut Creek, CA 94597, US;
(580) 12.11.2026

---

(111) 158153
(210) 36836
(732) Del Monte International GmbH, Dammstrasse 19, Zug, CH;
(770) Del Monte Foods, Inc., 3003 Oak Road, Walnut Creek, CA, US;
(580) 12.11.2026

---

(111) 159077
(210) 42857
(732) LIBBY´S INTERNATIONAL BRAND LIMITED, Ten Earlsfort Terrace, Dublin 2, Dublin D02 T380, IE;
(770) Libby´s Brand Holding Limited, Tortola Pier Park, Building 1, Second Floor, Wickhams Cay I, Road Town, Tortola, VG;
(580) 11.11.2026

---

(111) 167882
(210) 56799
(732) FRUCONA Košice, a.s., Textilná 6, Košice, SK;
(770) OLD HEROLD, s.r.o., Bratislavská 2665/36, Trenčín, SK;
(580) 2.11.2026

---

(111) 167885
(210) 56802
(732) FRUCONA Košice, a.s., Textilná 6, Košice, SK;
(770) OLD HEROLD, s.r.o., Bratislavská 2665/36, Trenčín, SK;
(580) 2.11.2026

---

(111) 169308
(210) 59160
(732) Reliance Consumer Products Limited, Floor-4, Plot-298/302, Court House Lokmanya Tilak Marg, Kalbadevi, Mumbai, IN;
(770) TIGI HOLDINGS LIMITED, 1 Scott Place, 2 Hardman Street, Manchester, M3 3AA, GB;
(580) 30.10.2026

---

(111) 175387
(210) 73429
(732) J. CARRANCA REDONDO, LDA, Quinta do Meiral, LOUSÃ, PT;
(770) R & A Bailey & Co Unlimited Company, Nangor House, Western Estate, Dublin 12, IE;
(580) 10.11.2026

---

(111) 179239
(210) 1549-93
(732) FRUCONA Košice, a.s., Textilná 6, Košice, SK;
(770) OLD HEROLD, s.r.o., Bratislavská 2665/36, Trenčín, SK;
(580) 2.11.2026

---

(111) 182071
(210) 1016-95
(732) FRUCONA Košice, a.s., Textilná 6, Košice, SK;
(770) OLD HEROLD, s.r.o., Bratislavská 2665/36, Trenčín, SK;
(580) 2.11.2026

---

(111) 194369
(210) 2798-99
(732) FRUCONA Košice, a.s., Textilná 6, Košice, SK;
(770) OLD HEROLD, s.r.o., Bratislavská 2665/36, Trenčín, SK;
(580) 2.11.2026

---

(111) 205433
(210) 3251-2002
(732) FRUCONA Košice, a.s., Textilná 6, Košice, SK;
(770) OLD HEROLD, s.r.o., Bratislavská 2665/36, Trenčín, SK;
(580) 2.11.2026

---

(111) 214594
(210) 1415-2005
(732) PBFS sp. z o.o., ul. JAGODNE 1, KARCZEW, PL;

(770) Bunge Polska sp. z o.o., ul. Niepodległości 42, Kruszwica, PL;
(580) 11.11.2026

---

(111) 214704
(210) 5971-2005
(732) PBFS sp. z o.o., ul. JAGODNE 1, KARCZEW, PL;
(770) Bunge Polska sp. z o.o., ul. Niepodległości 42, Kruszwica, PL;
(580) 11.11.2026

---

(111) 233342
(210) 730-2012
(732) Digitall Management s.r.o., Letná 47, Spišská Nová Ves, SK;
(770) J&M - Group, s.r.o., Letná 47, Spišská Nová Ves, SK;
(580) 9.11.2026

---

(111) 244887
(210) 2203-2016
(732) LORETTA wedding jewellery, s. r. o., Smetanova 9, Trenčín, SK;
LORETTA s. r. o., Smetanova 9, Trenčín, SK;
(770) LORETTA s. r. o., Smetanova 9, Trenčín, SK;
(580) 3.11.2026

---

(111) 245481
(210) 2349-2016
(732) SELTEX, s.r.o., Tržničné námestie 4810, Komárno, SK;
(770) Strýček, Norbert - SELTEX, Ul.K.Nagya 48/10, Komárno, SK;
(580) 10.11.2026

---

(111) 245482
(210) 2350-2016
(732) SELTEX, s.r.o., Tržničné námestie 4810, Komárno, SK;
(770) Strýček, Norbert - SELTEX, Ul.K.Nagya 48/10, Komárno, SK;
(580) 10.11.2026

---

(111) 250562
(210) 529-2019
(732) BUDIŠ a. s., Budiš, Dubové, SK;
(770) VODAX a.s., Lúka 397, Lúka, SK;
(580) 3.11.2026

---

(111) 265539
(210) 1447-2025
(732) Viacom International Inc., 1515 Broadway, New York, NY 10036-5794, US;
(770) MARKÍZA - SLOVAKIA, spol. s r.o., Bratislavská 1/a, Bratislava - Záhorská Bystrica, SK;
(580) 10.11.2026

---

(111) 265628
(210) 1452-2025
(732) Viacom International Inc., 1515 Broadway, New York, NY 10036-5794, US;
(770) MARKÍZA - SLOVAKIA, spol. s r.o., Bratislavská 1/a, Bratislava - Záhorská Bystrica, SK;
(580) 10.11.2026

TC3M Zmeny v údajoch o majiteľoch ochranných známok

(111) 88672
(210) 5473
(732) Reckitt Benckiser LLC, 100 Metro Blvd, Nutley, NJ 07110, US;
(771) Reckitt Benckiser LLC, Morris Corporate Center IV, 399 Interpace Parkway, Parsippany, NJ 07054, US;
(580) 2.11.2026

---

(111) 159077
(210) 42857
(732) Libby´s Brand Holding Limited, Tortola Pier Park, Building 1, Second Floor, Wickhams Cay I, Road Town, Tortola, VG;
(771) Libby´s Brand Holding Limited, Vanterpool Plaza 2nd Floor Wickhams Cay 1, Road Town, Tortola, VG;
(580) 11.11.2026

---

(111) 167135
(210) 55554
(732) Aliaxis UK Limited, Aliaxis, St Peters Road, Huntingdon, England, PE29 7DA, GB;
(771) Victaulic Public Ltd. CO., 46/48 Wilbury Way, Hertfordshire, GB;
(580) 30.10.2026

---

(111) 179925
(210) 2230-93
(732) Prvá stavebná sporiteľňa, a. s., Bajkalská 2269/28, Bratislava - mestská časť Ružinov, SK;
(771) Prvá stavebná sporiteľňa, a. s., Bajkalská 30, Bratislava, SK;
(580) 5.11.2026

---

(111) 181990
(210) 1902-94
(732) Reckitt Benckiser LLC, 100 Metro Blvd, Nutley, NJ 07110, US;
(771) Reckitt Benckiser LLC, Morris Corporate Center IV, 399 Interpace Parkway, Parsippany, NJ 07054, US;
(580) 2.11.2026

---

(111) 183882
(210) 523-96
(732) CRYOVAC, INC., 2415 Cascade Pointe Boulevard, Charlotte, North Carolina 28208, US;
(771) CRYOVAC, INC., 200 Riverfront Boulevard, Elmwood Park, New Jersey 07407, US;
(580) 6.11.2026

---

(111) 183911
(210) 740-96
(732) Strojmont, spol. s r.o., Košice, Werferova 2246/3, Košice - mestská časť Juh, SK;
(771) Strojmont, spol. s r.o., Košice, Krompašská 928/6, Košice - mestská časť Pereš, SK;
(580) 10.11.2026

---

(111) 184052
(210) 1708-94
(732) VEH Laundry Detergents (No. 1) B.V., Schiphol Boulevard 267, BH Schiphol, NL;
(771) Reckitt Benckiser Laundry Detergents (No. 1) B.V., Siriusdreef 14, 2132WT Hoofddorp, NL;
(580) 2.11.2026

---

(111) 186135
(210) 3408-96
(732) JanSport Apparel Corp., 675 North Grant Street, Denver, Colorado 80203, US;
(771) JANSPORT APPAREL CORP., spoločnosť zriadená podľa zákonov štátu Delaware, Concord Plaza, 3411 Silverside Road, Wilmington, Delaware, US;
(580) 12.11.2026

---

(111) 192944
(210) 1993-98
(732) TatraSoft Group s.r.o., Dúbravská cesta 1793/2, Bratislava - mestská časť Karlova Ves, SK;
(771) TatraSoft Group s.r.o., Hroznová 3283/10, Bratislava - mestská časť Nové Mesto, SK;
(580) 11.11.2026

---

(111) 193078
(210) 775-99
(732) United Industries a.s., Šafárikovo nám. 77/4, Bratislava - mestská časť Staré Mesto, SK;
(771) United Industries a.s., Šafárikovo nám. 4, Bratislava, SK;
(580) 12.11.2026

---

(111) 194783
(210) 2929-99
(732) Prvá stavebná sporiteľňa, a. s., Bajkalská 2269/28, Bratislava - mestská časť Ružinov, SK;
(771) Prvá stavebná sporiteľňa, a. s., Bajkalská 30, Bratislava, SK;
(580) 5.11.2026

---

(111) 194919
(210) 2951-99
(732) Prvá stavebná sporiteľňa, a. s., Bajkalská 2269/28, Bratislava - mestská časť Ružinov, SK;
(771) Prvá stavebná sporiteľňa, a. s., Bajkalská 30, Bratislava, SK;
(580) 5.11.2026

---

(111) 195742
(210) 417-2000
(732) Prvá stavebná sporiteľňa, a. s., Bajkalská 2269/28, Bratislava - mestská časť Ružinov, SK;
(771) Prvá stavebná sporiteľňa, a. s., Bajkalská 30, Bratislava, SK;
(580) 5.11.2026

---

(111) 195743
(210) 418-2000
(732) Prvá stavebná sporiteľňa, a. s., Bajkalská 2269/28, Bratislava - mestská časť Ružinov, SK;
(771) Prvá stavebná sporiteľňa, a. s., Bajkalská 30, Bratislava, SK;
(580) 5.11.2026

---

(111) 198376
(210) 3748-2000
(732) HORS - Slovakia s. r. o. v likvidácii, Dr. G. Schaefflera 2420/6, Skalica, SK;
(771) HORS - Slovakia, s.r.o., Dr. G. Schaefflera 2420/6, Skalica 1, SK;
(580) 10.11.2026

---

(111) 199091
(210) 427-2001
(732) PRELIKA, a.s. Prešov v likvidácii, Protifašistických bojovníkov 3944/4, Prešov, SK;
(771) PRELIKA, a.s. Prešov, Protifašistických bojovníkov 3944/4, Prešov, SK;
(580) 12.11.2026

---

(111) 202051
(210) 3910-2001
(732) Prvá stavebná sporiteľňa, a. s., Bajkalská 2269/28, Bratislava - mestská časť Ružinov, SK;
(771) Prvá stavebná sporiteľňa, a. s., Bajkalská 30, Bratislava, SK;
(580) 5.11.2026

---

(111) 202052
(210) 3911-2001
(732) Prvá stavebná sporiteľňa, a. s., Bajkalská 2269/28, Bratislava - mestská časť Ružinov, SK;
(771) Prvá stavebná sporiteľňa, a. s., Bajkalská 30, Bratislava, SK;
(580) 5.11.2026

---

(111) 202053
(210) 3912-2001
(732) Prvá stavebná sporiteľňa, a. s., Bajkalská 2269/28, Bratislava - mestská časť Ružinov, SK;
(771) Prvá stavebná sporiteľňa, a. s., Bajkalská 30, Bratislava, SK;
(580) 5.11.2026

---

(111) 202054
(210) 3913-2001
(732) Prvá stavebná sporiteľňa, a. s., Bajkalská 2269/28, Bratislava - mestská časť Ružinov, SK;
(771) Prvá stavebná sporiteľňa, a. s., Bajkalská 30, Bratislava, SK;
(580) 5.11.2026

---

(111) 202055
(210) 3914-2001
(732) Prvá stavebná sporiteľňa, a. s., Bajkalská 2269/28, Bratislava - mestská časť Ružinov, SK;
(771) Prvá stavebná sporiteľňa, a. s., Bajkalská 30, Bratislava, SK;
(580) 5.11.2026

---

(111) 202056
(210) 3915-2001
(732) Prvá stavebná sporiteľňa, a. s., Bajkalská 2269/28, Bratislava - mestská časť Ružinov, SK;
(771) Prvá stavebná sporiteľňa, a. s., Bajkalská 30, Bratislava, SK;
(580) 5.11.2026

---

(111) 202463
(210) 2829-2001
(732) UNIPLAST s.r.o., Vajnorská 140, Bratislava - mestská časť Nové Mesto, SK;
(771) UNIPLAST s.r.o., Vajnorská 140, Bratislava, SK;
(580) 5.11.2026

---

(111) 206833
(210) 1485-2003
(732) Prvá stavebná sporiteľňa, a. s., Bajkalská 2269/28, Bratislava - mestská časť Ružinov, SK;
(771) Prvá stavebná sporiteľňa, a. s., Bajkalská 30, Bratislava, SK;
(580) 5.11.2026

---

(111) 206834
(210) 1486-2003
(732) Prvá stavebná sporiteľňa, a. s., Bajkalská 2269/28, Bratislava - mestská časť Ružinov, SK;
(771) Prvá stavebná sporiteľňa, a. s., Bajkalská 30, Bratislava, SK;
(580) 5.11.2026

---

(111) 206835
(210) 1487-2003
(732) Prvá stavebná sporiteľňa, a. s., Bajkalská 2269/28, Bratislava - mestská časť Ružinov, SK;
(771) Prvá stavebná sporiteľňa, a. s., Bajkalská 30, Bratislava, SK;
(580) 5.11.2026

---

(111) 206933
(210) 962-2003
(732) PRELIKA, a.s. Prešov v likvidácii, Protifašistických bojovníkov 3944/4, Prešov, SK;
(771) PRELIKA, a.s. Prešov, Protifašistických bojovníkov 3944/4, Prešov, SK;
(580) 12.11.2026

---

(111) 206953
(210) 1454-2003
(732) Prvá stavebná sporiteľňa, a. s., Bajkalská 2269/28, Bratislava - mestská časť Ružinov, SK;
(771) Prvá stavebná sporiteľňa, a. s., Bajkalská 30, Bratislava, SK;
(580) 5.11.2026

---

(111) 207110
(210) 963-2003
(732) PRELIKA, a.s. Prešov v likvidácii, Protifašistických bojovníkov 3944/4, Prešov, SK;
(771) PRELIKA, a.s. Prešov, Protifašistických bojovníkov 3944/4, Prešov, SK;
(580) 12.11.2026

---

(111) 208403
(210) 2995-2003
(732) TATRAMED spol. s r.o., Líščie údolie 3299/7, Bratislava - mestská časť Karlova Ves, SK;
(771) TATRAMED spol. s r.o., Líščie údolie 7, Bratislava, SK;
(580) 10.11.2026

---

(111) 208519
(210) 3033-2003
(732) PRELIKA, a.s. Prešov v likvidácii, Protifašistických bojovníkov 3944/4, Prešov, SK;
(771) PRELIKA, a.s. Prešov, Protifašistických bojovníkov 3944/4, Prešov, SK;
(580) 12.11.2026

---

(111) 208520
(210) 3034-2003
(732) PRELIKA, a.s. Prešov v likvidácii, Protifašistických bojovníkov 3944/4, Prešov, SK;
(771) PRELIKA, a.s. Prešov, Protifašistických bojovníkov 3944/4, Prešov, SK;
(580) 12.11.2026

---

(111) 208949
(210) 3498-2003
(732) PRELIKA, a.s. Prešov v likvidácii, Protifašistických bojovníkov 3944/4, Prešov, SK;
(771) PRELIKA, a.s. Prešov, Protifašistických bojovníkov 3944/4, Prešov, SK;
(580) 12.11.2026

---

(111) 218876
(210) 2153-2006
(732) International jazz Piešťany, n.o., Teplická 2210/39, Piešťany, SK;
(771) International jazz Piešťany, n. o., Beethovenova 5, Piešťany, SK;
(580) 3.11.2026

---

(111) 219396
(210) 6363-2006
(732) Daněk Pavel, Račianska 14061/26G, Bratislava - mestská časť Nové Mesto, SK;
(771) Daněk Pavel, Palackého 6, Bratislava, SK;
(580) 10.11.2026

---

(111) 219898
(210) 5993-2006
(732) Yuno s. r. o., Na Troskách 14297/26, Banská Bystrica, SK;
(771) Yuno s.r.o., Horná 65/A, Banská Bystrica 1, SK;
(580) 6.11.2026

---

(111) 219918
(210) 5994-2006
(732) Yuno s. r. o., Na Troskách 14297/26, Banská Bystrica, SK;
(771) Yuno s.r.o., Horná 65/A, Banská Bystrica 1, SK;
(580) 6.11.2026

---

(111) 223592
(210) 5413-2008
(732) ANEKO SK, a. s., ul. 29. augusta 1524/24, Banská Bystrica, SK;
(771) ANEKO SK, a. s., Bernolákova 57, Zlaté Moravce, SK;
(580) 10.11.2026

---

(111) 226177
(210) 5257-2009
(732) United Industries a.s., Šafárikovo nám. 77/4, Bratislava - mestská časť Staré Mesto, SK;
(771) United Industries a.s., Šafárikovo nám. 4, Bratislava, SK;
(580) 12.11.2026

---

(111) 228609
(210) 571-2010
(732) WAGNER SERVICECENTRUM s.r.o., Teslova 3029/2, Košice - mestská časť Juh, SK;
(771) WAGNER SERVICECENTRUM s.r.o., Teslová 2, Košice, SK;
(580) 9.11.2026

---

(111) 230319
(210) 2082-2010
(732) Ernst & Young Technology Solutions s. r. o., Hollého 9021/6, Žilina, SK;
(771) ORIWIN, s.r.o., Hálkova 2753/13, Žilina, SK;
(580) 11.11.2026

---

(111) 230501
(210) 1881-2010
(732) FIMM Consult, spol. s r.o., Zadunajská cesta 4075/8, Bratislava - mestská časť Petržalka, SK;
(771) FIMM Consult, spol. s r.o., Zadunajská cesta 8, Bratislava, SK;
(580) 4.11.2026

---

(111) 231357
(210) 766-2011
(732) VUKI a.s., Pri majeri 10267/1, Bratislava-Vajnory, SK;
(771) VUKI a.s., Rybničná 38, Bratislava-Vajnory, SK;
(580) 5.11.2026

---

(111) 231358
(210) 767-2011
(732) VUKI a.s., Pri majeri 10267/1, Bratislava-Vajnory, SK;
(771) VUKI a.s., Rybničná 38, Bratislava-Vajnory, SK;
(580) 5.11.2026

---

(111) 232034
(210) 1589-2011
(732) Ernst & Young Technology Solutions s. r. o., Hollého 9021/6, Žilina, SK;
(771) ORIWIN, s.r.o., Hálkova 2753/13, Žilina, SK;
(580) 11.11.2026

---

(111) 232082
(210) 908-2011
(732) DECODOM, spol. s r.o. v konkurze, Pilská 7, Topoľčany, SK;
(771) DECODOM, spol. s r.o., Pilská 7, Topoľčany, SK;
(580) 10.11.2026

---

(111) 232083
(210) 909-2011
(732) DECODOM, spol. s r.o. v konkurze, Pilská 7, Topoľčany, SK;

(771) DECODOM, spol. s r.o., Pilská 7, Topoľčany, SK;
(580) 10.11.2026

---

(111) 234034
(210) 1071-2012
(732) FIMM Consult, spol. s r.o., Zadunajská cesta 4075/8, Bratislava - mestská časť Petržalka, SK;
(771) FIMM Consult, spol. s r.o., Zadunajská cesta 8, Bratislava, SK;
(580) 4.11.2026

---

(111) 237108
(210) 1912-2013
(732) LUTO Group SK, s. r. o., Štúrova 3463/27, Košice - mestská časť Staré Mesto, SK;
(771) LUTO Automotive s.r.o., Strojárenská 1, Košice - mestská časť Staré Mesto, SK;
(580) 12.11.2026

---

(111) 238200
(210) 486-2014
(732) Management Solutions, s.r.o., Duklianska 4340, Bardejov, SK;
(771) Management Solutions, s.r.o., Mlynská 2777/2, Bardejov, SK;
(580) 10.11.2026

---

(111) 239237
(210) 5375-2014
(732) Gentlemans World SK s. r. o., Panská 240/6, Bratislava - mestská časť Staré Mesto, SK;
(771) Gentlemans World SK s. r. o., Pánska 6/240, Bratislava-Staré Mesto, SK;
(580) 10.11.2026

---

(111) 242335
(210) 5576-2014
(732) NOVÉ LIDO s. r. o., Dvořákovo nábrežie 10, Bratislava - mestská časť Staré Mesto, SK;
(771) Popper Capital, s.r.o., Dvořákovo nábrežie 10, Bratislava, SK;
(580) 10.11.2026

---

(111) 242336
(210) 5577-2014
(732) NOVÉ LIDO s. r. o., Dvořákovo nábrežie 10, Bratislava - mestská časť Staré Mesto, SK;
(771) Popper Capital, s.r.o., Dvořákovo nábrežie 10, Bratislava, SK;
(580) 10.11.2026

---

(111) 242337
(210) 5578-2014
(732) NOVÉ LIDO s. r. o., Dvořákovo nábrežie 10, Bratislava - mestská časť Staré Mesto, SK;
(771) Popper Capital, s.r.o., Dvořákovo nábrežie 10, Bratislava, SK;
(580) 10.11.2026

---

(111) 242338
(210) 5579-2014
(732) NOVÉ LIDO s. r. o., Dvořákovo nábrežie 10, Bratislava - mestská časť Staré Mesto, SK;
(771) Popper Capital, s.r.o., Dvořákovo nábrežie 10, Bratislava, SK;
(580) 10.11.2026

---

(111) 242339
(210) 5580-2014
(732) NOVÉ LIDO s. r. o., Dvořákovo nábrežie 10, Bratislava - mestská časť Staré Mesto, SK;
(771) Popper Capital, s.r.o., Dvořákovo nábrežie 10, Bratislava, SK;
(580) 10.11.2026

---

(111) 244182
(210) 1355-2016
(732) NOVÉ LIDO s. r. o., Dvořákovo nábrežie 10, Bratislava - mestská časť Staré Mesto, SK;
(771) Popper Capital, s.r.o., Dvořákovo nábrežie 10, Bratislava, SK;
(580) 10.11.2026

---

(111) 244183
(210) 1357-2016
(732) NOVÉ LIDO s. r. o., Dvořákovo nábrežie 10, Bratislava - mestská časť Staré Mesto, SK;
(771) Popper Capital, s.r.o., Dvořákovo nábrežie 10, Bratislava, SK;
(580) 10.11.2026

---

(111) 245302
(210) 2300-2016
(732) Nexa, s.r.o., Zvolenská cesta 14, Banská Bystrica, SK;
(771) Nexa spol. s r.o., Sasinkova 9, Piešťany, SK;
(580) 11.11.2026

---

(111) 245579
(210) 37-2017
(732) Petrovič Ján, Malé Leváre 794, SK;
(771) Petrovič Ján, 1. mája 39/84, Malacky, SK;
(580) 5.11.2026

---

(111) 245579
(210) 37-2017
(732) Petrovičová Lenka, Mgr., Malé Leváre 794, SK;
(771) Špaldová Lenka, 1.mája 39/84, Malacky, SK;
(580) 5.11.2026

---

(111) 245601
(210) 170-2017
(732) PRELIKA, a.s. Prešov v likvidácii, Protifašistických bojovníkov 3944/4, Prešov, SK;

(771) PRELIKA, a.s. Prešov, Protifašistických bojovníkov 3944/4, Prešov, SK;
(580) 12.11.2026

---

(111) 245602
(210) 171-2017
(732) PRELIKA, a.s. Prešov v likvidácii, Protifašistických bojovníkov 3944/4, Prešov, SK;
(771) PRELIKA, a.s. Prešov, Protifašistických bojovníkov 3944/4, Prešov, SK;
(580) 12.11.2026

---

(111) 245620
(210) 306-2017
(732) NEOSHIP s.r.o., Miletičova 23, Bratislava - mestská časť Ružinov, SK;
(771) NEOSHIP s.r.o., Miestneho priemyslu 1247, Námestovo 1, SK;
(580) 11.11.2026

---

(111) 246585
(210) 1059-2017
(732) DANUBIUS spol. s r.o., Hadovská cesta 19, Komárno, SK;
(771) DANUBIUS spol. s r.o., Albína Brunovského 4, Bratislava - mestská časť Karlova Ves, SK;
(580) 11.11.2026

---

(111) 247796
(210) 2603-2017
(732) Prvá stavebná sporiteľňa, a. s., Bajkalská 2269/28, Bratislava - mestská časť Ružinov, SK;
(771) Prvá stavebná sporiteľňa, a. s., Bajkalská 30, Bratislava, SK;
(580) 5.11.2026

---

(111) 247799
(210) 2628-2017
(732) Prvá stavebná sporiteľňa, a. s., Bajkalská 2269/28, Bratislava - mestská časť Ružinov, SK;
(771) Prvá stavebná sporiteľňa, a. s., Bajkalská 30, Bratislava, SK;
(580) 5.11.2026

---

(111) 247981
(210) 2596-2017
(732) Prvá stavebná sporiteľňa, a. s., Bajkalská 2269/28, Bratislava - mestská časť Ružinov, SK;
(771) Prvá stavebná sporiteľňa, a. s., Bajkalská 30, Bratislava, SK;
(580) 5.11.2026

---

(111) 247995
(210) 2973-2017
(732) Prvá stavebná sporiteľňa, a. s., Bajkalská 2269/28, Bratislava - mestská časť Ružinov, SK;
(771) Prvá stavebná sporiteľňa, a. s., Bajkalská 30, Bratislava, SK;
(580) 5.11.2026

---

(111) 248597
(210) 1110-2018
(732) PromoArt, s.r.o., Jelenec 153, Jelenec, SK;
(771) PromoArt, s.r.o., Jelenec 604, Jelenec, SK;
(580) 10.11.2026

---

(111) 249501
(210) 2198-2018
(732) M2FYZIO s. r. o., Viestova 1462/24, Banská Bystrica, SK;
(771) MAKRONKOVO s.r.o., Zvolenská cesta 85, Banská Bystrica 5, SK;
(580) 4.11.2026

---

(111) 249502
(210) 2203-2018
(732) M2FYZIO s. r. o., Viestova 1462/24, Banská Bystrica, SK;
(771) MAKRONKOVO s.r.o., Zvolenská cesta 85, Banská Bystrica 5, SK;
(580) 4.11.2026

---

(111) 250333
(210) 279-2019
(732) Koderia, s. r. o., Dúbravská cesta 1793/2, Bratislava - mestská časť Karlova Ves, SK;
(771) Objectify, s. r. o., Martinengova 4881/36, Bratislava - mestská časť Staré Mesto, SK;
(580) 5.11.2026

---

(111) 250344
(210) 303-2019
(732) Koderia, s. r. o., Dúbravská cesta 1793/2, Bratislava - mestská časť Karlova Ves, SK;
(771) Objectify, s. r. o., Martinengova 4881/36, Bratislava - mestská časť Staré Mesto, SK;
(580) 5.11.2026

---

(111) 250495
(210) 343-2019
(732) Prvá stavebná sporiteľňa, a. s., Bajkalská 2269/28, Bratislava - mestská časť Ružinov, SK;
(771) Prvá stavebná sporiteľňa, a. s., Bajkalská 30, Bratislava, SK;
(580) 5.11.2026

---

(111) 250496
(210) 346-2019
(732) Prvá stavebná sporiteľňa, a. s., Bajkalská 2269/28, Bratislava - mestská časť Ružinov, SK;
(771) Prvá stavebná sporiteľňa, a. s., Bajkalská 30, Bratislava, SK;
(580) 5.11.2026

---

(111) 250498
(210) 352-2019
(732) Prvá stavebná sporiteľňa, a. s., Bajkalská 2269/28, Bratislava - mestská časť Ružinov, SK;
(771) Prvá stavebná sporiteľňa, a. s., Bajkalská 30, Bratislava, SK;
(580) 5.11.2026

---

(111) 250501
(210) 357-2019
(732) Prvá stavebná sporiteľňa, a. s., Bajkalská 2269/28, Bratislava - mestská časť Ružinov, SK;
(771) Prvá stavebná sporiteľňa, a. s., Bajkalská 30, Bratislava, SK;
(580) 5.11.2026

---

(111) 250506
(210) 362-2019
(732) Perun Fitness s. r. o., Sídl. I 970, Vranov nad Topľou, SK;
(771) WODGEAR s.r.o., Sídlisko I 970/3, Vranov nad Topľou 1, SK;
(580) 5.11.2026

---

(111) 250748
(210) 713-2019
(732) PRELIKA, a.s. Prešov v likvidácii, Protifašistických bojovníkov 3944/4, Prešov, SK;
(771) PRELIKA, a.s. Prešov, Protifašistických bojovníkov 3944/4, Prešov, SK;
(580) 12.11.2026

---

(111) 251591
(210) 1722-2019
(732) Koderia, s. r. o., Dúbravská cesta 1793/2, Bratislava - mestská časť Karlova Ves, SK;
(771) Objectify, s. r. o., Martinengova 4881/36, Bratislava - mestská časť Staré Mesto, SK;
(580) 5.11.2026

---

(111) 251803
(210) 1940-2019
(732) Elvora, s.r.o., Kvetná 1505/4C, Rovinka, SK;
(771) Dog Squad, s. r. o., Trnavská 10098/9, Bratislava - mestská časť Nové Mesto, SK;
(580) 10.11.2026

---

(111) 251849
(210) 2026-2019
(732) Tumbleverse Karlova Ves s. r. o., Kríková 8696/6, Bratislava - mestská časť Vrakuňa, SK;
(771) Tumbleverse Karlova Ves s. r. o., Nad lúčkami 3468/16, Bratislava - mestská časť Karlova Ves, SK;
(580) 12.11.2026

---

(111) 252340
(210) 200-2017
(732) Asociácia pasívnej požiarnej ochrany Slovenskej republiky, Agátová ulica 2510/22, Galanta, SK;
(771) Asociácia pasívnej požiarnej ochrany Slovenskej republiky, Jiráskova 29, Banská Bystrica 1, SK;
(580) 10.11.2026

---

(111) 252468
(210) 2582-2019
(732) THE CONCEPT ASSET MANAGEMENT a. s., Rubínová ulica 1, Chorvátsky Grob, SK;
(771) Žitava Park, a. s., Trnavská cesta 27/B, Bratislava - mestská časť Nové Mesto, SK;
(580) 11.11.2026

---

(111) 252932
(210) 2227-2019
(732) Penta Real Estate, a. s., Digital Park II, Einsteinova 25, Bratislava - mestská časť Petržalka, SK;
(771) Penta Real Estate, s. r. o., Einsteinova 25, Bratislava-Petržalka, SK;
(580) 4.11.2026

---

(111) 253009
(210) 670-2020
(732) PRELIKA, a.s. Prešov v likvidácii, Protifašistických bojovníkov 3944/4, Prešov, SK;
(771) PRELIKA, a.s. Prešov, Protifašistických bojovníkov 3944/4, Prešov, SK;
(580) 12.11.2026

---

(111) 253350
(210) 2592-2018
(732) DECODOM, spol. s r.o. v konkurze, Pilská 7, Topoľčany, SK;
(771) DECODOM, spol. s r.o., Pilská 7, Topoľčany, SK;
(580) 10.11.2026

---

(111) 253454
(210) 724-2020
(732) Prvá stavebná sporiteľňa, a. s., Bajkalská 2269/28, Bratislava - mestská časť Ružinov, SK;
(771) Prvá stavebná sporiteľňa, a. s., Bajkalská 30, Bratislava, SK;
(580) 5.11.2026

---

(111) 253506
(210) 1037-2020
(732) TARUN, s. r. o., Ivánska cesta 10, Bratislava - mestská časť Ružinov, SK;
(771) TARUN, s. r. o., Galvániho 4321/6, Bratislava-Ružinov, SK;
(580) 4.11.2026

---

(111) 254091
(210) 1343-2020
(732) Dávid Ľudovít Godiška - TATRAGOAT, Levočská 212/10, Poprad, SK;

(771) Dávid Ľudovít Godiška - TATRAGOAT, Kpt. Nálepku 136/82, Svit, SK;
(580) 10.11.2026

---

(111) 254365
(210) 2195-2020
(732) PRELIKA, a.s. Prešov v likvidácii, Protifašistických bojovníkov 3944/4, Prešov, SK;
(771) PRELIKA, a.s. Prešov, Protifašistických bojovníkov 3944/4, Prešov, SK;
(580) 12.11.2026

---

(111) 254464
(210) 2112-2020
(732) Prvá stavebná sporiteľňa, a. s., Bajkalská 2269/28, Bratislava - mestská časť Ružinov, SK;
(771) Prvá stavebná sporiteľňa, a. s., Bajkalská 30, Bratislava, SK;
(580) 5.11.2026

---

(111) 254628
(210) 2180-2020
(732) Penta Real Estate, a. s., Digital Park II, Einsteinova 25, Bratislava - mestská časť Petržalka, SK;
(771) Penta Real Estate, s. r. o., Digital Park II, Einsteinova 25, Bratislava-Petržalka, SK;
(580) 4.11.2026

---

(111) 254629
(210) 2182-2020
(732) Penta Real Estate, a. s., Digital Park II, Einsteinova 25, Bratislava - mestská časť Petržalka, SK;
(771) Penta Real Estate, s. r. o., Digital Park II, Einsteinova 25, Bratislava-Petržalka, SK;
(580) 4.11.2026

---

(111) 254779
(210) 2576-2020
(732) I2M, s. r. o., Bajkalská 18831/45G, Bratislava - mestská časť Ružinov, SK;
(771) I2M, s. r. o., Tomášovská 121/1, Nová Dedinka, SK;
(580) 10.11.2026

---

(111) 254896
(210) 2221-2019
(732) Penta Real Estate, a. s., Digital Park II, Einsteinova 25, Bratislava - mestská časť Petržalka, SK;
(771) Penta Real Estate, s. r. o., Einsteinova 25, Bratislava-Petržalka, SK;
(580) 4.11.2026

---

(111) 255210
(210) 18-2021
(732) FIMM Consult, spol. s r.o., Zadunajská cesta 4075/8, Bratislava - mestská časť Petržalka, SK;
(771) FIMM Consult, spol. s r.o., Zadunajská cesta 8, Bratislava, SK;
(580) 4.11.2026

---

(111) 255211
(210) 19-2021
(732) FIMM Consult, spol. s r.o., Zadunajská cesta 4075/8, Bratislava - mestská časť Petržalka, SK;
(771) FIMM Consult, spol. s r.o., Zadunajská cesta 8, Bratislava, SK;
(580) 4.11.2026

---

(111) 255612
(210) 177-2021
(732) Prvá stavebná sporiteľňa, a. s., Bajkalská 2269/28, Bratislava - mestská časť Ružinov, SK;
(771) Prvá stavebná sporiteľňa, a. s., Bajkalská 30, Bratislava, SK;
(580) 5.11.2026

---

(111) 255973
(210) 777-2021
(732) way beyond s.r.o., Komenského 5264/89, Piešťany, SK;
(771) way beyond s.r.o., Cintorínska 2702/13, Piešťany 1, SK;
(580) 4.11.2026

---

(111) 256293
(210) 1613-2021
(732) Slovenské združenie výrobcov piva a sladu, Koceľova 937/9, Bratislava - mestská časť Ružinov, SK;
(771) Slovenské združenie výrobcov piva a sladu, Záhradnícka 4148/21, Bratislava 1, SK;
(580) 4.11.2026

---

(111) 256294
(210) 1616-2021
(732) Slovenské združenie výrobcov piva a sladu, Koceľova 937/9, Bratislava - mestská časť Ružinov, SK;
(771) Slovenské združenie výrobcov piva a sladu, Záhradnícka 4148/21, Bratislava 1, SK;
(580) 4.11.2026

---

(111) 256508
(210) 1830-2021
(732) MARVYL TRADE s.r.o. v konkurze, Clementisove sady 1616, Galanta, SK;
(771) MARVYL TRADE s.r.o., Clementisove sady 1616, Galanta 1, SK;
(580) 11.11.2026

---

(111) 256533
(210) 1110-2021
(732) ČESMAD Slovakia, Galvaniho 16615/15C, Bratislava - mestská časť Ružinov, SK;
(771) ČESMAD Slovakia, Levická 510/1, Bratislava-Ružinov, SK;
(580) 5.11.2026

---

(111) 256534
(210) 1111-2021
(732) ČESMAD Slovakia, Galvaniho 16615/15C, Bratislava - mestská časť Ružinov, SK;
(771) ČESMAD Slovakia, Levická 510/1, Bratislava-Ružinov, SK;
(580) 5.11.2026

---

(111) 256711
(210) 1971-2021
(732) Prvá stavebná sporiteľňa, a. s., Bajkalská 2269/28, Bratislava - mestská časť Ružinov, SK;
(771) Prvá stavebná sporiteľňa, a. s., Bajkalská 30, Bratislava, SK;
(580) 5.11.2026

---

(111) 256761
(210) 2125-2021
(732) Prvá stavebná sporiteľňa, a. s., Bajkalská 2269/28, Bratislava - mestská časť Ružinov, SK;
(771) Prvá stavebná sporiteľňa, a. s., Bajkalská 30, Bratislava, SK;
(580) 5.11.2026

---

(111) 256833
(210) 1435-2021
(732) FC ecom, s.r.o. v konkurze, Mlynské nivy 848/5, Bratislava - mestská časť Ružinov, SK;
(771) FC ecom, s.r.o. v reštrukturalizácii, Mlynské nivy 5, Bratislava - mestská časť Ružinov, SK;
(580) 3.11.2026

---

(111) 256897
(210) 2380-2021
(732) ZAR Services, s. r. o., Prostredná 13/49, Svätý Jur, SK;
(771) Medirex Servis, s.r.o., Holubyho 35, Pezinok 1, SK;
(580) 10.11.2026

---

(111) 256945
(210) 2252-2021
(732) Prvá stavebná sporiteľňa, a. s., Bajkalská 2269/28, Bratislava - mestská časť Ružinov, SK;
(771) Prvá stavebná sporiteľňa, a. s., Bajkalská 30, Bratislava, SK;
(580) 5.11.2026

---

(111) 257010
(210) 1980-2019
(732) AUTO KEP CD s. r. o., Kukučínova 3379/22, Banská Bystrica, SK;
(771) AUTO SPEED 77, s. r. o., Janova Lehota 239, SK;
(580) 12.11.2026

---

(111) 257067
(210) 2547-2021
(732) Slovenská golfová asociácia, Námestie SNP 7127/2, Bratislava - mestská časť Staré Mesto, SK;
(771) Slovenská golfová asociácia, Kukučínova 991/26, Bratislava-Nové Mesto, SK;
(580) 12.11.2026

---

(111) 257068
(210) 2553-2021
(732) Slovenská golfová asociácia, Námestie SNP 7127/2, Bratislava - mestská časť Staré Mesto, SK;
(771) Slovenská golfová asociácia, Kukučínova 991/26, Bratislava-Nové Mesto, SK;
(580) 12.11.2026

---

(111) 257069
(210) 2555-2021
(732) Slovenská golfová asociácia, Námestie SNP 7127/2, Bratislava - mestská časť Staré Mesto, SK;
(771) Slovenská golfová asociácia, Kukučínova 991/26, Bratislava-Nové Mesto, SK;
(580) 12.11.2026

---

(111) 257070
(210) 2557-2021
(732) Slovenská golfová asociácia, Námestie SNP 7127/2, Bratislava - mestská časť Staré Mesto, SK;
(771) Slovenská golfová asociácia, Kukučínova 991/26, Bratislava-Nové Mesto, SK;
(580) 12.11.2026

---

(111) 257071
(210) 2559-2021
(732) Slovenská golfová asociácia, Námestie SNP 7127/2, Bratislava - mestská časť Staré Mesto, SK;
(771) Slovenská golfová asociácia, Kukučínova 991/26, Bratislava-Nové Mesto, SK;
(580) 12.11.2026

---

(111) 257275
(210) 2819-2021
(732) Prvá stavebná sporiteľňa, a. s., Bajkalská 2269/28, Bratislava - mestská časť Ružinov, SK;
(771) Prvá stavebná sporiteľňa, a. s., Bajkalská 30, Bratislava, SK;
(580) 5.11.2026

---

(111) 257398
(210) 2948-2021
(732) Prvá stavebná sporiteľňa, a. s., Bajkalská 2269/28, Bratislava - mestská časť Ružinov, SK;
(771) Prvá stavebná sporiteľňa, a. s., Bajkalská 30, Bratislava, SK;
(580) 5.11.2026

---

(111) 257517
(210) 3112-2021
(732) Perun Fitness s. r. o., Sídl. I 970, Vranov nad Topľou, SK;

(771) WODGEAR s.r.o., Sídlisko I 970/3, Vranov nad Topľou 1, SK;
(580) 5.11.2026

---

(111) 257934
(210) 187-2022
(732) Certeza Company s.r.o., Levočská 866/20, Poprad, SK;
(771) Certeza Company s.r.o., Hviezdoslavova 3779/28, Poprad 1, SK;
(580) 11.11.2026

---

(111) 258204
(210) 633-2022
(732) Prvá stavebná sporiteľňa, a. s., Bajkalská 2269/28, Bratislava - mestská časť Ružinov, SK;
(771) Prvá stavebná sporiteľňa, a. s., Bajkalská 30, Bratislava, SK;
(580) 5.11.2026

---

(111) 258205
(210) 635-2022
(732) Prvá stavebná sporiteľňa, a. s., Bajkalská 2269/28, Bratislava - mestská časť Ružinov, SK;
(771) Prvá stavebná sporiteľňa, a. s., Bajkalská 30, Bratislava, SK;
(580) 5.11.2026

---

(111) 258206
(210) 637-2022
(732) Prvá stavebná sporiteľňa, a. s., Bajkalská 2269/28, Bratislava - mestská časť Ružinov, SK;
(771) Prvá stavebná sporiteľňa, a. s., Bajkalská 30, Bratislava, SK;
(580) 5.11.2026

---

(111) 258207
(210) 638-2022
(732) Prvá stavebná sporiteľňa, a. s., Bajkalská 2269/28, Bratislava - mestská časť Ružinov, SK;
(771) Prvá stavebná sporiteľňa, a. s., Bajkalská 30, Bratislava, SK;
(580) 5.11.2026

---

(111) 258328
(210) 880-2022
(732) Penta Real Estate, a. s., Digital Park II, Einsteinova 25, Bratislava - mestská časť Petržalka, SK;
(771) Penta Real Estate, s. r. o., Digital Park II, Einsteinova 25, Bratislava-Petržalka, SK;
(580) 4.11.2026

---

(111) 258404
(210) 664-2022
(732) Prvá stavebná sporiteľňa, a. s., Bajkalská 2269/28, Bratislava - mestská časť Ružinov, SK;
(771) Prvá stavebná sporiteľňa, a. s., Bajkalská 30, Bratislava, SK;
(580) 5.11.2026

---

(111) 258451
(210) 972-2022
(732) Prvá stavebná sporiteľňa, a. s., Bajkalská 2269/28, Bratislava - mestská časť Ružinov, SK;
(771) Prvá stavebná sporiteľňa, a. s., Bajkalská 30, Bratislava, SK;
(580) 5.11.2026

---

(111) 258895
(210) 1363-2022
(732) Mgr. Naďa Ulehlová - Fyziojoga, Ondrejovova 884/3, Bratislava - mestská časť Ružinov, SK;
(771) Naďa Ulehlová - Fyziojoga, Ondrejovova 884/3, Bratislava - mestská časť Ružinov, SK;
(580) 10.11.2026

---

(111) 259014
(210) 1618-2022
(732) United Industries a.s., Šafárikovo nám. 77/4, Bratislava - mestská časť Staré Mesto, SK;
(771) United Industries a.s., Šafárikovo nám. 4, Bratislava, SK;
(580) 12.11.2026

---

(111) 259309
(210) 1946-2022
(732) MARVYL TRADE s.r.o. v konkurze, Clementisove sady 1616, Galanta, SK;
(771) MARVYL TRADE s.r.o., Clementisove sady 1616, Galanta 1, SK;
(580) 11.11.2026

---

(111) 259402
(210) 2003-2022
(732) Right & Stuff s.r.o., Matúšova 56/A, Bratislava - mestská časť Staré Mesto, SK;
(771) Right & Stuff s.r.o., Račianska 78, Bratislava - mestská časť Nové Mesto, SK;
(580) 11.11.2026

---

(111) 259438
(210) 2143-2022
(732) Hanvolt, s. r. o., Tureň 261, Tureň, SK;
(771) Golem-SK s. r. o., Trieda KVP 1, Košice - mestská časť Sídlisko KVP, SK;
(580) 10.11.2026

---

(111) 259773
(210) 2452-2022
(732) Prvá stavebná sporiteľňa, a. s., Bajkalská 2269/28, Bratislava - mestská časť Ružinov, SK;

(771) Prvá stavebná sporiteľňa, a. s., Bajkalská 30, Bratislava, SK;
(580) 5.11.2026

---

(111) 259981
(210) 248-2023
(732) L.A. MEDICAL s. r. o., Komenského 5264/89, Piešťany, SK;
(771) L.A. MEDICAL s. r. o., Cintorínska 2702/13, Piešťany, SK;
(580) 10.11.2026

---

(111) 260898
(210) 2329-2020
(732) VINUM AURUM s. r. o., Dunajská 4441/24, Bratislava - mestská časť Staré Mesto, SK;
(771) VINUM AURUM s. r. o., Dunajská 7614/8, Bratislava-Staré Mesto, SK;
(580) 4.11.2026

---

(111) 260899
(210) 2334-2020
(732) VINUM AURUM s. r. o., Dunajská 4441/24, Bratislava - mestská časť Staré Mesto, SK;
(771) VINUM AURUM s. r. o., Dunajská 7614/8, Bratislava-Staré Mesto, SK;
(580) 4.11.2026

---

(111) 260930
(210) 1576-2023
(732) La Salumeria s.r.o., Radlinského 112/17, Nitra, SK;
(771) La Salumeria s.r.o., Farská 1325/22, Nitra 1, SK;
(580) 5.11.2026

---

(111) 261303
(210) 771-2023
(732) Slovenská golfová asociácia, Námestie SNP 7127/2, Bratislava - mestská časť Staré Mesto, SK;
(771) Slovenská golfová asociácia, Kukučínova 991/26, Bratislava-Nové Mesto, SK;
(580) 12.11.2026

---

(111) 261471
(210) 2064-2023
(732) Prvá stavebná sporiteľňa, a. s., Bajkalská 2269/28, Bratislava - mestská časť Ružinov, SK;
(771) Prvá stavebná sporiteľňa, a. s., Bajkalská 30, Bratislava, SK;
(580) 5.11.2026

---

(111) 261907
(210) 51-2024
(732) ZAR Services, s. r. o., Prostredná 13/49, Svätý Jur, SK;
(771) Medirex Servis, s.r.o., Holubyho 35, Pezinok 1, SK;
(580) 10.11.2026

---

(111) 262052
(210) 55-2024
(732) Ernst & Young Technology Solutions s. r. o., Hollého 9021/6, Žilina, SK;
(771) ORIWIN, s.r.o., Hálkova 2753/13, Žilina, SK;
(580) 11.11.2026

---

(111) 262100
(210) 321-2024
(732) AUNOIA Pharma s. r. o. v konkurze, Žirany 876, SK;
(771) AUNOIA Pharma s. r. o., Žirany 876, SK;
(580) 10.11.2026

---

(111) 262130
(210) 150-2024
(732) GBM Europe s. r. o., Lozorno 1102, Lozorno, SK;
(771) GBM Europe s. r. o., Drieňová 16940/1H, Bratislava-Ružinov, SK;
(580) 10.11.2026

---

(111) 262131
(210) 151-2024
(732) GBM Europe s. r. o., Lozorno 1102, Lozorno, SK;
(771) GBM Europe s. r. o., Drieňová 16940/1H, Bratislava-Ružinov, SK;
(580) 10.11.2026

---

(111) 262132
(210) 152-2024
(732) GBM Europe s. r. o., Lozorno 1102, Lozorno, SK;
(771) GBM Europe s. r. o., Drieňová 16940/1H, Bratislava-Ružinov, SK;
(580) 10.11.2026

---

(111) 262133
(210) 153-2024
(732) GBM Europe s. r. o., Lozorno 1102, Lozorno, SK;
(771) GBM Europe s. r. o., Drieňová 16940/1H, Bratislava-Ružinov, SK;
(580) 10.11.2026

---

(111) 262134
(210) 154-2024
(732) GBM Europe s. r. o., Lozorno 1102, Lozorno, SK;
(771) GBM Europe s. r. o., Drieňová 16940/1H, Bratislava-Ružinov, SK;
(580) 10.11.2026

---

(111) 262191
(210) 1224-2023
(732) Strojmont, spol. s r.o., Košice, Werferova 2246/3, Košice - mestská časť Juh, SK;
(771) Strojmont, spol. s r.o., Košice, Krompašská 928/6, Košice - mestská časť Pereš, SK;
(580) 10.11.2026

---

(111) 262223
(210) 405-2024
(732) Gentlemans World SK s. r. o., Panská 240/6, Bratislava - mestská časť Staré Mesto, SK;
(771) Gentlemans World SK s. r. o., Pánska 6/240, Bratislava-Staré Mesto, SK;
(580) 10.11.2026

---

(111) 262378
(210) 727-2024
(732) GBM Europe s. r. o., Lozorno 1102, Lozorno, SK;
(771) GBM Europe s. r. o., Drieňová 16940/1H, Bratislava-Ružinov, SK;
(580) 10.11.2026

---

(111) 262634
(210) 1006-2024
(732) GBM Europe s. r. o., Lozorno 1102, Lozorno, SK;
(771) GBM Europe s. r. o., Drieňová 16940/1H, Bratislava-Ružinov, SK;
(580) 10.11.2026

---

(111) 262637
(210) 1009-2024
(732) GBM Europe s. r. o., Lozorno 1102, Lozorno, SK;
(771) GBM Europe s. r. o., Drieňová 16940/1H, Bratislava-Ružinov, SK;
(580) 10.11.2026

---

(111) 262882
(210) 1133-2024
(732) TurfCare s. r. o., Soblahov 74, SK;
(771) TurfCare s. r. o., ulica Pri lesíku 639/82, Hrubá Borša, SK;
(580) 12.11.2026

---

(111) 262996
(210) 1400-2024
(732) Aureum Advisory s. r. o., Bajkalská 14083/2C, Bratislava - mestská časť Nové Mesto, SK;
(771) Veridian Investment Group s. r. o., Pokroku 336/26, Betliar, SK;
(580) 11.11.2026

---

(111) 263148
(210) 1661-2024
(732) FROST a.s. Prešov, Petrovianska 290/34B, Haniska, SK;
(771) FROST a.s. Prešov, Hlavná 2899/57, Prešov, SK;
(580) 10.11.2026

---

(111) 263179
(210) 1665-2024
(732) FROST a.s. Prešov, Petrovianska 290/34B, Haniska, SK;
(771) FROST a.s. Prešov, Hlavná 2899/57, Prešov, SK;
(580) 10.11.2026

---

(111) 263429
(210) 1991-2024
(732) HOTIS RECYCLING SLOVAKIA s.r.o., Šenkvická cesta 2725/15, Pezinok, SK;
(771) HOTIS RECYCLING SLOVAKIA s.r.o., Myslenická 1, Pezinok, SK;
(580) 12.11.2026

---

(111) 263628
(210) 2093-2024
(732) Penta Real Estate, a. s., Digital Park II, Einsteinova 25, Bratislava - mestská časť Petržalka, SK;
(771) Penta Real Estate, s. r. o., Digital Park II, Einsteinova 25, Bratislava-Petržalka, SK;
(580) 4.11.2026

---

(111) 263629
(210) 2099-2024
(732) Penta Real Estate, a. s., Digital Park II, Einsteinova 25, Bratislava - mestská časť Petržalka, SK;
(771) Penta Real Estate, s. r. o., Digital Park II, Einsteinova 25, Bratislava-Petržalka, SK;
(580) 4.11.2026

---

(111) 263630
(210) 2106-2024
(732) Penta Real Estate, a. s., Digital Park II, Einsteinova 25, Bratislava - mestská časť Petržalka, SK;
(771) Penta Real Estate, s. r. o., Digital Park II, Einsteinova 25, Bratislava-Petržalka, SK;
(580) 4.11.2026

---

(111) 263648
(210) 2268-2024
(732) Penta Real Estate, a. s., Digital Park II, Einsteinova 25, Bratislava - mestská časť Petržalka, SK;
(771) Penta Real Estate, s. r. o., Digital Park II, Einsteinova 25, Bratislava-Petržalka, SK;
(580) 4.11.2026

---

(111) 263728
(210) 2337-2024
(732) Penta Real Estate, a. s., Digital Park II, Einsteinova 25, Bratislava - mestská časť Petržalka, SK;
(771) Penta Real Estate, s. r. o., Digital Park II, Einsteinova 25, Bratislava-Petržalka, SK;
(580) 4.11.2026

---

(111) 264077
(210) 2750-2024
(732) Penta Real Estate, a. s., Digital Park II, Einsteinova 25, Bratislava - mestská časť Petržalka, SK;
(771) Penta Real Estate, s. r. o., Digital Park II, Einsteinova 25, Bratislava-Petržalka, SK;
(580) 4.11.2026

---

(111) 264143
(210) 2751-2024
(732) Penta Real Estate, a. s., Digital Park II, Einsteinova 25, Bratislava - mestská časť Petržalka, SK;
(771) Penta Real Estate, s. r. o., Digital Park II, Einsteinova 25, Bratislava-Petržalka, SK;
(580) 4.11.2026

---

(111) 264144
(210) 2752-2024
(732) Penta Real Estate, a. s., Digital Park II, Einsteinova 25, Bratislava - mestská časť Petržalka, SK;
(771) Penta Real Estate, s. r. o., Digital Park II, Einsteinova 25, Bratislava-Petržalka, SK;
(580) 4.11.2026

---

(111) 264257
(210) 2993-2024
(732) Penta Real Estate, a. s., Digital Park II, Einsteinova 25, Bratislava - mestská časť Petržalka, SK;
(771) Penta Real Estate, s. r. o., Digital Park II, Einsteinova 25, Bratislava-Petržalka, SK;
(580) 4.11.2026

---

(111) 264258
(210) 3001-2024
(732) Penta Real Estate, a. s., Digital Park II, Einsteinova 25, Bratislava - mestská časť Petržalka, SK;
(771) Penta Real Estate, s. r. o., Digital Park II, Einsteinova 25, Bratislava-Petržalka, SK;
(580) 4.11.2026

---

(111) 264259
(210) 3005-2024
(732) Penta Real Estate, a. s., Digital Park II, Einsteinova 25, Bratislava - mestská časť Petržalka, SK;
(771) Penta Real Estate, s. r. o., Digital Park II, Einsteinova 25, Bratislava-Petržalka, SK;
(580) 4.11.2026

---

(111) 264260
(210) 3006-2024
(732) Penta Real Estate, a. s., Digital Park II, Einsteinova 25, Bratislava - mestská časť Petržalka, SK;
(771) Penta Real Estate, s. r. o., Digital Park II, Einsteinova 25, Bratislava-Petržalka, SK;
(580) 4.11.2026

---

(111) 264493
(210) 3208-2024
(732) Neqtic s. r. o., Rajčanka 395/35, Horné Orešany, SK;
(771) Apisense s. r. o., Rajčanka 395/35, Horné Orešany, SK;
(580) 10.11.2026

---

(111) 264504
(210) 3344-2024
(732) GBM Europe s. r. o., Lozorno 1102, Lozorno, SK;
(771) GBM Europe s. r. o., Drieňová 16940/1H, Bratislava-Ružinov, SK;
(580) 10.11.2026

---

(111) 264529
(210) 61-2025
(732) PRELIKA, a.s. Prešov v likvidácii, Protifašistických bojovníkov 3944/4, Prešov, SK;
(771) PRELIKA, a.s. Prešov, Protifašistických bojovníkov 3944/4, Prešov, SK;
(580) 12.11.2026

---

(111) 264892
(210) 322-2025
(732) Nomadix s. r. o., Ružová dolina 8, Bratislava - mestská časť Ružinov, SK;
(771) Travel Republic, s.r.o., Ružová dolina 16648/8, Bratislava - mestská časť Ružinov, SK;
(580) 12.11.2026

---

(111) 264932
(210) 601-2025
(732) SILVERA - Financial & Investment s. r. o., Horná 111/65, Banská Bystrica, SK;
(771) SILVERA - Financial & Investment s. r. o., Ulica Hviezdoslavova 228/7, Trnava, SK;
(580) 5.11.2026

---

(111) 264990
(210) 689-2025
(732) Penta Real Estate, a. s., Digital Park II, Einsteinova 25, Bratislava - mestská časť Petržalka, SK;
(771) Penta Real Estate, s. r. o., Digital Park II, Einsteinova 25, Bratislava-Petržalka, SK;
(580) 4.11.2026

---

(111) 264991
(210) 690-2025
(732) Penta Real Estate, a. s., Digital Park II, Einsteinova 25, Bratislava - mestská časť Petržalka, SK;
(771) Penta Real Estate, s. r. o., Digital Park II, Einsteinova 25, Bratislava-Petržalka, SK;
(580) 4.11.2026

---

(111) 264992
(210) 693-2025
(732) Penta Real Estate, a. s., Digital Park II, Einsteinova 25, Bratislava - mestská časť Petržalka, SK;
(771) Penta Real Estate, s. r. o., Digital Park II, Einsteinova 25, Bratislava-Petržalka, SK;
(580) 4.11.2026

---

(111) 264993
(210) 694-2025
(732) Penta Real Estate, a. s., Digital Park II, Einsteinova 25, Bratislava - mestská časť Petržalka, SK;

(771) Penta Real Estate, s. r. o., Digital Park II, Einsteinova 25, Bratislava-Petržalka, SK;
(580) 4.11.2026

---

(111) 264994
(210) 695-2025
(732) Penta Real Estate, a. s., Digital Park II, Einsteinova 25, Bratislava - mestská časť Petržalka, SK;
(771) Penta Real Estate, s. r. o., Digital Park II, Einsteinova 25, Bratislava-Petržalka, SK;
(580) 4.11.2026

---

(111) 265426
(210) 1011-2025
(732) Vismek Solutions s. r. o., Hliníky 915/19, Kostolište, SK;
(771) Vismek Solutions s. r. o., Kostolište 915, SK;
(580) 5.11.2026

---

(111) 265427
(210) 1014-2025
(732) Vismek Solutions s. r. o., Hliníky 915/19, Kostolište, SK;
(771) Vismek Solutions s. r. o., Kostolište 915, SK;
(580) 5.11.2026

---

(111) 265538
(210) 1444-2025
(732) S - DNS STAV s. r. o., Kráľovičove Kračany 143, Kráľovičove Kračany, SK;
(771) DO DOMČEKA REALITY, s.r.o., Horná Strieborná 14599/4, Banská Bystrica, SK;
(580) 11.11.2026

---

(111) 265914
(210) 1781-2025
(732) gh s. r. o., Sedmokrásková 16100/1, Bratislava - mestská časť Ružinov, SK;
(771) gh s. r. o., Drieňová 71/11, Bratislava - mestská časť Ružinov, SK;
(580) 10.11.2026

---

(111) 265966
(210) 313-2025
(732) Nomadix s. r. o., Ružová dolina 8, Bratislava - mestská časť Ružinov, SK;
(771) Travel Republic, s.r.o., Ružová dolina 16648/8, Bratislava - mestská časť Ružinov, SK;
(580) 12.11.2026

---

(111) 266332
(210) 2536-2025
(732) United Industries a.s., Šafárikovo nám. 77/4, Bratislava - mestská časť Staré Mesto, SK;
(771) United Industries a.s., Šafárikovo nám. 4, Bratislava, SK;
(580) 12.11.2026

---

(111) 267126
(210) 3468-2025
(732) MINTAL s.r.o., Bariny 414/22, Sielnica, SK;
(771) MINTAL s.r.o., Sielnica 414, Sielnica, SK;
(580) 10.11.2026

---

(111) 267243
(210) 63-2026
(732) Advokátska kancelária SEMANČÍN & PARTNERS s. r. o., Bottova 8005/5, Bratislava - mestská časť Staré Mesto, SK;
(771) Advokátska kancelária SEMANČÍN & PARTNERS s. r. o., Bottova 7939/2A, Bratislava-Staré Mesto, SK;
(580) 5.11.2026

MA3M Zaniknuté ochranné známky

(111)	(141)	(111)	(141)	(111)	(141)	(111)	(141)
156829	08.04.2026	217155	05.04.2026	243506	12.04.2026	243686	13.04.2026
156850	06.04.2026	217156	05.04.2026	243507	12.04.2026	243688	13.04.2026
183532	04.04.2026	217157	06.04.2026	243513	15.04.2026	243689	13.04.2026
183538	10.04.2026	217763	05.04.2026	243541	06.04.2026	243761	07.04.2026
183539	10.04.2026	217765	05.04.2026	243542	06.04.2026	243762	14.04.2026
183941	11.04.2026	217923	06.04.2026	243543	11.04.2026	243858	06.04.2026
183942	11.04.2026	218656	07.04.2026	243546	13.04.2026	243859	06.04.2026
184401	12.03.2026	220152	07.04.2026	243554	07.04.2026	243860	06.04.2026
186244	15.04.2026	222734	12.04.2026	243653	05.04.2026	243861	06.04.2026
186295	15.03.2026	243492	07.04.2026	243654	05.04.2026	243862	11.04.2026
186298	10.04.2026	243493	05.04.2026	243655	05.04.2026	243864	15.04.2026
189234	31.12.2026	243495	08.04.2026	243656	06.04.2026	243867	15.04.2026
215279	11.04.2026	243496	05.04.2026	243657	07.04.2026	244119	15.04.2026
216582	04.04.2026	243497	06.04.2026	243663	12.04.2026	244374	08.04.2026
216592	12.04.2026	243499	11.04.2026	243665	13.04.2026	244457	04.04.2026
216593	12.04.2026	243500	11.04.2026	243668	13.04.2026	244458	04.04.2026
216761	03.04.2026	243501	11.04.2026	243669	13.04.2026	244497	07.04.2026
216886	17.03.2026	243503	11.04.2026	243670	08.04.2026	245548	07.04.2026
216913	07.04.2026	243504	11.04.2026	243671	13.04.2026	246479	13.04.2026
216914	10.04.2026	243505	11.04.2026	243677	14.04.2026	258904	03.11.2026
216915	10.04.2026						

XA3M Medzinárodne zapísané ochranné známky

(210) 1340-2026
(220) 26.5.2026
(800) 1946661, 1.9.2026

---

(210) 2899-2025
(220) 28.10.2025
(800) 1945696, 23.4.2026

---

(111) 252126
(210) 2259-2019
(220) 9.10.2019
(800) 1945279, 16.7.2026

---

(111) 268087
(210) 1163-2026
(220) 7.5.2026
(800) 1946579, 8.9.2026

XD3M Zmeny v zozname tovarov a služieb

(210) 1804-2025
(511) 38, 41, 42, 45 NCL (12)
(511) 38 - Prenos signálu prostredníctvom satelitu; vysielanie káblovej televízie; televízne vysielanie; rozhlasové vysielanie; bezdrôtové vysielanie; poskytovanie prístupu do databáz; poskytovanie priestoru na diskusiu na internete; kontinuálny prenos dát (streaming); prenos digitálnych súborov; poskytovanie diskusných fór online; rádiová komunikácia.
41 - Elektronická edičná činnosť v malom (DTP služby); produkcia filmov (nie reklamných); nahrávanie videopások; organizovanie vedomostných alebo zábavných súťaží; organizovanie súťaží krásy; organizovanie živých vystúpení; prenájom osvetľovacích prístrojov do divadelných sál a televíznych štúdií; tvorba rozhlasových a televíznych programov; televízna zábava; zábava; rozhlasová zábava; požičiavanie kinematografických filmov; požičiavanie zvukových nahrávok; nahrávacie štúdia (služby); požičiavanie videopások; postsynchronizácia, dabing; titulkovanie; strihanie videopások; reportérske služby; fotografické reportáže; organizovanie a vedenie koncertov; online poskytovanie videozáznamov (bez možnosti kopírovania); vydávanie textov (okrem reklamných); vydávanie kníh; varieté predstavenia; filmové štúdiá.
42 - Tvorba a udržiavanie webových stránok (pre tretie osoby); hosťovanie na počítačových stránkach (webových stránkach); poradenstvo pri tvorbe webových stránok.
45 - Online služby sociálnych sietí.
(580) 11.11.2026

---

(210) 849-2026
(511) 5, 29, 30, 32 NCL (13)
(511) 5 - Dietetické výživové doplnky; dietetické potraviny používané v oblasti klinickej výživy; diétne látky na lekárske použitie; glukózové výživové doplnky; diétne potravinové doplnky pre športovcov; výživové vlákniny; dietetické potravinové prípravky upravené na lekárske použitie; výživové doplnky a dietetické prípravky; diétne potravinové doplnky; výživové prípravky s liečivými účinkami na terapeutické a lekárske použitie; diétne potraviny na lekárske použitie; výživové doplnky; vitamínové doplnky; potravinové doplnky; bielkovinové výživové doplnky; kazeínové výživové doplnky; homeopatické doplnky; propolisové výživové doplnky; dezinfekčné prípravky; antiseptické prípravky; terapeutické prípravky do kúpeľa; prípravky do kúpeľa na lekárske použitie; multivitamínové prípravky; liečivé bylinkové čaje; probiotické výživové doplnky; antioxidačné potravinové doplnky; alginátové výživové doplnky; včelia materská kašička (výživový doplnok); energetické tyčinky nahradzujúce jedlo ako doplnok stravy; výživové doplnky v tyčinkách; výživové doplnky s kyselinou listovou; vitamínové prípravky v podobe potravinových doplnkov; zinkové pastilky (výživové doplnky); náhradky materského mlieka; prípravky pre dojčatá bez obsahu laktózy; výživové doplnky s obsahom aminokyselín; výživové doplnky tvorené vitamínmi; doplnky výživy na kontrolu cholesterolu; antioxidanty na použitie v oblasti výživy; antioxidačné prípravky na lekárske použitie; práškové výživové doplnky; potravinové doplnky na nelekárske účely; doplnky zdravej stravy vyrobené prevažne z minerálov; výživové doplnky zdravej výživy vyrobené prevažne z vitamínov; kapsule na chudnutie; liečivé nápoje; minerálne výživové doplnky; výživné látky používané ako dietetické doplnky; nápoje obohatené vitamínmi na lekárske účely; nápojové zmesi používané ako doplnky stravy; práškové nápojové zmesi ako výživové doplnky; čaje na chudnutie na lekárske účely; doplnky na podporu telesnej kondície a vytrvalosti; enzýmové výživové doplnky; potravinové doplnky obsahujúce stopové prvky; potravinové doplnky pre ľudskú spotrebu nie na lekárske účely; výživové doplnky s kozmetickými účinkami; výživové doplnky z prášku plodov acai; výživové doplnky z kvasníc; lecitínové výživové doplnky; výživové doplnky z ľanového oleja; výživové doplnky z ľanových semien; potraviny pre lekársky vymedzené diéty; dietetické potravinové doplnky používané pri upravenom pôste; sójové bielkovinové výživové doplnky; výživové doplnky s vysokým obsahom horčíka; doplnky výživy obsahujúce predovšetkým vápnik; výživové doplnky s vysokým obsahom železa; potravinové doplnky z aktívneho uhlia; výživové doplnky zo srvátkových bielkovín; výživové doplnky ako práškové nápojové zmesi s ovocnou príchuťou; nutričná náhrada jedla v prášku; prípravky obsahujúce vitamín a; prípravky obsahujúce vitamín b; prípravky obsahujúce vitamín c; prípravky obsahujúce vitamín d; prípravky na stimulovanie chuti do jedla; prípravky na potláčanie chuti do jedla; miešané vitamínové prípravky; soli minerálnych vôd; tabletky na chudnutie; tekuté výživové doplnky; tekuté potravinové doplnky; tekuté vitamínové doplnky; vitamíny a minerálne doplnky; výživové doplnky pozostávajúce predovšetkým z horčíka; výživové doplnky pozostávajúce prevažne z vápniku; výživové doplnky pozostávajúce predovšetkým zo zinku; výživové doplnky pozostávajúce predovšetkým zo železa; doplnky výživy obsahujúce výťažky z húb; výživové doplnky vo forme nápojov; výživné nápojové zmesi na použitie ako náhrada jedla; doplnky výživy so ženšenom.
29 - Hotové jedlá z mäsa, najmä vo forme sušeného mäsa a sušených mäsových výrobkov; spracované huby; hotové jedlá obsahujúce prevažne mäso.
30 - Cukrovinky, konkrétne cukroviny vyrobené výlučne z medu, s prídavkom drevokazných húb, bylinných zložiek alebo peľu, s výslovným vylúčením cukroviniek na báze ovocia, ovocných a zeleninových snackov, cereálnych výrobkov a sušienok.
32 - Nealkoholické nápoje obohatené vitamínmi a minerálnymi soľami; nealkoholické nápoje;

prípravky na výrobu nealkoholických nápojov; pivo; nealkoholické pivo; nealkoholické nápoje na báze ovocia ochutené čajom; nealkoholické nápoje s obsahom ovocných štiav; nealkoholické nápoje s čajovou príchuťou; nesýtené nealkoholické nápoje; energetické nápoje; ovocné džúsy; mixované ovocné alebo zeleninové nápoje; nealkoholické ochutené sýtené nápoje; nealkoholické sódové nápoje s príchuťou čaju; koly (nealkoholické nápoje); nealkoholické nápoje s ovocnou príchuťou; nealkoholické perlivé nápoje; sýtené ovocné džúsy; limonády; nápoje z ovocných džúsov; nápoje obsahujúce miešané ovocné a zeleninové džúsy; nealkoholické ovocné nápoje; miešané ovocné džúsy; ochutené vody; ochutená minerálna voda; sýtené vody; minerálne vody (nápoje); neperlivá voda; stolové vody; pitná voda; vody s ovocnou príchuťou; nealkoholické esencie na výrobu nápojov; sirupy na výrobu limonád; sirupy na prípravu nealkoholických nápojov; citrónová šťava na prípravu nápojov; ochutené pivá.

(580) 2.11.2026

---

(210) 958-2026

(511) 5, 29, 30, 35 NCL (13)

(511) 5 - Výživové doplnky; bielkovinové výživové doplnky; chlieb pre diabetikov na lekárske použitie; dietetické a výživové doplnky; dietetická vláknina na pomoc pri trávení; dietetické doplnky obsahujúce vitamíny; dietetické doplnky pre malé deti; dietetické látky pre bábätká; dietetické potraviny upravené na lekárske účely; diétne potravinové doplnky pre ľudí; dojčenské potraviny; enzýmové výživové doplnky; liečivé čaje; liečivé nápoje; alginátové výživové doplnky; albumínové výživové doplnky; minerálne výživové doplnky; miešané vitamínové prípravky; mrazom sušené potraviny na lekárske použitie; náplasti s vitamínovými doplnkami; obilné dietetické doplnky; potraviny pre dojčatá; potraviny pre diabetikov; prípravky na zníženie chuti do jedla na lekárske použitie; proteínové výživové doplnky; propolisové výživové doplnky; probiotické výživové doplnky; vitamínové doplnky; vitamínové prípravky; vitamínové tabletky; výživa pre dojčatá; výživové doplnky na lekárske použitie; potravinové doplnky; potravinové doplnky pre športovcov; výživové doplnky z kvasníc; výživové doplnky z ľanového oleja; výživové doplnky z ľanových semien; výživové doplnky z obilných klíčkov; želatínové vitamíny; hygienické výrobky na lekárske použitie; diétne potraviny a diétne látky na lekárske použitie; výživové doplnky pre ľudí; dezinfekčné prípravky.

29 - Arašidové maslo; arašidové mlieko; citrónová šťava na prípravu jedál; džemy; dusené ovocie; falafel (tradičné arabské jedlo); fašírky z tofu; jogurt; kompóty; konzervovaná zelenina; konzervované ovocie; konzervované mäso; krokety; mäso; marmelády; lúpané semená; mlieko; mliečne výrobky; mliečne nápoje (s vysokým obsahom mlieka); mliečne koktaily; kondenzované sladené mlieko; kumys (mliečny nápoj); mandľové mlieko; mäkkýše (neživé); mleté mandle; mrazené ovocie; ochutené orechy; ovocná dreň; ovocné šaláty; ovsené mlieko; náhradky mlieka; nízkotučné zemiakové lupienky; polievky; ryby (neživé); šľahačka; prípravky na výrobu polievok; sušená zelenina; sušené vajcia; sušené mlieko; sušený kokos; syry; tofu; údeniny; spracovaná sladká kukurica; spracované arašidy; spracované lieskové orechy; solené potraviny; sójové fašírky; vajcia; želatína; zemiakové vločky; zemiakové placky; zemiakové knedle; zemiakové lupienky; zemiakové hranolčeky; zeleninové šaláty; vývary (bujóny); vyprážané cibuľové krúžky; varená zelenina; mäso, ryby, hydina a zverina; mäsové výťažky; konzervované, mrazené, sušené a varené ovocie a zelenina.

30 - Chlieb; cestoviny; cestá na jedlá; cereálne tyčinky; čaj; arašidové cukrovinky; aromatické prípravky do potravín; burritos (mexické plnené placky); bylinkové čaje (nie na lekárske použitie); čokoláda; chuťové prísady; cukor; čokoládové nápoje; čokoládové nátierky; čokoládovo-orieškové nátierky; cukríky; cukrárske výrobky; cukrovinky; droždie; horčica; instantná ryža; instantná kukuričná kaša (s vodou alebo s mliekom); hotdogy (teplé párky v rožku); kakao; kakaové nápoje; jemné pečivárske výrobky; jarné závitky (ázijské predjedlo); jedlá z rezancov; káva; kečup; keksy; knedle; korenie; koreniny; kávové náhradky; karamelky (cukríky); kukuričná krupica; kukuričná múka; kuchynská soľ; kurkuma (potravina); kuskus (krupica); kvások; kukuričné vločky; kukuričné pukance; ľadový čaj; ľad do nápojov; ľadové kocky (konzumné); ľad (prírodný alebo umelý); majonézy; makaróny; lúpaný jačmeň; lúpaný ovos; mandľové cukrovinky; marcipán; marinády; mäsové šťavy; mätové cukríky; med; melasa; mletá kukurica; mleté orechy; mliečne čokoládové nápoje; mliečne kakaové nápoje; mliečne kávové nápoje; mrazom sušené cestovinové jedlá; mrazom sušené ryžové jedlá; múka; müsli; obilninové chuťovky; obilninové vločky; oblátky; ocot; omáčky (chuťové prísady); orechy v čokoláde; ovocné omáčky; ovsené potraviny; ovsené vločky; palacinky; plnené koláče; perníky, medovníky; pralinky; prášok do pečiva; pražená kukurica; prípravky z obilnín; pšeničná krupica; pšeničná múka (výražková); pudingy; quiches (slaný koláč); ryža; riasy (chuťové prísady); rezance; mliečna ryžová kaša; jogurty mrazené (mrazené potraviny); ryžové chuťovky; ryžové koláče; sendviče; sezamové semená (koreniny); škorica (korenina); slané pečivo (krekery); sójová múka; sójová omáčka; špagety; strúhanka; sucháre; suši; sušienky; torty; vanilkové príchute; zákusky, koláče; včelia kašička; zmrzliny; žuvačky; zemiaková múčka (potraviny); tapioka a ságo; obilninové výrobky; chlieb, pekárske a cukrárske výrobky; konzumný ľad.

35 - Maloobchodné a veľkoobchodné služby s tovarmi uvedenými v triedach 5, 29, a 30 tohto zoznamu; maloobchodné a veľkoobchodné služby s potravinami, s výživovými doplnkami, s cereáliami, so sušienkami, s pečivom, s jemným pečivom, s mliekom, s mliečnymi výrobkami, so spracovanou a čerstvou zeleninou, so spracovaným a čerstvým

ovocím, so spracovanými a čerstvými orechmi, a so živými rastlinami; kancelárie zaoberajúce sa dovozom a vývozom; analýzy nákladov; obchodné odhady; služby porovnávania cien; obchodná správa licencií výrobkov a služieb pre tretie osoby; zásobovacie služby pre tretie osoby (nákup tovarov a služieb pre iné podniky); podpora predaja pre tretie osoby; rozširovanie reklamných materiálov zákazníkom (letáky, prospekty, tlačoviny, vzorky); vzťahy s verejnosťou (public relations); reklama; rozširovanie reklamných oznamov; online reklama na počítačovej komunikačnej sieti; prenájom reklamného času v komunikačných médiách; grafická úprava tlačovín na reklamné účely; vydávanie reklamných textov; nábor zamestnancov; zásielkové reklamné služby; marketing; obchodný alebo podnikateľský prieskum; predvádzanie tovaru; predvádzanie (služby modeliek) na reklamné účely a podporu predaja; organizovanie módnych prehliadok na podporu predaja; organizovanie obchodných alebo reklamných výstav; organizovanie obchodných veľtrhov; prezentácia výrobkov v komunikačných médiách pre maloobchod; reklamné plagátovanie; prenájom reklamných plôch; prenájom reklamných materiálov; rozhlasová reklama; televízna reklama; tvorba reklamných filmov; vyhľadávanie informácií v počítačových súboroch pre tretie osoby; obchodné informácie a rady spotrebiteľom pri výbere tovarov a služieb; odborné obchodné alebo podnikateľské poradenstvo; správa počítačových súborov; administratívne spracovanie obchodných objednávok; zbieranie údajov do počítačových databáz; zoraďovanie údajov v počítačových databázach; obchodné alebo podnikateľské informácie; aranžovanie výkladov; prenájom predajných stánkov; obchodné sprostredkovanie služieb uvedených v triede 35 tohto zoznamu.

(580) 4.11.2026

---

(210) 1721-2026

(511) 16, 35, 36, 41, 42 NCL (13)

(511) 16 - Propagačné materiály z papiera, prospekty a plagáty súvisiace s prevádzkovaním kurzových stávok.

35 - Inzertná a reklamná činnosť; podpora predaja (pre tretie osoby); vydávanie reklamných textov; prenájom reklamných plôch, bannerov, balónov; tvorba klipov na reklamné účely; marketing; všetky uvedené služby so zameraním na prevádzkovanie kurzových stávok.

36 - Finančné sponzorstvo športových aktivít.

41 - Organizovanie stávok prostredníctvom pobočiek stávkovej kancelárie a tiež online s využitím internetu; výchova a vzdelávanie v oblasti športu; všetky uvedené služby iba pri prevádzkovaní hazardných hier.

42 - Vývoj nových stávkových hier.

(580) 4.11.2026
